Срд, 6 Апр 2022 14:20

# Ответ на запрос по расходным материалам

От: Anycolor Annaor <anycolor39@yandex.ru>

Кому: Shahr88@mail.ru <shahr88@mail.ru>

---

Добрый день!

Бумага для офисной техники А4 80 гр/м2 750р 1шт
Заправка картриджа 450р 1шт

Если нужно будет сделать коммерческое предложение - нет проблем! Сделаем!)
Напишите наименование принтера, мы укажем стоимость работ и расходных материалов.

Спасибо за работу!
--
С Уважением
менеджер ООО" МБМ"
Мелисса Мергеновна
Тел.: +7-950-676-50-74
ООО "МБМ" Официальный представитель
**Anycolor Computer Comsumables Co. LTD.**
Геннадий
Мерген
Тел.: +7-900-351-65-31
anycolor39@yandex.ru

# ИП Солодовник Игорь Николаевич

ИНН: 342910651724 ОГРНИП: 321392600025662

**Прайс - лист**

**от « 01 » января 2022 г.**

| **Наименование** | **Дополнительное оборудование** | **Ковш Основной м.кб.** | **Стоимость в руб. за 1 маш/час** |
|---|---|---|---|
| Гусеничный экскаватор Komatsu PC- 180 | | 1,1 | 2400 |
| Аренда самосвала MAN 35354 полный привод | Планировочный отвал 3.2м | | 1800 |
| Аренда самосвала MAN 27403 полный привод | Планировочный отвал 3,2м | | 1800 |
| Бульдозер ЧТЗ-170 | Планировочный отвал 3,2м | | 2400 |
| Бульдозер Б10 М | Планировочный отвал 4,2м ,болотник | | 2800 |
| Самоходный Автокран gotwald | 20 тонн 23м/с | | 2200 |
| Самоходный Автокран grof | 35 тонн 35м/с | | 2600 |
| Экскаватор гусеничный JSB 220 | 23 тонны | | 2600 |
| Грейдер | | | 2600 |
| Экскаватор JCB CX 4 | | | 2200 |

*ОДНА СМЕНА = 8 РАБОЧИХ ЧАСОВ В стоимость включены горюче-смазочные материалы, машинист-оператор.

В 2021 году было 28 садоводов-льготников:

льгота 50 % - 8 человек,

льгота 30 % - 20 человек,

из них в 2022 году осталось 22 садовода-льготника

льгота 50 % - 8 человек,

льгота 30 % - 20 человек,

Сумма льготы (приблизительно) составит 24 861,00 руб., точную сумму предоставить невозможно, так как участки продаются, дарятся детям и внукам, меняется возраст льготника, что несет за собой изменение суммы.

24861,00 составляет 0,8 % от 3 091 730 (прогнозируемого поступления членских взносов)

**РОССИЯ**
**ОБЩЕСТВО С ОГРАНИЧЕННОЙ ОТВЕТСТВЕННОСТЬЮ**
**«ДИАР – ПРОЕКТ»**

ИНН 3907020607
р/с 40702810620110000070
в Калининградском Отделении № 8626 ПАО Сбербанк
г. Калининград
к/с 30101810100000000634
БИК 042748634

236016, Россия, г. Калининград,
Пер. Майский, 3 офис 1

тел (4012) 50-80-76

# КОММЕРЧЕСКОЕ ПРЕДЛОЖЕНИЕ

В ответ на Ваш запрос сообщаю, что стоимость работ по выполнению проектов наружные сети ливневой канализации и улично-дорожной сети СНТ «Октябрьское» составит 700 000 (семьсот тысяч) рублей.

В стоимость работ входит согласование точек подключения ливневой канализации в МБУ «Гидротехник»

Срок действия данного коммерческого предложения 1 месяц.

Директор ООО «Диар-проект» НЕШКОВ Н. А.

Общество с ограниченной ответственностью ДИАР-ПРОЕКT РОССИЯ г. Калининград

Пнд, 28 Фев 2022 14:56

# проектирование по ТУ

От: Нимб-Проект <nymb2002@mail.ru>

Кому: Светлана Воронцова <shahr88@mail.ru>

---

Светлана!
По вопросу проектирования согласно полученных ТУ сообщаю следующее:предварительная стоимость проектирования дождевой канализации стадия Р составит от 3.0  до 5.0 млн руб. Стоимость зависит от протяженности существующих дорог ( по нашим прикидкам примерно 7.0 км). Для составления точной сметы  необходима сьемка СНТ.

С уважением, О.Ю.

ООО "НИМБ-ПРОЕКТ"
(4012)566-554, 566-553
факс (4012)566-551

**Общество с ограниченной ответственностью**
**«Строительная Энергетическая Компания»**

**Юридический адрес: 236004**
**г. Калининград, ул. Дзержинского, 44А-34**
**Тел. +7(911)8587520**
**E.mail: ctek39@mail.ru**

**ИНН: 3906393300**
**КПП: 390601001**
**ОГРН: 1203900009609**

Председателю правления СНТ «ОКТЯБРЬСКОЕ»
Воронцовой С.Ф.

# КОММЕРЧЕСКОЕ ПРЕДЛОЖЕНИЕ

Общество с ограниченной ответственностью "Строительная Энергетическая Компания", предоставляет коммерческое предложение о стоимости комплекта светодиодного светильника 32вт.

Стоимость комплекта:

1.Светильник светодиодный MLight 32вт - 2250 (две тысячи двести пятьдесят) рублей 00 копеек.

2. Кронштейн для крепления светодиодного светильника – 480 (четыреста восемьдесят) рублей 00 копеек.

3. Лента бандажная 2 метра – 180 (сто восемьдесят) рублей 00 копеек.

4. Скрепа бандажная 2 шт. – 50 (пятьдесят) рублей 00 копеек.

5. Прокалывающий зажим 2 шт. – 450 (четыреста пятьдесят) рублей 00 копеек.

6. Провод ВВГ 2х1,5 1.5 метра – 120 (сто двадцать) рублей 00 копеек.

7. Фотореле – 470 (четыреста семьдесят) рублей 00 копеек.

**Итого цена комплекта: 4000 (четыре тысячи) рублей 00 копеек.**

НДС не предусмотрен.

Генеральный директор: _____ /В.В. Бердников/

диар проект

ООО "Диар-проект"

# «Капитальный ремонт улично-дорожной сети с устройством ливневой канализации СНТ «Октябрьское»

## РАБОЧАЯ ДОКУМЕНТАЦИЯ

*Наружные сети ливневой канализации*

*3/03/2022-НК*

*2022 г.*

диар
проект

ООО "Диар-проект"

# «Капитальный ремонт улично-дорожной сети с устройством ливневой канализации СНТ «Октябрьское»

РАБОЧАЯ ДОКУМЕНТАЦИЯ

Наружные сети ливневой канализации

3/03/2022-НК

Генеральный директор Д.И. Чепик

2022 г.

## Ведомость чертежей основного комплекта

| Лист | Наименование | Примечание | Лист | Наименование | Примечание |
|---|---|---|---|---|---|
| 1 | Общие данные (начало) | | 26 | Профиль К2 (от колодца Д-139 до колодца Д-129, от колодца Д-144 до колодца Д-143, от колодца Д-140 до колодца Д-146) | |
| 2 | Общие данные (окончание) | | 27 | Профиль К2 (от колодца Д-151а до колодца 148а) | |
| 3 | План наружных сетей К2. М 1:500 | | 28 | Профиль К2 (от колодца Д-152 до колодца Ксущ.) | |
| 4 | План наружных сетей К2. М 1:500 | | 29 | Профиль К2 (от колодца Д-157 до колодца Д-156, от колодца Д-163 до колодца Д-156) | |
| 5 | План наружных сетей К2. М 1:500 | | 30 | Профиль К2 (от колодца Д-159 до колодца Д-89) | |
| 6 | План наружных сетей К2. М 1:500 | | 31 | Профиль К2 (от колодца Д-167 до колодца 170, от колодца Д-171 до колодца 10) | |
| 7 | План наружных сетей К2. М 1:500 | | 32 | Профиль К2 (от колодца Д-179 до колодца Д-45, от колодца Д-173 до колодца 148а) | |
| 8 | План наружных сетей К2. М 1:500 | | 32а | Профиль К2 (от колодца Д-186 до колодца 39, от колодца Д-188 до) колодца Д-69, от колодца Д-190 до колодца 193, от колодца | |
| 9 | Профиль К2 (от колодца 1 до колодца Д-12) | | | Д-194 до колодца 198) | |
| 10 | Профиль К2 (от колодца Д-13 до колодца Д-32) | | 32б | Профиль К2 (от колодца Д-199 до колодца 200, от колодца Д-201 до колодца 202, от колодца Д-203 до колодца 205, от колодца Д-206 до | |
| 11 | Профиль К2 ( от колодца Д-23 до колодца Д-59) | | | колодца Д-159, от колодца Д-207 до колодца Д-131 ) | |
| 12 | Профиль К2 (от колодца Д-48 до колодца Д-41) | | 33 | Таблица колодцев (Система К2) | |
| 13 | Профиль К2 (от колодца Д-41 до колодца Ксущ, от колодца Д-33в до колодца 33б) | | 34 | Таблица колодцев (Система К2) | |
| 14 | Профиль К2 (от колодца Д-53 до колодца Д-67) | | 35 | Таблица колодцев (Система К2) | |
| 15 | Профиль К2 (от колодца Д-67 до колодца Ксущ.) | | 36 | Таблица колодцев (Система К2) | |
| 16 | Профиль К2 (от колодца 73 до колодца Ксущ.) | | 37 | Таблица колодцев (Система К2) | |
| 17 | Профиль К2 (от колодца Д-89 до колодца 87) | | 38 | Таблица колодцев (Система К2) | |
| 18 | Профиль К2 (от колодца Д-93 до колодца Д-85) | | 39 | Таблица колодцев (Система К2) | |
| 19 | Профиль К2 (от колодца Д-100 до колодца 83) | | 40 | Таблица колодцев (Система К2) | |
| 20 | Профиль К2 (от колодца 105 до колодца Д-13) | | 41 | Таблица колодцев (Система К2) | |
| 21 | Профиль К2 (от колодца 113 до колодца 116, от колодца Д-112 до колодца Д-48) | | 42 | Таблица колодцев (Система К2) | |
| 22 | Профиль К2 (от колодца Д-117 до колодца Д-41, от колодца Д-123 до колодца 125) | | 43 | Таблица колодцев (Система К2) | |
| 23 | Профиль К2 (от колодца Д-126 до колодца Д-132) | | 44 | Таблица колодцев (Система К2) | |
| 24 | Профиль К2 (от колодца Д-132 до колодца 87) | | 45 | Таблица колодцев (Система К2) | |
| 25 | Профиль К2 (от колодца Д-142 до колодца 78) | | | | |

## Ведомость ссылочных и прилагаемых документов.

| Обозначение | Наименование | Примечание |
|---|---|---|
| | Ссылочные документы | |
| с.3.008.9-6/86 | Подземные безнапорные трубопроводы из | |
| | асбестоцементных, керамических, пластмассовых | |
| | и чугунных труб | |
| ТПР 902-09-22.84 | Канализационные колодцы | |
| ТПР 902-09-46.88 | Дождеприемные колодцы | |
| с.3.900.1-14 | Сборные железобетонные конструкции | |
| | для водоснабжения и канализации | |
| | Прилагаемые документы | |
| | Спецификация оборудования, изделий | |
| | и материалов | |
| | | |

Технические решения, принятые в рабочих чертежах, соответствуют требованиям экологических, санитарно-гигиенических, противопожарных и других норм, действующих на территории Российской Федерации и обеспечивают безопасную для жизни и здоровья людей эксплуатацию объекта при соблюдении предусмотренных рабочими чертежами мероприятий.

Главный инженер проекта

| Изм. | Кол.уч. | Лист | №док. | Подпись | Дата | 3/03/2022-НК | | | |
|---|---|---|---|---|---|---|---|---|---|
| | | | | | | «Капитальный ремонт улично-дорожной сети с устройством ливневой канализации СНТ «Октябрьское» | | | |
| ГИП | | Чепик | | | 04.22 | Наружные сети ливневой канализации | Стадия | Лист | Листов |
| Разработал | | Бургардт | | | 04.22 | | Р | 1 | 45 |
| Н.контр. | | Рогожкин | | | 04.22 | Общие данные (начало) | диар проект | | |

Формат А4х3

## ОБЩИЕ УКАЗАНИЯ

Проект дождевой канализации выполнен в соответствии :
-с требованиями СП32.13330.2012;
-техническим заданием на проектирование, согласованного с заказчиком;
-техническими условиями N 173 от 01.02.2022 выданных МБУ "Гидротехник";
-инженерно-геологическими изысканиями.

### Дождевая канализация.

Проектом предусмотрен отвод дождевых стоков с территории СНТ «Октябрьское» в проектируемую сеть дождевой канализации Ф200,Ф250 с последующим сбросом в существующие сети дождевой канализации Ф200, Ф250.

Проектируемая сеть дождевой канализации предусмотрена из полипропиленовых труб ПВХ, раструбных с уплотнительным кольцом труб SN 8 PE Ф200мм, SN 8 PE Ф250мм.

На проектируемой сети дождевой канализации предусмотрены дождеприемные колодцы с отстойной частью 500мм.

Перелив воды от искусственного сооружения осуществляется в колодец №10 с помощью переливного трубопровода Ф200мм предусмотренного на глубине 300мм от поверхности земли.

### Монтаж систем.

Монтаж и испытание систем дренажа производить на основании требований СП 129.13330.

Строительство осуществлять в соответствии с требованиями СНиП 111-4-80* "Техника безопасности в строительстве".

Земляные работы выполнять в соответствии с требованиями СП45.13330.2017 (СНиП 3.02.01-87).

При засыпке трубопроводов над верхом трубы обязательно устройство защитного слоя из песчаного или мягкого местного грунта толщиной не менее 30см, не содержащего твердых включений. Подбивка грунтом трубопровода производится ручным не механизированным инструментом.

| | | | | | | | | | |
|---|---|---|---|---|---|---|---|---|---|
| | | | | | | 3/03/2022-НК | | | |
| | | | | | | «Капитальный ремонт улично-дорожной сети с устройством ливневой канализации СНТ «Октябрьское» | | | |
| Изм. | Кол.уч. | Лист | №док. | Подпись | Дата | | | | |
| | | | | | | Наружные сети ливневой канализации | Стадия | Лист | Листов |
| ГИП | | Чепик | | | 04.22 | | Р | 2 | |
| Разработал | | Бургардт | | | 04.22 | | | | |
| | | | | | | Общие данные (окончание) | диар проект | | |
| Н.контр. | | Рогожкин | | | 04.22 | | | | |

Формат А4

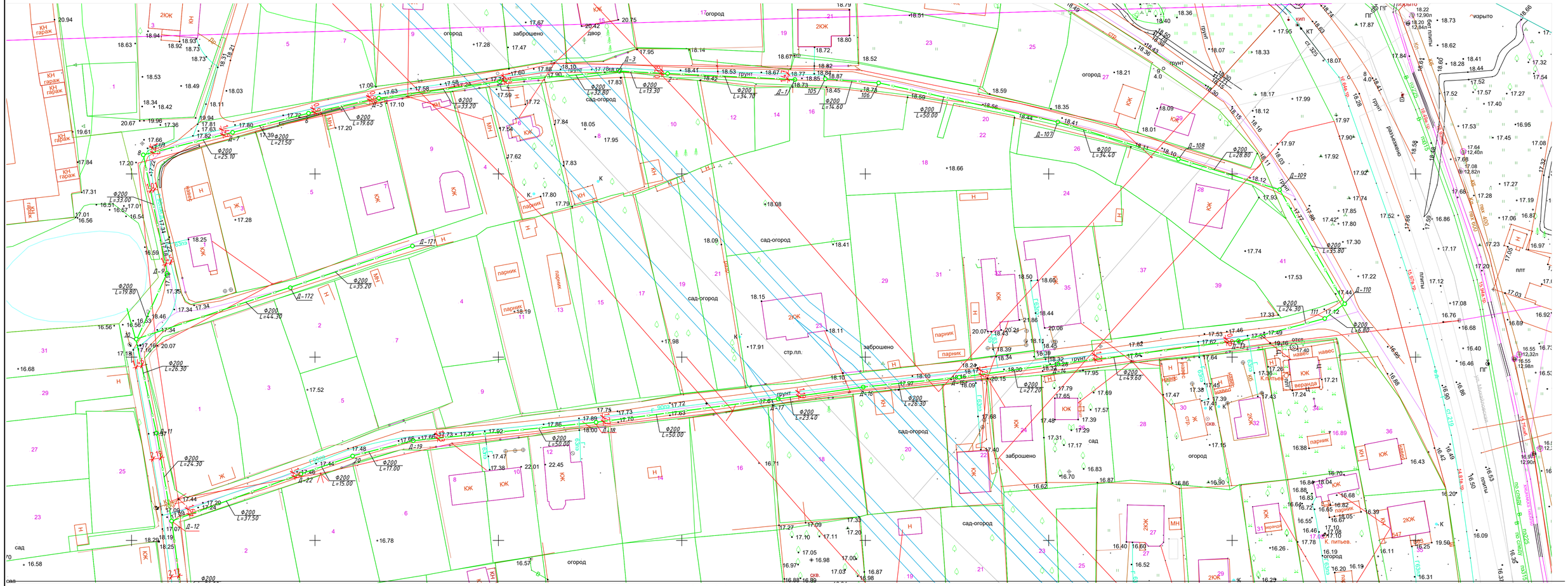


Схема блокировки листов

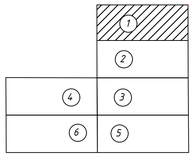


| Изм. | Кол.уч. | Лист | №док. | Подпись | Дата | 3/03/2022-НК | | |
|---|---|---|---|---|---|---|---|---|
| | | | | | | «Капитальный ремонт улично-дорожной сети с устройством ливневой канализации СНТ «Октябрьское» | | |
| ГИП | | Чепик | | | 04.22 | Наружные сети ливневой канализации | Стадия | Лист | Листов |
| Разработал | | Бургардт | | | 04.22 | | Р | 3 | |
| Н.контр. | | Рогожкин | | | 04.22 | План наружных сетей К2. М 1:500 | ДИАР проект | | |

Копировал

Формат А420х891 (А3х3)

Линия сводки с листом 3

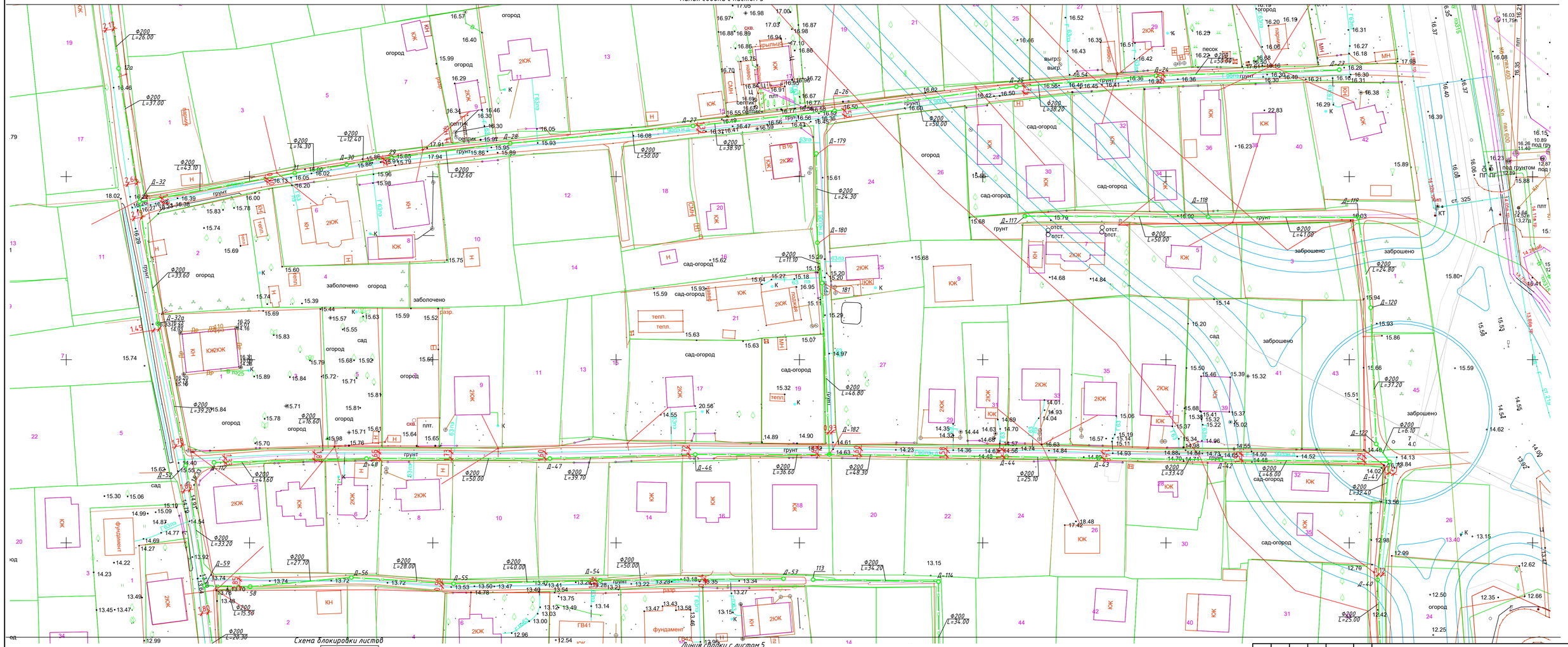

Линия сводки с листом 5

Схема блокировки листов

| | |
|---|---|
| 1 | |
| 2 | |
| 4 | 3 |
| 6 | 5 |

| Изм. | Кол.уч. | Лист | №док. | Подпись | Дата |
|---|---|---|---|---|---|
| ГИП | Чепик | | | | 04.22 |
| Разработал | Бургардт | | | | 04.22 |
| Н.контр. | Рогожкин | | | | 04.22 |

3/03/2022-НК

«Капитальный ремонт улично-дорожной сети с устройством ливневой канализации СНТ «Октябрьское»

Наружные сети ливневой канализации

| Стадия | Лист | Листов |
|---|---|---|
| Р | 4 | |

План наружных сетей К2. М 1:500

ДИАР проект

Копировал

Формат А420х891 (А3х3)

Линия сводки с листом 4

Линия сводки с листом 6

Линия сводки с листом 7

Схема блокировки листов

| | |
|---|---|
| | 1 |
| | 2 |
| 4 | 3 |
| 6 | 5 |

| Изм. | Кол.уч. | Лист | №док. | Подпись | Дата |
|---|---|---|---|---|---|
| ГИП | | Чепик | | | 04.22 |
| Разработал | | Бургардт | | | 04.22 |
| Н.контр. | | Рогожкин | | | 04.22 |

3/03/2022-НК

«Капитальный ремонт улично-дорожной сети с устройством ливневой канализации СНТ «Октябрьское»

Наружные сети ливневой канализации

| Стадия | Лист | Листов |
|---|---|---|
| Р | 5 | |

План наружных сетей К2. М 1:500

ДИАР проект

Копировал

Формат А420х891 (А3х3)

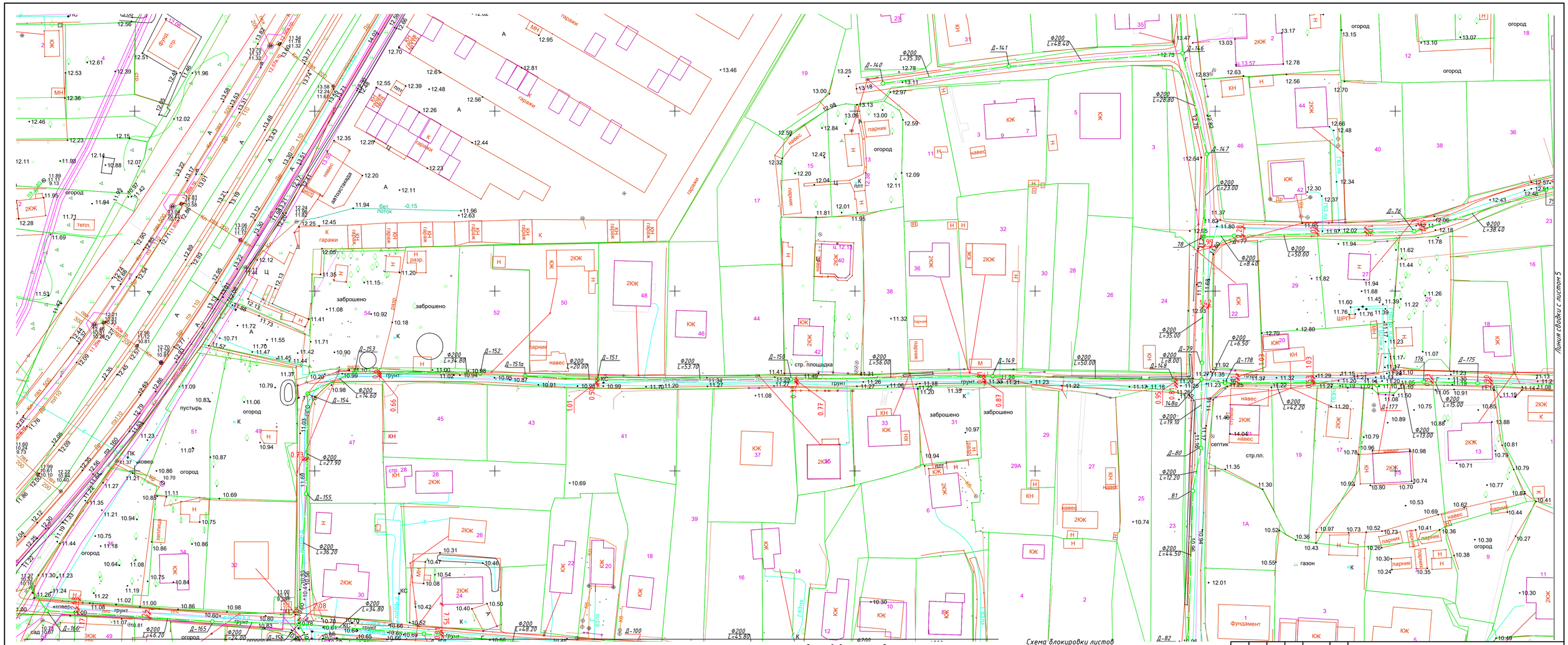


| Изм. | Кол.уч. | Лист | №док. | Подпись | Дата |
|---|---|---|---|---|---|
| ГИП | Чепик | | | 04.22 | |
| Разработал | Бургардт | | | 04.22 | |
| Н.контр. | Рогожкин | | | 04.22 | |

3/03/2022-НК

«Капитальный ремонт улично-дорожной сети с устройством ливневой канализации СНТ «Октябрьское»

Наружные сети ливневой канализации

| Стадия | Лист | Листов |
|---|---|---|
| Р | 6 | |

План наружных сетей К2. М 1:500

ДИАР проект

Копировал

Формат А420х891 (А3х3)

Линия сводки с листом 5

Линия сводки с листом 8

Схема блокировки листов

| | |
|---|---|
| 1 | |
| 2 | |
| 3 | 4 |
| 5 | 6 |

| Изм. | Кол.уч | Лист | №док. | Подпись | Дата |
|---|---|---|---|---|---|
| ГИП | | Чепик | | | 04.22 |
| Разработал | | Бургардт | | | 04.22 |
| Н.контр. | | Рогожкин | | | 04.22 |

3/03/2022-НК

«Капитальный ремонт улично-дорожной сети с устройством ливневой канализации СНТ «Октябрьское»

Наружные сети ливневой канализации

| Стадия | Лист | Листов |
|---|---|---|
| Р | 7 | |

План наружных сетей К2.
М 1:500

ДИАР проект

Копировал

Формат А420х891 (А3х3)

Линия сводки с листом 6

Линия сводки с листом 7

Схема блокировки листов

| | |
|---|---|
| 1 | |
| 2 | |
| 4 | 3 |
| 6 | 5 |

| Изм. | Кол.уч | Лист | №док. | Подпись | Дата |
|---|---|---|---|---|---|
| ГИП | | Чепик | | | 04.22 |
| Разработал | | Бургардт | | | 04.22 |
| Н.контр. | | Рогожкин | | | 04.22 |

Э/03/2022-НК

«Капитальный ремонт улично-дорожной сети с устройством ливневой канализации СНТ «Октябрьское»

Наружные сети ливневой канализации

| Стадия | Лист | Листов |
|---|---|---|
| Р | 8 | |

План наружных сетей К2. М 1:500

ДИАР проект

Копировал

Формат А420х891 (А3х3)

К2

М 1:500 по горизонтали,
М 1:100 по вертикали

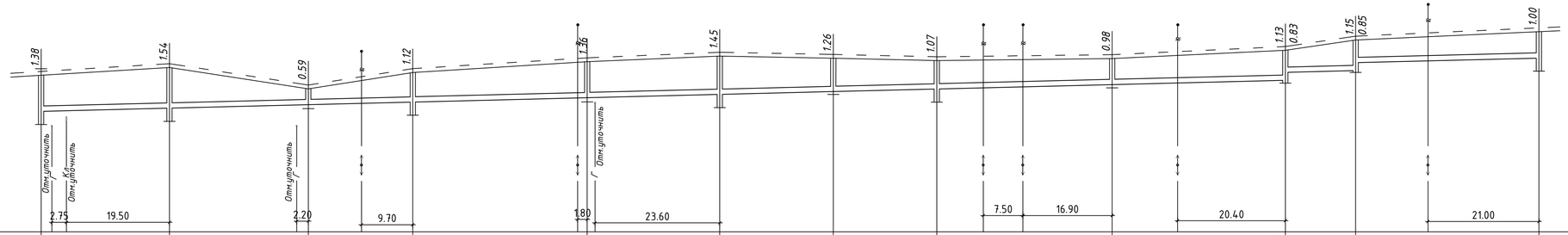


| 11 | | | | | | | | | | | | | | | | | |
|---|---|---|---|---|---|---|---|---|---|---|---|---|---|---|---|---|---|
| отметка низа или лотка трубы | 15.564 | 15.685 | 15.816 | 15.915 | 16.080 | 16.205 | 16.312 | 16.410 | 16.576 | 16.740 | 17.041 | 17.107 | 17.407 | 17.580 | |
| Проектная отметка земли | 16.940 | 17.220 | 16.410 | 17.030 | 17.440 | 17.650 | 17.570 | 17.480 | 17.560 | 17.870 | | 18.260 | | 18.580 | |
| Натурная отметка земли | 17.090 | 17.370 | 16.560 | 17.180 | 17.590 | 17.800 | 17.720 | 17.630 | 17.710 | 18.020 | | 18.410 | | 18.730 | |
| Обозначение трубы и тип изоляции | Труба 200 SN 8 PE | | | Труба 200 SN 8 PE | | Труба 200 SN 8 PE | Труба 200 SN 8 PE | | Труба 200 SN 8 PE | Труба 200 SN 8 PE | | | Труба 200 SN 8 PE | | |
| основание | Подготовленное, основание из песка толщиной 10см | | | Подготовленное, основание из песка толщиной 10см | | Подготовленное, основание из песка толщиной 10см | Подготовленное, основание из песка толщиной 10см | | Подготовленное, основание из песка толщиной 10см | Подготовленное, основание из песка толщиной 10см | | | Подготовленное, основание из песка толщиной 10см | | |
| Длина / Уклон, ‰ | 5.00 | | 50.60 | 5.00 | | | | 119.00 | 5.00 | | | | | 114.00 | |
| Расстояние | | 24.30 | 26.30 | 19.80 | 33.00 | 25.10 | 21.50 | 19.60 | 33.20 | 32.80 | | 13.30 | 34.70 | | |
| Номер колодца, точки, угла поворота | Д-12 | Д-11 | 10 | Д-9 | 8 | Д-7 | 6 | Д-5 | 4 | Д-3 | | 2 | | Д-1 | |

| Изм. | Кол.уч. | Лист | №док. | Подпись | Дата |
|---|---|---|---|---|---|
| ГИП | | Чепик | | | 04.22 |
| Разработал | | Бургардт | | | 04.22 |
| Н.контр. | | Рогожкин | | | 04.22 |

3/03/2022-НК

«Капитальный ремонт улично-дорожной сети с устройством ливневой канализации СНТ «Октябрьское»

Наружные сети ливневой канализации

| Стадия | Лист | Листов |
|---|---|---|
| Р | 9 | |

Профиль К2 (от колодца 1 до колодца Д-12)

диар проект

Формат А4х4

К2

М 1:500 по горизонтали,
М 1:100 по вертикали

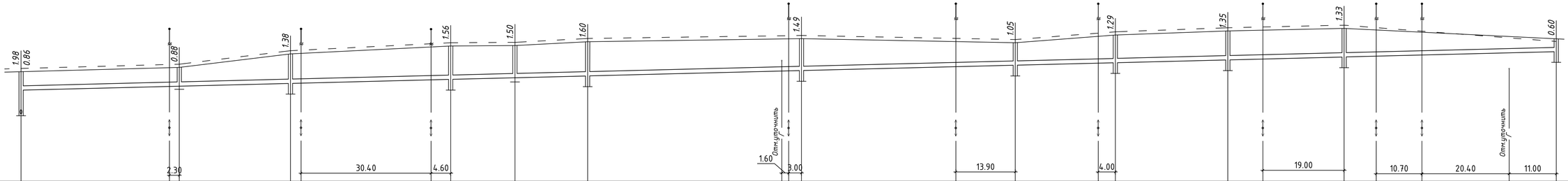


| | | | | | | | | | | | | | | | | | | | | | | | | |
|---|---|---|---|---|---|---|---|---|---|---|---|---|---|---|---|---|---|---|---|---|---|---|---|---|
| отметка низа или лотка трубы | 14.134 | 15.249 | 15.434 | 15.564 | 15.752 | 15.827 | 15.912 | 16.162 | 16.412 | 16.529 | 16.661 | 16.797 | 17.045 |
| Проектная отметка земли | 16.110 | 16.310 | 16.940 | 17.310 | 17.330 | 17.510 | 17.650 | 17.460 | 17.820 | 18.010 | 18.130 | 17.645 |
| Натурная отметка земли | 16.260 | 16.460 | 17.090 | 17.460 | 17.480 | 17.660 | 17.800 | 17.610 | 17.970 | 18.160 | 18.280 | 17.520 |
| Обозначение трубы и тип изоляции | Труба 200 SN 8 PE | | | Труба 200 SN 8 PE | | Труба 200 SN 8 PE | | Труба 200 SN 8 PE | | Труба 200 SN 8 PE | | Труба 200 SN 8 PE |
| основание | Подготовленное, основание из песка толщиной 10см | | | Подготовленное, основание из песка толщиной 10см | | Подготовленное, основание из песка толщиной 10см | | Подготовленное, основание из песка толщиной 10см | | Подготовленное, основание из песка толщиной 10см | | Подготовленное, основание из песка толщиной 10см |
| Длина / Уклон, ‰ | 5.00 | | 63.00 | 5.00 | | | 119.50 | 5.00 | | | | | 176.50 |
| Расстояние | | 37.00 | 26.00 | 37.50 | 15.00 | 17.00 | 50.00 | 50.00 | 23.40 | 26.30 | 27.20 | 49.60 | |
| Номер колодца, точки, угла поворота | Д-32 | | 12а | Д-12 | Д-22 | 20 | Д-19 | Д-18 | Д-17 | Д-16 | Д-15 | Д-14 | Д-13 |

| Изм. | Кол.уч. | Лист | №док. | Подпись | Дата |
|---|---|---|---|---|---|
| ГИП | | Чепик | | | 04.22 |
| Разработал | | Бургардт | | | 04.22 |
| Н.контр. | | Рогожкин | | | 04.22 |

3/03/2022-НК

«Капитальный ремонт улично-дорожной сети с устройством ливневой канализации СНТ «Октябрьское»

Наружные сети ливневой канализации

| Стадия | Лист | Листов |
|---|---|---|
| Р | 10 | |

Профиль К2 (от колодца Д-13 до колодца Д-32)

диар проект

Формат А4х4

К2

М 1:500 по горизонтали,
М 1:100 по вертикали

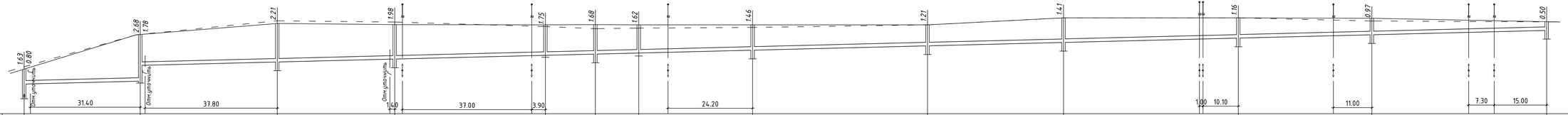


| | | | | | | | | | | | | | | | | | | | | | | | | | | |
|---|---|---|---|---|---|---|---|---|---|---|---|---|---|---|---|---|---|---|---|---|---|---|---|---|---|---|
| отметка низа или лотка трубы | 11.922 | 12.700 | 12.866 | 13.770 | 13.966 | 14.134 | 14.349 | 14.420 | 14.482 | 14.645 | 14.895 | 15.089 | 15.339 | 15.530 | 15.780 |
| Проектная отметка земли | 13.550 | | 15.550 | | 16.180 | 16.110 | 16.100 | 16.100 | 16.100 | 16.100 | 16.100 | 16.500 | 16.500 | 16.500 | 16.280 |
| Натурная отметка земли | 13.700 | | 15.550 | | 16.330 | 16.260 | 16.050 | 15.880 | 15.910 | 15.950 | 16.100 | 16.500 | 16.500 | 16.320 | 16.280 |
| Обозначение трубы и тип изоляции | | Труба 200 SN 8 PE | | Труба 200 SN 8 PE | | Труба 200 SN 8 PE | Труба 200 SN 8 PE | | Труба 200 SN 8 PE | Труба 200 SN 8 PE | Труба 200 SN 8 PE | Труба 200 SN 8 PE | Труба 200 SN 8 PE | Труба 200 SN 8 PE | Труба 200 SN 8 PE |
| основание | | Подготовленное, основание из песка толщиной 10см | | Подготовленное, основание из песка толщиной 10см | | Подготовленное, основание из песка толщиной 10см | Подготовленное, основание из песка толщиной 10см | | Подготовленное, основание из песка толщиной 10см | Подготовленное, основание из песка толщиной 10см | Подготовленное, основание из песка толщиной 10см | Подготовленное, основание из песка толщиной 10см | Подготовленное, основание из песка толщиной 10см | Подготовленное, основание из песка толщиной 10см | Подготовленное, основание из песка толщиной 10см |
| Длина / Уклон, ‰ | | 5.00 / 33.20 | | 5.00 / 72.80 | | | 5.00 / 57.40 | | 5.00 / 133.90 | | | 5.00 / 138.20 | | | |
| Расстояние | | 33.20 | | 39.20 | | 33.60 | 43.10 | 14.30 | 12.40 | 32.60 | 50.00 | 38.90 | 50.00 | 38.20 | 50.00 |
| Номер колодца, точки, угла поворота | Д-59 | | Д-52 | | Д-32а | Д-32 | 31 | Д-30 | 29 | Д-28 | Д-27 | Д-26 | Д-25 | Д-24 | Д-23 |

| Изм. | Кол.уч. | Лист | №док. | Подпись | Дата |
|---|---|---|---|---|---|
| ГИП | | Чепик | | | 04.22 |
| Разработал | | Бургардт | | | 04.22 |
| Н.контр. | | Рогожкин | | | 04.22 |

3/03/2022-НК

«Капитальный ремонт улично-дорожной сети с устройством ливневой канализации СНТ «Октябрьское»

Наружные сети ливневой канализации

| Стадия | Лист | Листов |
|---|---|---|
| Р | 11 | |

Профиль К2 ( от колодца Д-23 до колодца Д-59)

ДИАР проект

Формат А4х5

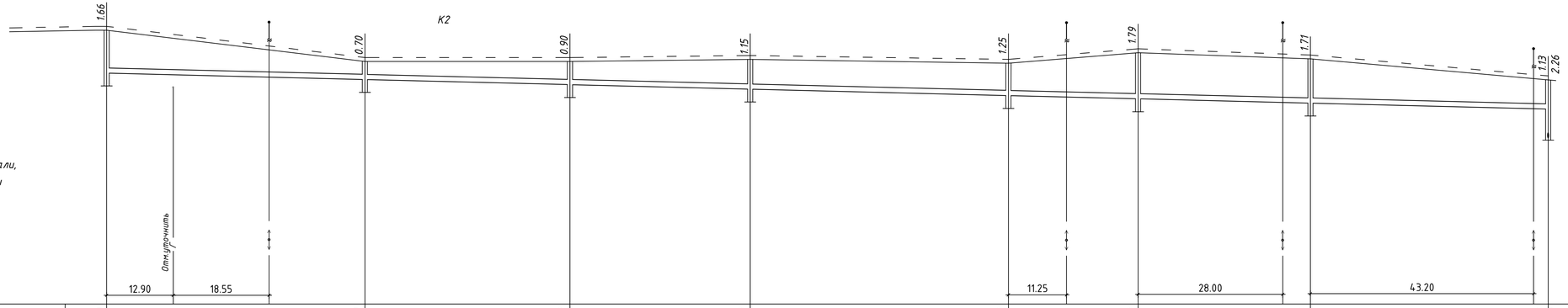


М 1:500 по горизонтали,
М 1:100 по вертикали

5

| | | | | | | | | | |
|---|---|---|---|---|---|---|---|---|---|
| отметка низа или лотка трубы | 13.950 | 13.700 | 13.502 | 13.328 | 13.078 | 12.953 | 12.786 | 12.556 / 11.432 | |
| Проектная отметка земли | 15.610 | 14.400 | 14.400 | 14.480 | 14.330 | 14.740 | 14.500 | 13.690 | |
| Натурная отметка земли | 15.760 | 14.550 | 14.550 | 14.630 | 14.480 | 14.890 | 14.650 | 13.840 | |
| Обозначение трубы и тип изоляции | | Труба 200 SN 8 PE | Труба 200 SN 8 PE | Труба 200 SN 8 PE | Труба 200 SN 8 PE | Труба 200 SN 8 PE | Труба 200 SN 8 PE | Труба 200 SN 8 PE | |
| основание | | Подготовленное, основание из песка толщиной 10см | Подготовленное, основание из песка толщиной 10см | Подготовленное, основание из песка толщиной 10см | Подготовленное, основание из песка толщиной 10см | Подготовленное, основание из песка толщиной 10см | Подготовленное, основание из песка толщиной 10см | Подготовленное, основание из песка толщиной 10см | |
| Уклон, ‰ / Длина | | 174.60 | | | 5.00 | 104.50 | | 5.00 | |
| Расстояние | | 50.00 | 39.70 | 34.90 | 50.00 | 25.10 | 33.40 | 46.00 | |
| Номер колодца, точки, угла поворота | Д-48 | Д-47 | Д-46 | Д-45 | Д-44 | Д-43 | Д-42 | Д-41 | |

| Изм. | Кол.уч. | Лист | №док. | Подпись | Дата | 3/03/2022-НК | | | |
|---|---|---|---|---|---|---|---|---|---|
| | | | | | | «Капитальный ремонт улично-дорожной сети с устройством ливневой канализации СНТ «Октябрьское» | | | |
| ГИП | | Чепик | | | 04.22 | Наружные сети ливневой канализации | Стадия | Лист | Листов |
| Разработал | | Бургардт | | | 04.22 | | Р | 12 | |
| | | | | | | Профиль К2 (от колодца Д-48 до колодца Д-41) | диар проект | | |
| Н.контр. | | Рогожкин | | | 04.22 | | | | |

Формат А4х4

К2

М 1:500 по горизонтали,
М 1:100 по вертикали

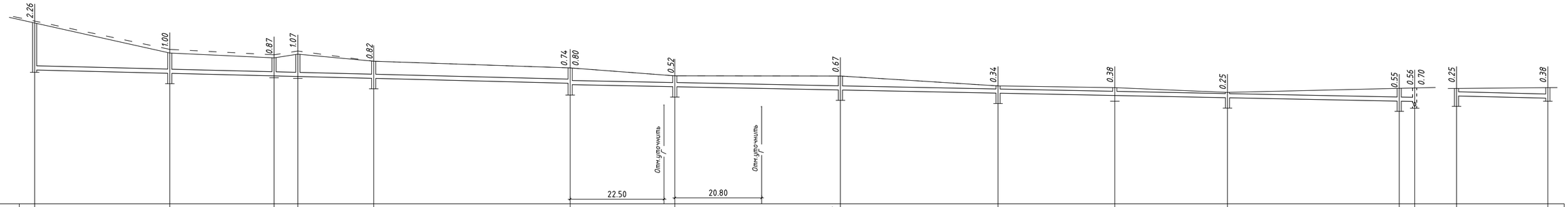


5

| | | | | | | | | | | | | | | | | | | | | | | | | |
|---|---|---|---|---|---|---|---|---|---|---|---|---|---|---|---|---|---|---|---|---|---|---|---|---|
| отметка низа или лотка трубы | 11.432 | 11.270 | 11.45 | 11.117 | 11.026 | 10.791 | 10.727 | 10.627 | 10.468 | 10.317 | 10.205 | 10.097 | 9.932 | 9.917 | 9.780 | 10.293 | 10.205 |
| Проектная отметка земли | 13.690 | 12.270 | 12.010 | 12.190 | 11.850 | 11.530 | 11.150 | 11.140 | 10.660 | 10.580 | 10.350 | 10.480 | 10.480 | 10.540 | 10.580 |
| Натурная отметка земли | 13.840 | 12.420 | 12.160 | 12.340 | 11.850 | 11.530 | 11.150 | 11.140 | 10.660 | 10.580 | 10.350 | 10.480 | 10.480 | 10.540 | 10.580 |
| Обозначение трубы и тип изоляции | | Труба 200 SN 8 PE | Труба 200 SN 8 PE | | Труба 200 SN 8 PE | | Труба 200 SN 8 PE | | Труба 200 SN 8 PE | Труба 200 SN 8 PE | | Труба 200 SN 8 PE | | | Труба 200 SN 8 PE |
| основание | | Подготовленное, основание из песка толщиной 10см | Подготовленное, основание из песка толщиной 10см | | Подготовленное, основание из песка толщиной 10см | | Подготовленное, основание из песка толщиной 10см | | Подготовленное, основание из песка толщиной 10см | Подготовленное, основание из песка толщиной 10см | | Подготовленное, основание из песка толщиной 10см | | | Подготовленное, основание из песка толщиной 10см |
| Длина / Уклон, ‰ | | 32.40 / 5.00 | 96.00 | | 5.00 | | 102.60 | | 4.00 | 99.90 | | 4.00 | | | 21.90 / 4.00 |
| Расстояние | | 32.40 | 25.00 | 5.70 | 18.20 | 47.10 | 25.10 | 39.70 | 37.80 | 28.00 | 27.00 | 41.20 | 3.70 | | 21.90 |
| Номер колодца, точки, угла поворота | Д-41 | Д-40 | 39 | 38 | Д-37 | Д-36 | Д-35 | Д-34 | Д-33 | 33б | Д-33а | Д-33г | Ксущ. | Д-33в | 33б |

| | | | | | | | | | |
|---|---|---|---|---|---|---|---|---|---|
| | | | | | | 3/03/2022-НК | | | |
| | | | | | | «Капитальный ремонт улично-дорожной сети с устройством ливневой канализации СНТ «Октябрьское» | | | |
| Изм. | Кол.уч. | Лист | №док. | Подпись | Дата | | | | |
| ГИП | | Чепик | | | 04.22 | Наружные сети ливневой канализации | Стадия | Лист | Листов |
| Разработал | | Бургардт | | | 04.22 | | Р | 13 | |
| | | | | | | Профиль К2 (от колодца Д-41 до колодца Ксущ, от колодца Д-33в до колодца 33б) | диар проект | | |
| Н.контр. | | Рогожкин | | | 04.22 | | | | |

Формат А4х4

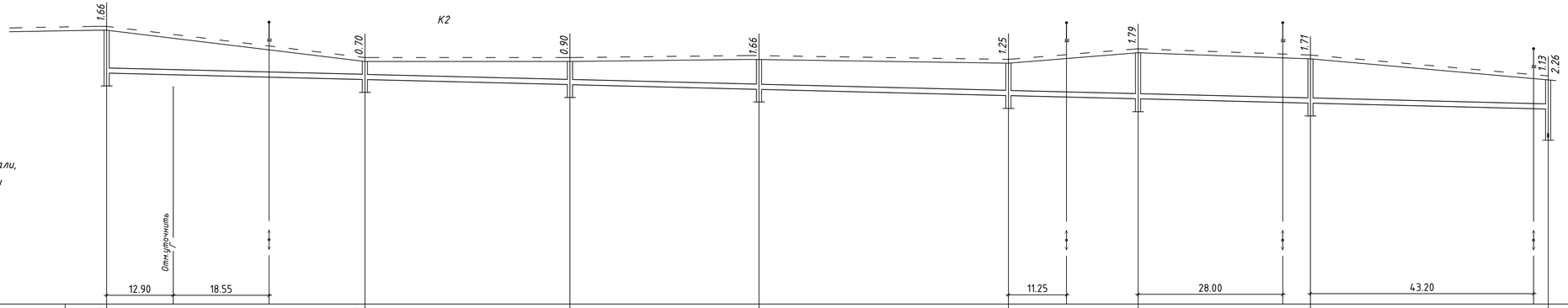


М 1:500 по горизонтали,
М 1:100 по вертикали

5

| | | | | | | | | | |
|---|---|---|---|---|---|---|---|---|---|
| отметка низа или лотка трубы | 13.950 | 13.700 | 13.502 | 13.319 | 13.078 | 12.953 | 12.786 | 12.556 / 11.432 | |
| Проектная отметка земли | 15.610 | 14.400 | 14.400 | 14.480 | 14.330 | 14.740 | 14.500 | 13.690 | |
| Натурная отметка земли | 15.760 | 14.550 | 14.550 | 14.630 | 14.480 | 14.890 | 14.650 | 13.840 | |
| Обозначение трубы и тип изоляции | | Труба 200 SN 8 PE | Труба 200 SN 8 PE | Труба 200 SN 8 PE | Труба 200 SN 8 PE | Труба 200 SN 8 PE | Труба 200 SN 8 PE | Труба 200 SN 8 PE | |
| основание | | Подготовленное, основание из песка толщиной 10см | Подготовленное, основание из песка толщиной 10см | Подготовленное, основание из песка толщиной 10см | Подготовленное, основание из песка толщиной 10см | Подготовленное, основание из песка толщиной 10см | Подготовленное, основание из песка толщиной 10см | Подготовленное, основание из песка толщиной 10см | |
| Уклон, ‰ / Длина | | 174.60 | | | 5.00 | 104.50 | | 5.00 | |
| Расстояние | | 50.00 | 39.70 | 36.60 | 48.30 | 25.10 | 33.40 | 46.00 | |
| Номер колодца, точки, угла поворота | Д-48 | Д-47 | Д-46 | Д-182 | Д-44 | Д-43 | Д-42 | Д-41 | |

| Изм. | Кол.уч. | Лист | №док. | Подпись | Дата |
|---|---|---|---|---|---|
| ГИП | | Чепик | | | 04.22 |
| Разработал | | Бургардт | | | 04.22 |
| Н.контр. | | Рогожкин | | | 04.22 |

3/03/2022-НК

«Капитальный ремонт улично-дорожной сети с устройством ливневой канализации СНТ «Октябрьское»

Наружные сети ливневой канализации

| Стадия | Лист | Листов |
|---|---|---|
| Р | 12 | |

Профиль К2 (от колодца Д-48 до колодца Д-41)

диар проект

Формат А4х4

К2

М 1:500 по горизонтали,
М 1:100 по вертикали

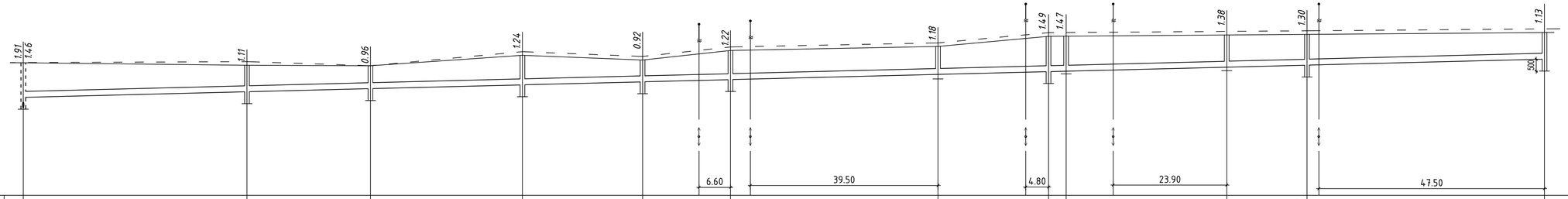


5

| | | | | | | | | | | | | | | | | | | | | | | | | |
|---|---|---|---|---|---|---|---|---|---|---|---|---|---|---|---|---|---|---|---|---|---|---|---|---|
| отметка низа или лотка трубы | 8.680 | 9.132 | 9.367 | 9.497 | 9.657 | 9.783 | 9.876 | 10.095 | 10.212 | 10.230 | 10.400 | 10.484 | 10.734 |
| Проектная отметка земли | 10.590 | 10.480 | 10.460 | 10.900 | 10.700 | 11.100 | 11.270 | 11.700 | 11.700 | 11.780 | 11.780 | 11.860 |
| Натурная отметка земли | 10.590 | 10.630 | 10.460 | 11.050 | 10.850 | 11.250 | 11.420 | 11.850 | 11.850 | 11.930 | 11.930 | 12.010 |
| Обозначение трубы и тип изоляции | Труба 250 SN 8 PE | Труба 250 SN 8 PE | Труба 250 SN 8 PE | Труба 250 SN 8 PE | Труба 250 SN 8 PE |
| основание | Подготовленное, основание из песка толщиной 10см | Подготовленное, основание из песка толщиной 10см | Подготовленное, основание из песка толщиной 10см | Подготовленное, основание из песка толщиной 10см | Подготовленное, основание из песка толщиной 10см |
| Уклон, ‰ / Длина | 5.00 | 130.40 | 5.00 | 189.90 |
| Расстояние | 47.10 | 26.00 | 32.00 | 25.30 | 18.50 | 43.70 | 23.30 | 3.70 | 33.80 | 16.90 | 50.00 |
| Номер колодца, точки, угла поворота | Ксущ. | Д-185 | Д-184 | Д-183 | Д-72 | Д-71 | 70 | Д-69 | 125 | 116 | Д-68 | Д-67 |

| Изм. | Кол.уч. | Лист | №док. | Подпись | Дата | 3/03/2022-НК | | | |
|---|---|---|---|---|---|---|---|---|---|
| | | | | | | «Капитальный ремонт улично-дорожной сети с устройством ливневой канализации СНТ «Октябрьское» | | | |
| ГИП | | Чепик | | | 04.22 | Наружные сети ливневой канализации | Стадия | Лист | Листов |
| Разработал | | Бургардт | | | 04.22 | | Р | 15 | |
| | | | | | | Профиль К2 (от колодца Д-67 до колодца Ксущ.) | диар проект | | |
| Н.контр. | | Рогожкин | | | 04.22 | | | | |

Формат А4х4

К2

М 1:500 по горизонтали,
М 1:100 по вертикали

5

| Номер колодца, точки, угла поворота | Д-67 | Д-66 | 65 | 64 | Д-63 | 62 | Д-61 | 60 | Д-59 | 58 | Д-56 | Д-55 | Д-54 | Д-53 |
|---|---|---|---|---|---|---|---|---|---|---|---|---|---|---|
| отметка низа или лотка трубы | 10.734 | 10.942 | 11.057 | 11.187 | 11.226 | 11.384 | 11.471 / 11.521 | 11.687 / 11.821 | 11.922 | 11.999 / 12.012 | 12.150 | 12.290 | 12.490 | 12.740 |
| Проектная отметка земли | 11.860 | 12.010 | 11.760 | 11.790 | 11.780 | 12.030 | 12.220 | 12.730 | 13.550 | 13.590 | 13.570 | 13.380 | 13.280 | 13.340 |
| Натурная отметка земли | 12.010 | 12.160 | 11.910 | 11.940 | 11.930 | 12.180 | 12.370 | 12.880 | 13.700 | 13.740 | 13.720 | 13.530 | 13.280 | 13.340 |

| Участок | Обозначение трубы и тип изоляции | основание | Уклон, ‰ / Длина |
|---|---|---|---|
| Д-67 – 65 | Труба 250 SN 8 PE | Подготовленное, основание из песка толщиной 10см | 5.00 / 64.60 |
| 65 – Д-63 | Труба 250 SN 8 PE | Подготовленное, основание из песка толщиной 10см | 5.00 / 82.60 |
| Д-63 – Д-61 | Труба 250 SN 8 PE | Подготовленное, основание из песка толщиной 10см | |
| Д-61 – 60 | Труба 200 SN 8 PE | Подготовленное, основание из песка толщиной 10см | 5.00 / 214.70 |
| 60 – Д-56 | Труба 200 SN 8 PE | Подготовленное, основание из песка толщиной 10см | |
| Д-56 – Д-55 | Труба 200 SN 8 PE | Подготовленное, основание из песка толщиной 10см | |
| Д-55 – Д-54 | Труба 200 SN 8 PE | Подготовленное, основание из песка толщиной 10см | |
| Д-54 – Д-53 | Труба 200 SN 8 PE | Подготовленное, основание из песка толщиной 10см | |

| Расстояние | Д-67–Д-66 | Д-66–65 | 65–64 | 64–Д-63 | Д-63–62 | 62–Д-61 | Д-61–60 | 60–Д-59 | Д-59–58 | 58–Д-56 | Д-56–Д-55 | Д-55–Д-54 | Д-54–Д-53 |
|---|---|---|---|---|---|---|---|---|---|---|---|---|---|
| | 41.60 | 23.00 | 26.00 | 7.70 | 31.50 | 17.40 | 33.20 | 20.30 | 15.50 | 27.70 | 28.00 | 40.00 | 50.00 |

| Изм. | Кол.уч. | Лист | №док. | Подпись | Дата | |
|---|---|---|---|---|---|---|
| ГИП | | Чепик | | | 04.22 | |
| Разработал | | Бургардт | | | 04.22 | |
| Н.контр. | | Рогожкин | | | 04.22 | |

З/03/2022-НК

«Капитальный ремонт улично-дорожной сети с устройством ливневой канализации СНТ «Октябрьское»

Наружные сети ливневой канализации

| Стадия | Лист | Листов |
|---|---|---|
| Р | 14 | |

Профиль К2 (от колодца Д-53 до колодца Д-67)

quap проект

Формат А4х4

К2

М 1:500 по горизонтали,
М 1:100 по вертикали

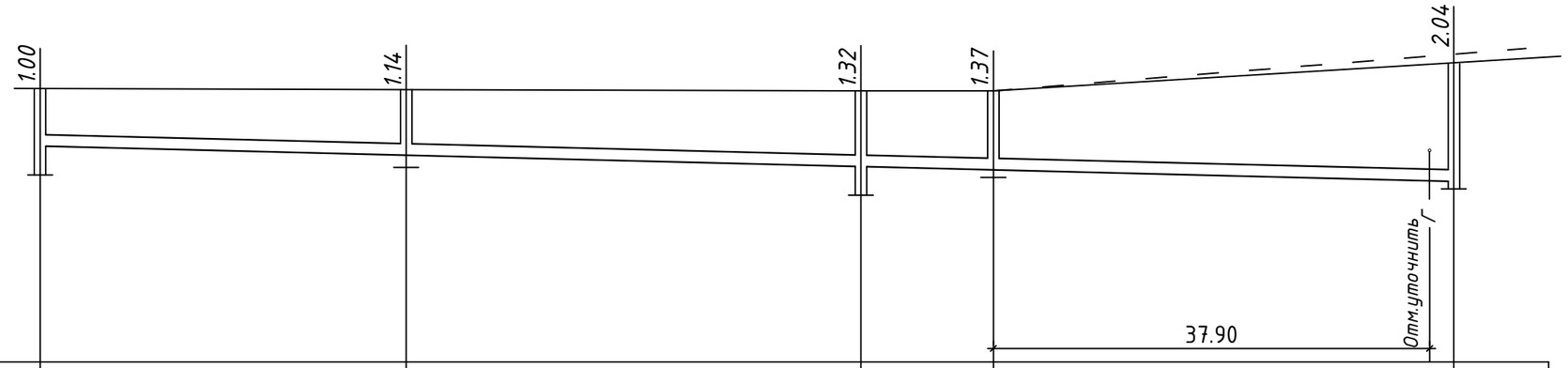


5

| | | | | | | |
|---|---|---|---|---|---|---|
| отметка низа или лотка трубы | 8.750 | 8.591 | 8.394 | 8.337 | 8.137 | |
| Проектная отметка земли | 9.750 | 9.730 | 9.710 | 9.710 | 10.180 | |
| Натурная отметка земли | 9.750 | 9.730 | 9.710 | 9.710 | 10.330 | |
| Обозначение трубы и тип изоляции | | Труба 200 SN 8 PE | Труба 200 SN 8 PE | Труба 200 SN 8 PE | | |
| основание | | Подготовленное, основание из песка толщиной 10см | Подготовленное, основание из песка толщиной 10см | Подготовленное, основание из песка толщиной 10см | | |
| Длина / Уклон, ‰ | | 122.80 | | | 5.00 | |
| Расстояние | | 31.80 | 39.50 | 11.50 | 40.00 | |
| Номер колодца, точки, угла поворота | Д-89 | 90 | Д-91 | 92 | 87 | |

| Изм. | Кол.уч. | Лист | №док. | Подпись | Дата |
|---|---|---|---|---|---|
| ГИП | | Чепик | | | 04.22 |
| Разработал | | Бургардт | | | 04.22 |
| Н.контр. | | Рогожкин | | | 04.22 |

3/03/2022-НК

«Капитальный ремонт улично-дорожной сети с устройством ливневой канализации СНТ «Октябрьское»

Наружные сети ливневой канализации

| Стадия | Лист | Листов |
|---|---|---|
| Р | 17 | |

Профиль К2 (от колодца Д-89 до колодца 87)

диар проект

Формат А3

К2

М 1:500 по горизонтали,
М 1:100 по вертикали

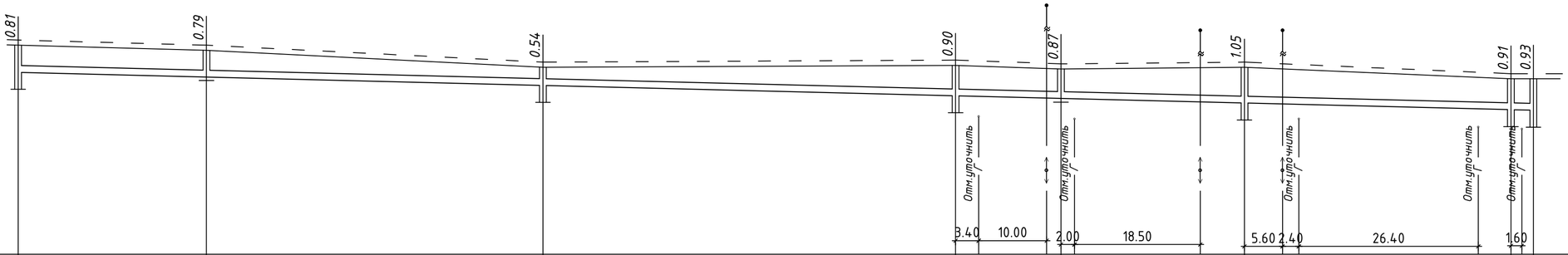


5

| | | | | | | | | | | | | | | | | |
|---|---|---|---|---|---|---|---|---|---|---|---|---|---|---|---|---|
| отметка низа или лотка трубы | 10.360 | | 10.221 | | 9.973 | | 9.669 | | 9.591 | | 9.456 | | 9.260 | 9.243 | | |
| Проектная отметка земли | 11.170 | | 11.010 | | 10.510 | | 10.570 | | 10.460 | | 10.510 | | 10.170 | 10.170 | | |
| Натурная отметка земли | 11.320 | | 11.160 | | 10.660 | | 10.720 | | 10.610 | | 10.660 | | 10.320 | 10.320 | | |
| Обозначение трубы и тип изоляции | | Труба 200 SN 8 PE | | Труба 200 SN 8 PE | | Труба 200 SN 8 PE | | | Труба 200 SN 8 PE | | | Труба 200 SN 8 PE | | | | |
| основание | | Подготовленное, основание из песка толщиной 10см | | Подготовленное, основание из песка толщиной 10см | | Подготовленное, основание из песка толщиной 10см | | | Подготовленное, основание из песка толщиной 10см | | | Подготовленное, основание из песка толщиной 10см | | | | |
| Уклон, ‰ / Длина | | 222.90 | | | | | | | | | | | 5.00 | | | |
| Расстояние | | 27.70 | | 49.50 | | 60.70 | | | 15.50 | | 27.00 | | 39.20 | 3.3 | | |
| Номер колодца, точки, угла поворота | Д-93 | | 94 | | Д-95 | | Д-96 | | 97 | | Д-98 | | Д-99 | Д-85 | | |

| | | | | | | | | |
|---|---|---|---|---|---|---|---|---|
| | | | | | | 3/03/2022-НК | | |
| Изм. | Кол.уч. | Лист | №док. | Подпись | Дата | «Капитальный ремонт улично-дорожной сети с устройством ливневой канализации СНТ «Октябрьское» | | |
| ГИП | | Чепик | | | 04.22 | Наружные сети ливневой канализации | Стадия | Лист | Листов |
| Разработал | | Бургардт | | | 04.22 | | Р | 18 | |
| Н.контр. | | Рогожкин | | | 04.22 | Профиль К2 (от колодца Д-93 до колодца Д-85) | диар проект | | |

Формат А4х3

К2

М 1:500 по горизонтали,
М 1:100 по вертикали

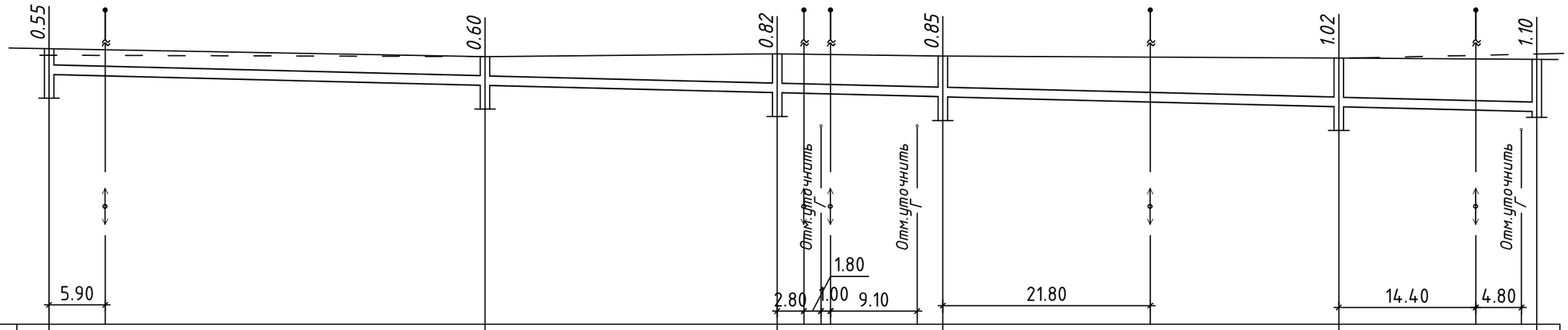


5

| | | | | | | | |
|---|---|---|---|---|---|---|---|
| отметка низа или лотка трубы | 10.246 | 10.017 | 9.863 | 9.776 | 9.568 | 9.464 | |
| Проектная отметка земли | 10.800 | 10.620 | 10.680 | 10.630 | 10.590 | 10.560 | |
| Натурная отметка земли | 10.650 | 10.620 | 10.680 | 10.630 | 10.590 | 10.710 | |
| Обозначение трубы и тип изоляции | | Труба 200 SN 8 PE | Труба 200 SN 8 PE | | Труба 200 SN 8 PE | | |
| основание | | Подготовленное, основание из песка толщиной 10см | Подготовленное, основание из песка толщиной 10см | | Подготовленное, основание из песка толщиной 10см | | |
| Уклон, ‰ / Длина | | 156.30 | | | | 5.00 | |
| Расстояние | | 45.80 | 30.70 | 17.40 | 41.60 | 20.80 | |
| Номер колодца, точки, угла поворота | Д-100 | Д-101 | Д-102 | Д-103 | Д-104 | 83 | |

| Изм. | Кол.уч. | Лист | №док. | Подпись | Дата |
|---|---|---|---|---|---|
| ГИП | | Чепик | | | 04.22 |
| Разработал | | Бургардт | | | 04.22 |
| Н.контр. | | Рогожкин | | | 04.22 |

3/03/2022-НК

«Капитальный ремонт улично-дорожной сети с устройством ливневой канализации СНТ «Октябрьское»

Наружные сети ливневой канализации

| Стадия | Лист | Листов |
|---|---|---|
| Р | 19 | |

Профиль К2 (от колодца Д-100 до колодца 83)

диар проект

Формат А3

К2

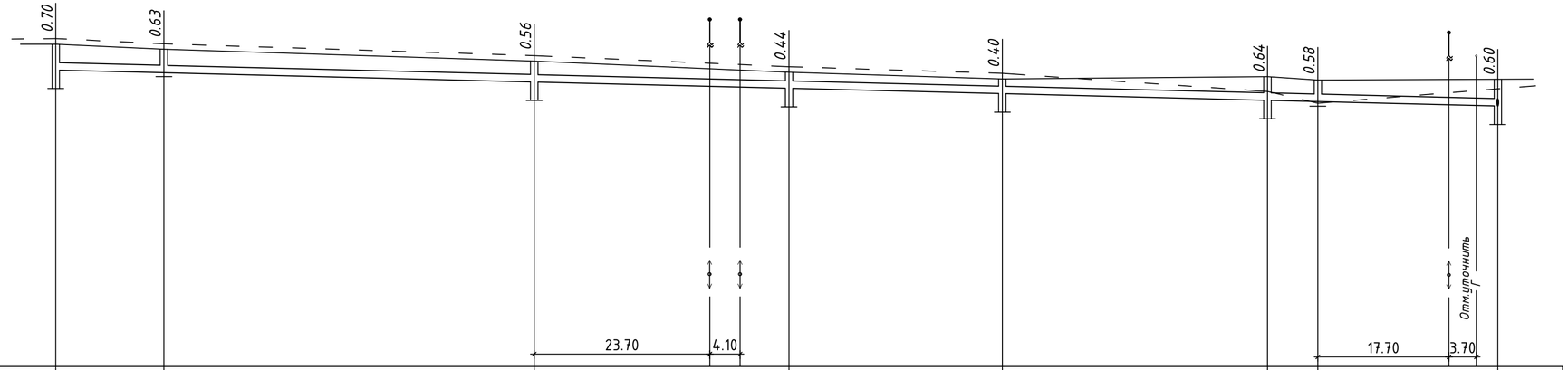


М 1:500 по горизонтали,
М 1:100 по вертикали

| | | | | | | | | | |
|---|---|---|---|---|---|---|---|---|---|
| 10 | | | | | | | | | |
| отметка низа или лотка трубы | 18.019 | 17.946 | 17.696 | 17.524 | 17.380 | 17.201 | 17.167 | 17.045 | |
| Проектная отметка земли | 18.720 | 18.580 | 18.260 | 17.960 | 17.780 | 17.840 | 17.750 | 17.645 | |
| Натурная отметка земли | 18.870 | 18.730 | 18.410 | 18.110 | 17.930 | 17.440 | 17.120 | 17.520 | |
| Обозначение трубы и тип изоляции | | Труба 200 SN 8 PE | | Труба 200 SN 8 PE | Труба 200 SN 8 PE | Труба 200 SN 8 PE | Труба 200 SN 8 PE | | |
| основание | | Подготовленное, основание из песка толщиной 10см | | Подготовленное, основание из песка толщиной 10см | Подготовленное, основание из песка толщиной 10см | Подготовленное, основание из песка толщиной 10см | Подготовленное, основание из песка толщиной 10см | | |
| Уклон, ‰ / Длина | | 194.70 | | | | | | 5.00 | |
| Расстояние | | 14.60 | 50.00 | 34.40 | 28.80 | 35.80 | 6.80 | 24.30 | |
| Номер колодца, точки, угла поворота | 105 | 106 | Д-107 | Д-108 | Д-109 | Д-110 | 111 | Д-13 | |

| | | | | | | | | |
|---|---|---|---|---|---|---|---|---|
| Изм. | Кол.уч. | Лист | №док. | Подпись | Дата | 3/03/2022-НК | | |
| | | | | | | «Капитальный ремонт улично-дорожной сети с устройством ливневой канализации СНТ «Октябрьское» | | |
| ГИП | | Чепик | | | 04.22 | Наружные сети ливневой канализации | Стадия | Лист | Листов |
| Разработал | | Бургардт | | | 04.22 | | Р | 20 | |
| Н.контр. | | Рогожкин | | | 04.22 | Профиль К2 (от колодца 105 до колодца Д-13) | диар проект | | |

Формат А4х3

К2

М 1:500 по горизонтали,
М 1:100 по вертикали

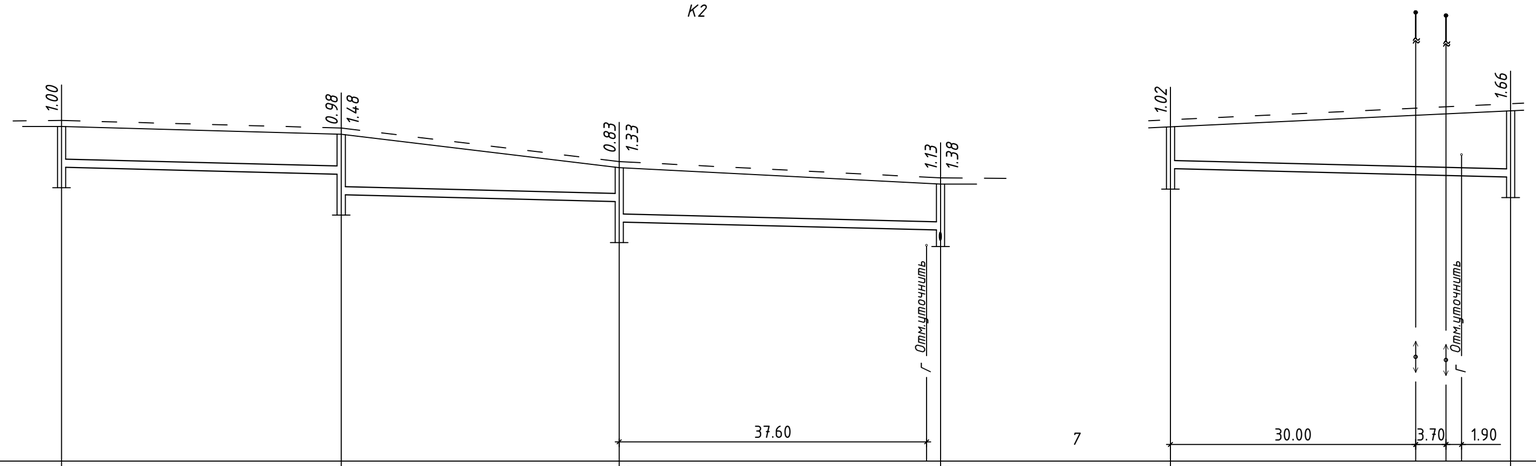


| | 5 | | | | | 7 | | |
|---|---|---|---|---|---|---|---|---|
| отметка низа или лотка трубы | 12.190 | 12.019 | 11.519 | 11.349 | 10.849 | 10.653 | 10.400 | 14.158 | 13.950 |
| Проектная отметка земли | 13.190 | 13.000 | | 12.180 | | 11.780 | | 15.180 | 15.610 |
| Натурная отметка земли | 13.340 | 13.150 | | 12.330 | | 11.930 | | 15.330 | 15.760 |
| Обозначение трубы и тип изоляции | | Труба 200 SN 8 PE | Труба 200 SN 8 PE | Труба 200 SN 8 PE | | | | Труба 200 SN 8 PE | |
| основание | | Подготовленное, основание из песка толщиной 10см | Подготовленное, основание из песка толщиной 10см | Подготовленное, основание из песка толщиной 10см | | | | Подготовленное, основание из песка толщиной 10см | |
| Уклон, ‰ / Длина | | 107.50 | | | | 5.00 | | 41.60 | 5.00 |
| Расстояние | | 34.20 | 34.00 | 39.30 | | | | 41.60 | |
| Номер колодца, точки, угла поворота | 113 | Д-114 | | Д-115 | | 116 | | Д-112 | Д-48 |

| Изм. | Кол.уч. | Лист | №док. | Подпись | Дата |
|---|---|---|---|---|---|
| ГИП | | Чепик | | | 04.22 |
| Разработал | | Бургардт | | | 04.22 |
| Н.контр. | | Рогожкин | | | 04.22 |

3/03/2022-НК

«Капитальный ремонт улично-дорожной сети с устройством ливневой канализации СНТ «Октябрьское»

Наружные сети ливневой канализации

| Стадия | Лист | Листов |
|---|---|---|
| Р | 21 | |

Профиль К2 (от колодца 113 до колодца 116, от колодца Д-112 до колодца Д-48)

диар проект

Формат А4х3

К2

М 1:500 по горизонтали,
М 1:100 по вертикали

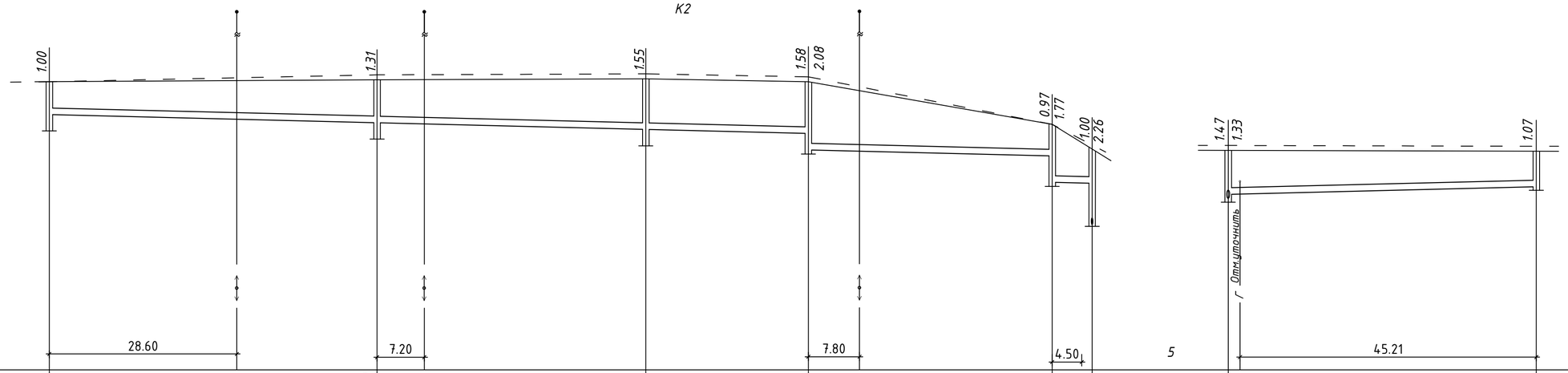


| | | | | | | | | | | | | |
|---|---|---|---|---|---|---|---|---|---|---|---|---|
| отметка низа или лотка трубы | 14.790 | 14.540 | 14.335 | 14.211 | 13.711 | 13.525 | 12.721 | 12.690 | 11.432 | 10.230 | 10.370 | 10.605 |
| Проектная отметка земли | 15.790 | 15.850 | 15.880 | 15.790 | 14.490 | 13.690 | 11.700 | 11.670 |
| Натурная отметка земли | 15.790 | 16.000 | 16.030 | 15.940 | 14.490 | 13.840 | 11.850 | 11.820 |
| Обозначение трубы и тип изоляции | Труба 200 SN 8 PE | Труба 200 SN 8 PE | Труба 200 SN 8 PE | Труба 200 SN 8 PE | Труба 200 SN 8 PE |
| основание | Подготовленное, основание из песка толщиной 10см | Подготовленное, основание из песка толщиной 10см | Подготовленное, основание из песка толщиной 10см | Подготовленное, основание из песка толщиной 10см | Подготовленное, основание из песка толщиной 10см |
| Длина / Уклон, ‰ | 159.10 | 5.00 | 5.00 / 47.00 |
| Расстояние | 50.00 | 41.00 | 24.80 | 37.20 | 6.10 | 47.00 |
| Номер колодца, точки, угла поворота | Д-117 | Д-118 | Д-119 | Д-120 | Д-122 Д-41 | 125 | 124 |

| Изм. | Кол.уч. | Лист | №док. | Подпись | Дата |
|---|---|---|---|---|---|
| ГИП | | Чепик | | | 04.22 |
| Разработал | | Бургардт | | | 04.22 |
| Н.контр. | | Рогожкин | | | 04.22 |

3/03/2022-НК

«Капитальный ремонт улично-дорожной сети с устройством ливневой канализации СНТ «Октябрьское»

Наружные сети ливневой канализации

| Стадия | Лист | Листов |
|---|---|---|
| Р | 22 | |

Профиль К2 (от колодца Д-117 до колодца Д-41, от колодца Д-123 до колодца 125)

диар проект

Формат А4х3

К2

М 1:500 по горизонтали,
М 1:100 по вертикали

| 5 | | | | | | | | | | | | |
|---|---|---|---|---|---|---|---|---|---|---|---|---|
| отметка низа или лотка трубы | 9.322 | 9.572 | 9.725 | 9.975 | 10.139 | 10.219 | 10.389 | 10.430 | 10.639 |
| Проектная отметка земли | 10.570 | 10.450 | 10.320 | 10.610 | 10.820 | 10.870 | 10.870 | 10.870 | 10.960 |
| Натурная отметка земли | 10.570 | 10.450 | 10.320 | 10.460 | 10.820 | 10.830 | 10.670 | 10.670 | 10.660 |
| Обозначение трубы и тип изоляции | Труба 200 SN 8 PE | Труба 200 SN 8 PE | Труба 200 SN 8 PE | Труба 200 SN 8 PE | Труба 200 SN 8 PE | | | Труба 200 SN 8 PE | |
| основание | Подготовленное, основание из песка толщиной 10см | Подготовленное, основание из песка толщиной 10см | Подготовленное, основание из песка толщиной 10см | Подготовленное, основание из песка толщиной 10см | Подготовленное, основание из песка толщиной 10см | | | Подготовленное, основание из песка толщиной 10см | |
| Уклон, ‰ / Длина | 5.00 | | | | | | | 263.20 | |
| Расстояние | 50.00 | 30.50 | 50.00 | 32.70 | 15.90 | 34.10 | 8.10 | 41.90 | |
| Номер колодца, точки, угла поворота | Д-132 | Д-131 | Д-130 | Д-129 | Д-128 | 174 | Д-127 | 179 | Д-126 |

| Изм. | Кол.уч. | Лист | №док. | Подпись | Дата |
|---|---|---|---|---|---|
| ГИП | | Чепик | | | 04.22 |
| Разработал | | Бургардт | | | 04.22 |
| Н.контр. | | Рогожкин | | | 04.22 |

3/03/2022-НК

«Капитальный ремонт улично-дорожной сети с устройством ливневой канализации СНТ «Октябрьское»

Наружные сети ливневой канализации

| Стадия | Лист | Листов |
|---|---|---|
| Р | 23 | |

Профиль К2 (от колодца Д-126 до колодца Д-132)

ДИАР проект

Формат А4х4

К2

М 1:500 по горизонтали,
М 1:100 по вертикали

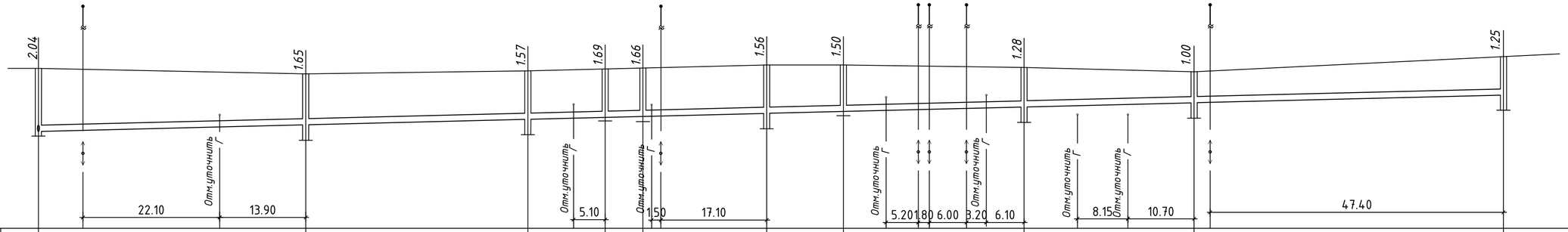


| | | | | | | | | | | | | |
|---|---|---|---|---|---|---|---|---|---|---|---|---|
| 5 | | | | | | | | | | | | |
| отметка низа или лотка трубы | 8.137 | 8.353 | 8.533 | 8.596 | 8.626 | 8.726 | 8.788 | 8.934 | 9.072 | 9.322 | | |
| Проектная отметка земли | 10.180 | 10.000 | 10.100 | 10.290 | 10.290 | 10.290 | 10.290 | 10.210 | 10.070 | 10.570 | | |
| Натурная отметка земли | 10.330 | 10.000 | 10.100 | 10.290 | 10.290 | 10.290 | 10.290 | 10.210 | 10.070 | 10.570 | | |
| Обозначение трубы и тип изоляции | | Труба 200 SN 8 PE | Труба 200 SN 8 PE | Труба 200 SN 8 PE | | | Труба 200 SN 8 PE | | Труба 200 SN 8 PE | Труба 200 SN 8 PE | | |
| основание | | Подготовленное, основание из песка толщиной 10см | Подготовленное, основание из песка толщиной 10см | Подготовленное, основание из песка толщиной 10см | | | Подготовленное, основание из песка толщиной 10см | | Подготовленное, основание из песка толщиной 10см | Подготовленное, основание из песка толщиной 10см | | |
| Уклон, ‰ / Длина | | 5.00 | | | | | | | | 236.80 | | |
| Расстояние | | 43.20 | 35.90 | 12.50 | 6.10 | 20.00 | 12.40 | 29.20 | 27.50 | 50.00 | | |
| Номер колодца, точки, угла поворота | 87 | Д-137 | Д-136 | 202 | 205 | Д-135 | 200 | Д-134 | Д-133 | Д-132 | | |

| | | | | | | | | |
|---|---|---|---|---|---|---|---|---|
| | | | | | | 3/03/2022-НК | | |
| Изм. | Кол.уч. | Лист | №док. | Подпись | Дата | «Капитальный ремонт улично-дорожной сети с устройством ливневой канализации СНТ «Октябрьское» | | |
| ГИП | | Чепик | | | 04.22 | Наружные сети ливневой канализации | Стадия | Лист | Листов |
| Разработал | | Бургардт | | | 04.22 | | Р | 24 | |
| Н.контр. | | Рогожкин | | | 04.22 | Профиль К2 (от колодца Д-132 до колодца 87) | диар проект | | |

Формат А4х3

К2

М 1:500 по горизонтали,
М 1:100 по вертикали

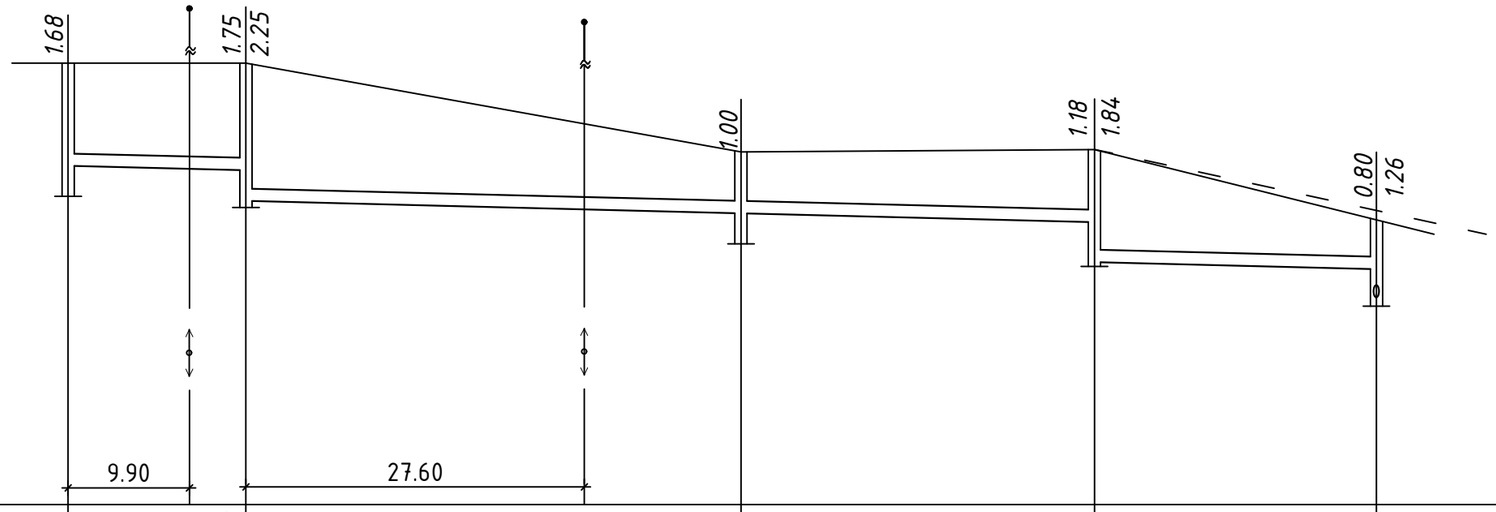


7

| | | | | | | |
|---|---|---|---|---|---|---|
| отметка низа или лотка трубы | 12.525 | 12.452<br>11.952 | 11.750 | 11.606<br>10.955 | 10.840<br>10.377 | |
| Проектная отметка земли | 14.200 | 14.200 | 12.750 | 12.790 | 11.640 | |
| Натурная отметка земли | 14.200 | 14.200 | 12.750 | 12.790 | 11.790 | |
| Обозначение трубы и тип изоляции | | Труба 200 SN 8 PE | | Труба 200 SN 8 PE | | |
| основание | | Подготовленное, основание из песка толщиной 10см | | Подготовленное, основание из песка толщиной 10см | | |
| Длина / Уклон, ‰ | | 106.70 | | | 5.00 | |
| Расстояние | | 14.50 | 40.40 | 28.80 | 23.00 | |
| Номер колодца, точки, угла поворота | Д-142 | 143 | Д-146 | Д-147 | 78 | |

| Изм. | Кол.уч. | Лист | №док. | Подпись | Дата |
|---|---|---|---|---|---|
| ГИП | | Чепик | | | 04.22 |
| Разработал | | Бургардт | | | 04.22 |
| Н.контр. | | Рогожкин | | | 04.22 |

3/03/2022-НК

«Капитальный ремонт улично-дорожной сети с устройством ливневой канализации СНТ «Октябрьское»

Наружные сети ливневой канализации

| Стадия | Лист | Листов |
|---|---|---|
| Р | 25 | |

Профиль К2 (от колодца Д-142 до колодца 78)

диар проект

Формат А3

К2

М 1:500 по горизонтали,
М 1:100 по вертикали

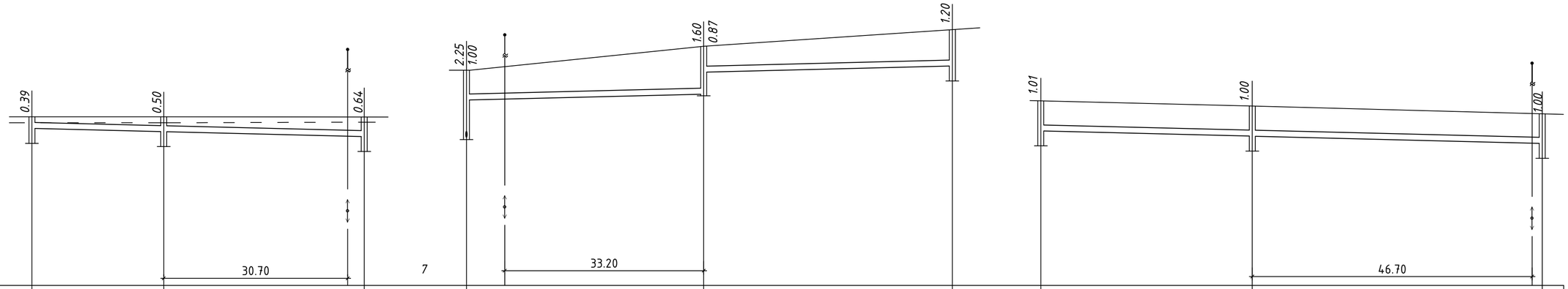


| | | | | | | | | | | | | | | |
|---|---|---|---|---|---|---|---|---|---|---|---|---|---|---|
| отметка низа или лотка трубы | 10.253 | | 10.143 | | 9.975 | 11.952 / 13.200 | | 13.398 / 14.133 | | 14.340 | 12.169 | | 11.992 | 11.750 |
| Проектная отметка земли | 10.640 | | 10.640 | | 10.610 | 14.200 | | 15.000 | | 15.540 | 13.180 | | 13.000 | 12.750 |
| Натурная отметка земли | 10.440 | | 10.440 | | 10.460 | 14.200 | | 15.000 | | 15.540 | 13.180 | | 13.000 | 12.750 |
| Обозначение трубы и тип изоляции | | Труба 200 SN 8 PE | | | | | Труба 200 SN 8 PE | | Труба 200 SN 8 PE | | | Труба 200 SN 8 PE | | Труба 200 SN 8 PE |
| основание | | Подготовленное, основание из песка толщиной 10см | | | | | Подготовленное, основание из песка толщиной 10см | | Подготовленное, основание из песка толщиной 10см | | | Подготовленное, основание из песка толщиной 10см | | Подготовленное, основание из песка толщиной 10см |
| Уклон, ‰ / Длина | | 55.50 | | | 5.00 | | 5.00 | | 81.10 | | | 83.70 | | 5.00 |
| Расстояние | | 22.00 | 33.50 | | | | 39.60 | | 41.50 | | | 35.30 | | 48.40 |
| Номер колодца, точки, угла поворота | Д-139 | | Д-138 | | Д-129 | Д-143 | | Д-145 | | Д-144 | Д-140 | | Д-141 | Д-146 |

| Изм. | Кол.уч. | Лист | №док. | Подпись | Дата |
|---|---|---|---|---|---|
| ГИП | | Чепик | | | 04.22 |
| Разработал | | Бургардт | | | 04.22 |
| Н.контр. | | Рогожкин | | | 04.22 |

3/03/2022-НК

«Капитальный ремонт улично-дорожной сети с устройством ливневой канализации СНТ «Октябрьское»

Наружные сети ливневой канализации

| Стадия | Лист | Листов |
|---|---|---|
| Р | 26 | |

Профиль К2 (от колодца Д-139 до колодца Д-129, от колодца Д-144 до колодца Д-143, от колодца Д-140 до колодца Д-146)

диар проект

Формат А4х3

К2

М 1:500 по горизонтали,
М 1:100 по вертикали

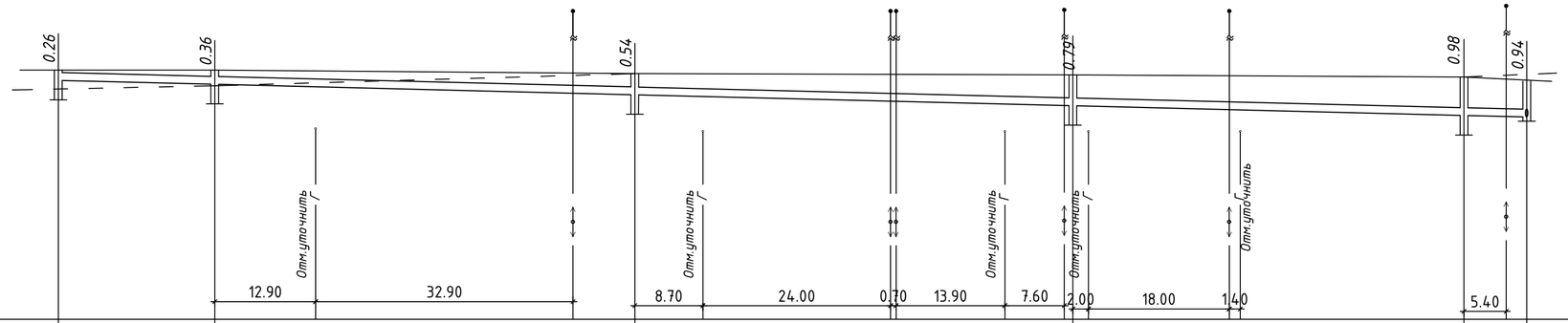


| | | | | | | | |
|---|---|---|---|---|---|---|---|
| 5 | | | | | | | |
| отметка низа или лотка трубы | 11.118 | 11.018 | 10.749 | 10.469 | 10.219 | 10.179 | |
| Проектная отметка земли | 11.380 | 11.380 | 11.290 | 11.260 | 11.200 | 11.120 | |
| Натурная отметка земли | 10.870 | 10.980 | 11.290 | 11.260 | 11.200 | 11.270 | |
| Обозначение трубы и тип изоляции | | Труба 200 SN 8 PE | | Труба 200 SN 8 PE | Труба 200 SN 8 PE | | |
| основание | | Подготовленное, основание из песка толщиной 10см | | Подготовленное, основание из песка толщиной 10см | Подготовленное, основание из песка толщиной 10см | | |
| Уклон, ‰ / Длина | | 187.70 | | | | 5.00 | |
| Расстояние | | 20.00 | 53.70 | 56.00 | 50.00 | 8.00 | |
| Номер колодца, точки, угла поворота | Д-151а | Д-151 | Д-150 | Д-149 | Д-148 | 148а | |

| Изм. | Кол.уч. | Лист | №док. | Подпись | Дата |
|---|---|---|---|---|---|
| ГИП | | Чепик | | | 04.22 |
| Разработал | | Бургардт | | | 04.22 |
| Н.контр. | | Рогожкин | | | 04.22 |

3/03/2022-НК

«Капитальный ремонт улично-дорожной сети с устройством ливневой канализации СНТ «Октябрьское»

Наружные сети ливневой канализации

| Стадия | Лист | Листов |
|---|---|---|
| Р | 27 | |

Профиль К2 (от колодца Д-151а до колодца 148а)

диар проект

Формат А4х3

К2

М 1:500 по горизонтали,
М 1:100 по вертикали

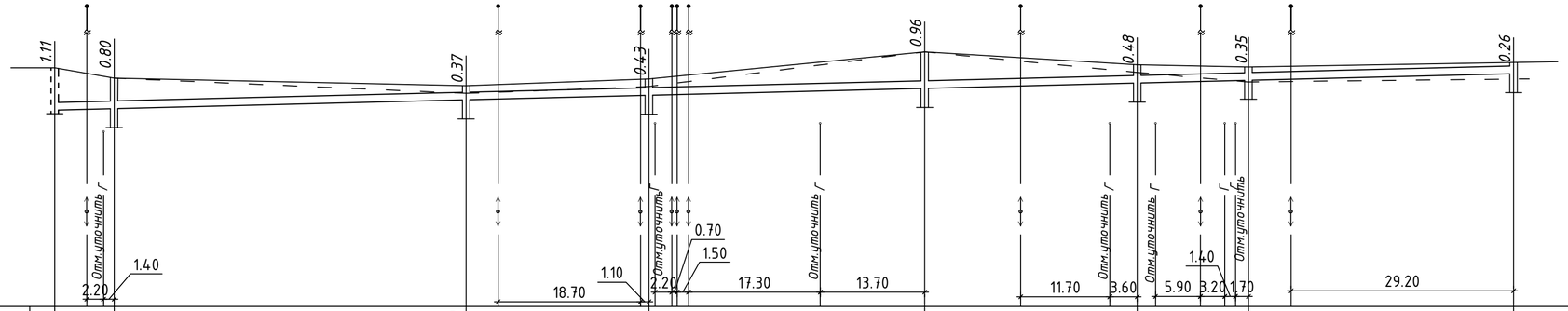


| | | | | | | | | |
|---|---|---|---|---|---|---|---|---|
| 5 | | | | | | | | |
| отметка низа или лотка трубы | 10.160 | 10.199 | 10.430 | 10.550 | 10.731 | 10.871 | 10.944 | 11.118 |
| Проектная отметка земли | 11.270 | 11.000 | 10.800 | 10.980 | 11.690 | 11.350 | 11.290 | 11.380 |
| Натурная отметка земли | 11.270 | 11.000 | 10.600 | 10.780 | 11.690 | 11.150 | 10.990 | 10.980 |
| Обозначение трубы и тип изоляции | | Труба 200 SN 8 PE | | Труба 200 SN 8 PE | | Труба 200 SN 8 PE | | Труба 200 SN 8 PE |
| основание | | Подготовленное, основание из песка толщиной 10см | | Подготовленное, основание из песка толщиной 10см | | Подготовленное, основание из песка толщиной 10см | | Подготовленное, основание из песка толщиной 10см |
| Уклон, ‰ / Длина | | 5.00 | | | | | | 191.50 |
| Расстояние | | 7.80 | 46.20 | 24.00 | 36.20 | 27.90 | 14.60 | 34.80 |
| Номер колодца, точки, угла поворота | Ксущ. Д-166 | | Д-165 | Д-156 | Д-155 | Д-154 | Д-153 | Д-152 |

| Изм. | Кол.уч. | Лист | №док. | Подпись | Дата |
|---|---|---|---|---|---|
| ГИП | | Чепик | | | 04.22 |
| Разработал | | Бургардт | | | 04.22 |
| Н.контр. | | Рогожкин | | | 04.22 |

3/03/2022-НК

«Капитальный ремонт улично-дорожной сети с устройством ливневой канализации СНТ «Октябрьское»

Наружные сети ливневой канализации

| Стадия | Лист | Листов |
|---|---|---|
| Р | 28 | |

Профиль К2 (от колодца Д-152 до колодца Ксущ.)

диар проект

Формат А4х3

К2

М 1:500 по горизонтали,
М 1:100 по вертикали

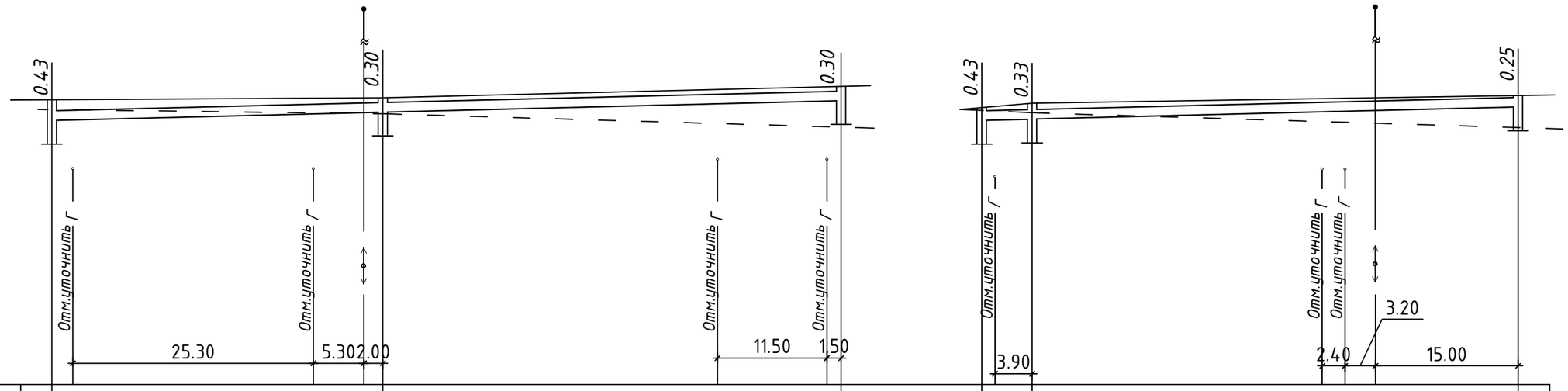


5

| | | | | | | |
|---|---|---|---|---|---|---|
| отметка низа или лотка трубы | 10.550 | 10.724 | 10.965 | 10.550 | 10.577 | 10.833 |
| Проектная отметка земли | 10.980 | 11.024 | 11.265 | 10.980 | 10.910 | 11.083 |
| Натурная отметка земли | 10.780 | 10.690 | 10.410 | 10.780 | 10.710 | 10.370 |
| Обозначение трубы и тип изоляции | | Труба 200 SN 8 PE | Труба 200 SN 8 PE | | Труба 200 SN 8 PE | |
| основание | | Подготовленное, основание из песка толщиной 10см | Подготовленное, основание из песка толщиной 10см | | Подготовленное, основание из песка толщиной 10см | |
| Длина / Уклон, ‰ | | 5.00 / 83.00 | | | 5.00 / 56.40 | |
| Расстояние | | 34.80 | 48.20 | | 5.30 | 51.10 |
| Номер колодца, точки, угла поворота | Д-156 | Д-158 | Д-157 | Д-156 | Д-164 | Д-163 |

| Изм. | Кол.уч. | Лист | №док. | Подпись | Дата |
|---|---|---|---|---|---|
| ГИП | | Чепик | | | 04.22 |
| Разработал | | Бургардт | | | 04.22 |
| Н.контр. | | Рогожкин | | | 04.22 |

3/03/2022-НК

«Капитальный ремонт улично-дорожной сети с устройством ливневой канализации СНТ «Октябрьское»

Наружные сети ливневой канализации

| Стадия | Лист | Листов |
|---|---|---|
| Р | 29 | |

Профиль К2 (от колодца Д-157 до колодца Д-156, от колодца Д-163 до колодца Д-156)

диар проект

Формат А3

К2

М 1:500 по горизонтали,
М 1:100 по вертикали

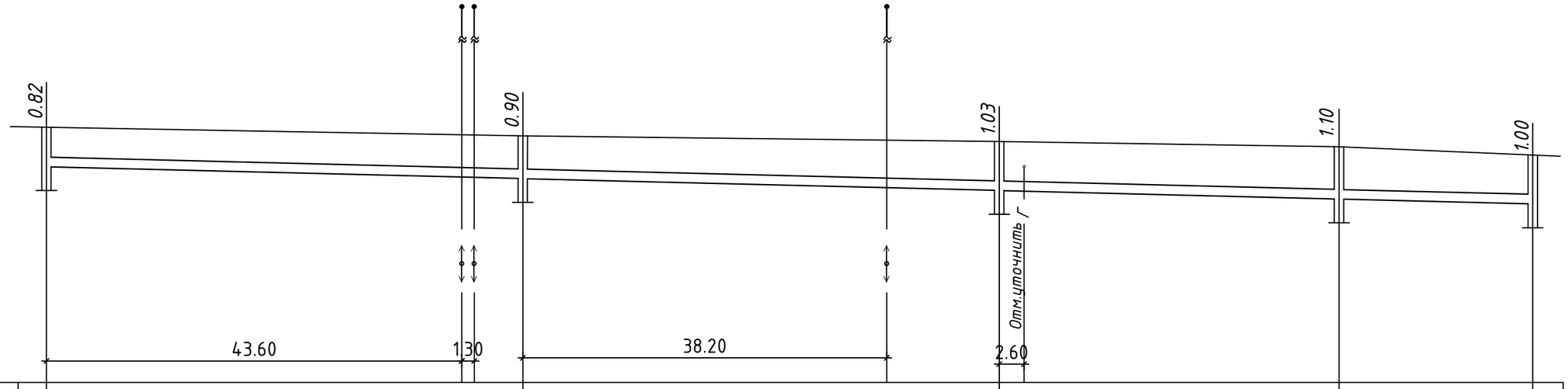


5

| | | | | | | |
|---|---|---|---|---|---|---|
| отметка низа или лотка трубы | 9.531 | 9.281 | 9.031 | 8.852 | 8.750 | |
| Проектная отметка земли | 10.350 | 10.180 | 10.060 | 9.950 | 9.750 | |
| Натурная отметка земли | 10.350 | 10.180 | 10.060 | 9.950 | 9.750 | |
| Обозначение трубы и тип изоляции | | Труба 200 SN 8 PE | Труба 200 SN 8 PE | Труба 200 SN 8 PE | | |
| основание | | Подготовленное, основание из песка толщиной 10см | Подготовленное, основание из песка толщиной 10см | Подготовленное, основание из песка толщиной 10см | | |
| Длина / Уклон, ‰ | | 156.00 | | | 5.00 | |
| Расстояние | | 50.00 | 50.00 | 35.70 | 20.30 | |
| Номер колодца, точки, угла поворота | Д-159 | Д-160 | Д-161 | Д-162 | Д-89 | |

| Изм. | Кол.уч. | Лист | №док. | Подпись | Дата |
|---|---|---|---|---|---|
| ГИП | | Чепик | | | 04.22 |
| Разработал | | Бургардт | | | 04.22 |
| Н.контр. | | Рогожкин | | | 04.22 |

3/03/2022-НК

«Капитальный ремонт улично-дорожной сети с устройством ливневой канализации СНТ «Октябрьское»

Наружные сети ливневой канализации

| Стадия | Лист | Листов |
|---|---|---|
| Р | 30 | |

Профиль К2 (от колодца Д-159 до колодца Д-89)

диар проект

Формат А3

К2

М 1:500 по горизонтали,
М 1:100 по вертикали

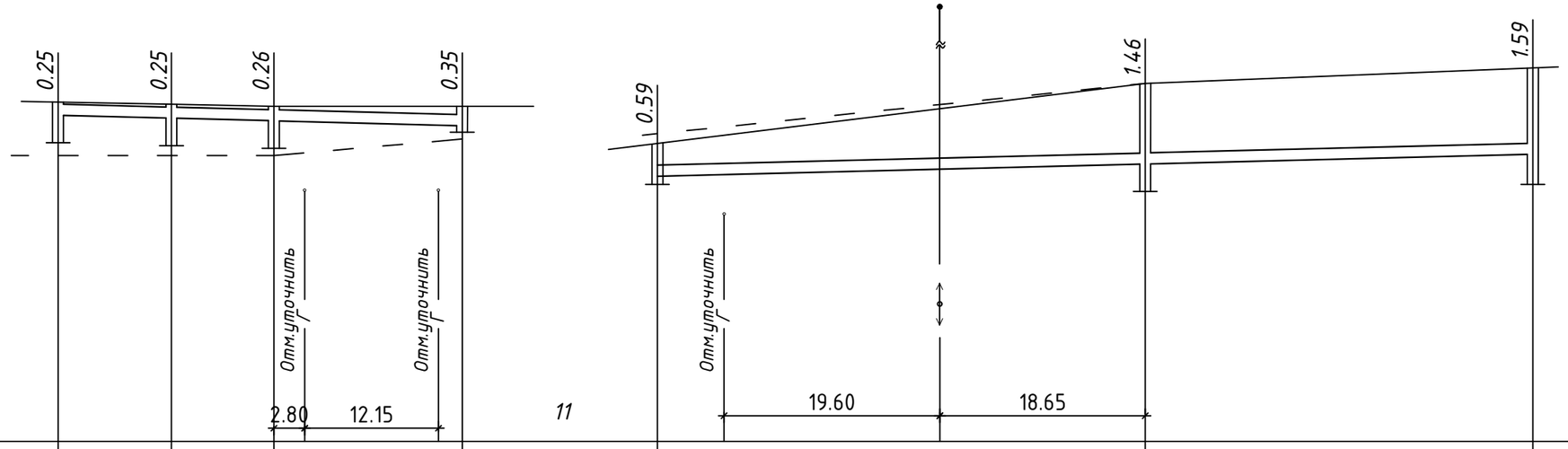


| | 5 | | | | 11 | | | |
|---|---|---|---|---|---|---|---|---|
| отметка низа или лотка трубы | 10.924 | 10.872 | 10.825 | 10.739 | 15.816 | 16.038 | 16.214 | |
| Проектная отметка земли | 11.174 | 11.122 | 11.083 | 11.083 | 16.410 | 17.500 | 17.800 | |
| Натурная отметка земли | 10.190 | 10.190 | 10.190 | 10.490 | 16.560 | 17.500 | 17.800 | |
| Обозначение трубы и тип изоляции | | Труба 200 SN 8 PE | | | | Труба 200 SN 8 PE | Труба 200 SN 8 PE | |
| основание | | Подготовленное, основание из песка толщиной 10см | | | | Подготовленное, основание из песка толщиной 10см | Подготовленное, основание из песка толщиной 10см | |
| Длина / Уклон, ‰ | | 36.70 / 5.00 | | | | 5.00 / 79.50 | | |
| Расстояние | | 10.30 | 9.30 | 17.10 | | 44.30 | 35.20 | |
| Номер колодца, точки, угла поворота | Д-167 | Д-168 | Д-169 | 170 | 10 | Д-172 | Д-171 | |

| Изм. | Кол.уч. | Лист | №док. | Подпись | Дата |
|---|---|---|---|---|---|
| ГИП | | Чепик | | | 04.22 |
| Разработал | | Бургардт | | | 04.22 |
| Н.контр. | | Рогожкин | | | 04.22 |

3/03/2022-НК

«Капитальный ремонт улично-дорожной сети с устройством ливневой канализации СНТ «Октябрьское»

Наружные сети ливневой канализации

| Стадия | Лист | Листов |
|---|---|---|
| Р | 31 | |

Профиль К2 (от колодца Д-167 до колодца 170, от колодца Д-171 до колодца 10)

диар проект

Формат А3

К2

М 1:500 по горизонтали,
М 1:100 по вертикали

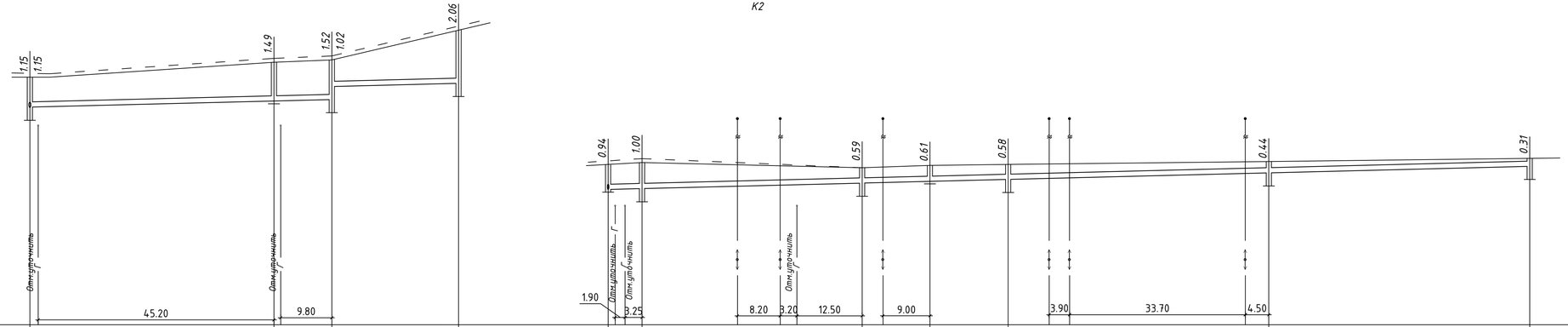


| 5 | | | | | | | | | | | | | | | | |
|---|---|---|---|---|---|---|---|---|---|---|---|---|---|---|---|---|
| отметка низа или лотка трубы | 13.319 | 13.331 | 13.565 | 13.621 | 14.121 | 14.243 | 10.179 | 10.212 | 10.423 | 10.488 | 10.563 | 10.813 | 11.063 |
| Проектная отметка земли | 14.480 | 15.050 | 15.140 | 15.300 | 11.120 | 11.210 | 11.010 | 11.100 | 11.140 | 11.250 | 11.370 |
| Натурная отметка земли | 14.630 | 15.200 | 15.290 | 16.450 | 11.270 | 11.360 | 11.010 | 11.100 | 11.140 | 11.250 | 11.370 |
| Обозначение трубы и тип изоляции | Труба 200 SN 8 PE | Труба 200 SN 8 PE | Труба 200 SN 8 PE | Труба 200 SN 8 PE | Труба 200 SN 8 PE | Труба 200 SN 8 PE |
| основание | Подготовленное, основание из песка толщиной 10см | Подготовленное, основание из песка толщиной 10см | Подготовленное, основание из песка толщиной 10см | Подготовленное, основание из песка толщиной 10см | Подготовленное, основание из песка толщиной 10см | Подготовленное, основание из песка толщиной 10см |
| Уклон, ‰ / Длина | 5.00 | 82.20 | 5.00 | 176.70 |
| Расстояние | 46.80 | 11.10 | 24.30 | 6.50 | 42.20 | 13.00 | 15.00 | 50.00 | 50.00 |
| Номер колодца, точки, угла поворота | Д-182 | 181 | Д-180 | Д-179 | 148а | Д-178 | Д-177 | 176 | Д-175 | Д-174 | Д-173 |

| Изм. | Кол.уч. | Лист | №док. | Подпись | Дата | 3/03/2022-НК | | | |
|---|---|---|---|---|---|---|---|---|---|
| | | | | | | «Капитальный ремонт улично-дорожной сети с устройством ливневой канализации СНТ «Октябрьское» | | | |
| ГИП | | Чепик | | | 04.22 | Наружные сети ливневой канализации | Стадия | Лист | Листов |
| Разработал | | Бургардт | | | 04.22 | | Р | 32 | |
| Н.контр. | | Рогожкин | | | 04.22 | Профиль К2 (от колодца Д-179 до колодца Д-45, от колодца Д-173 до колодца 148а) | диар проект | | |

Формат А4х4

К2

М 1:500 по горизонтали,
М 1:100 по вертикали

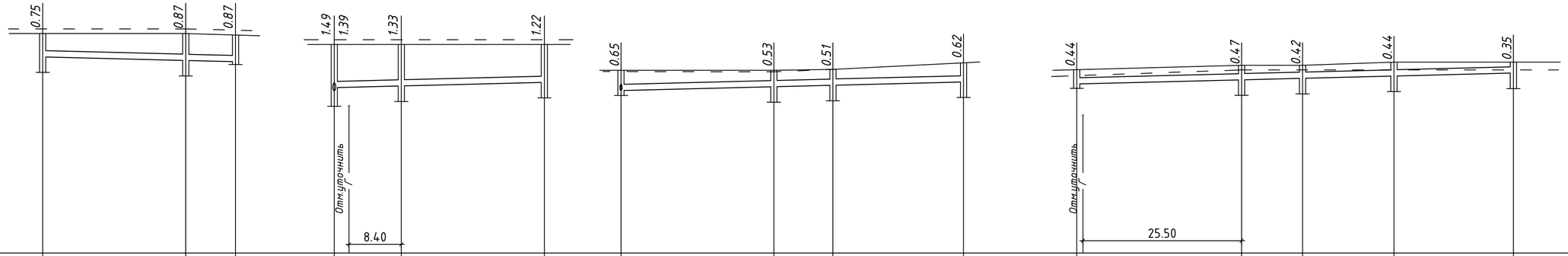


5

| | | | | | | | | | | | | | | | | | | | | | | |
|---|---|---|---|---|---|---|---|---|---|---|---|---|---|---|---|---|---|---|---|---|---|---|
| отметка низа или лотка трубы | 11.300 | | 11.185 | 11.145 | 10.212 | 10.312 | 10.366 | 10.481 | 10.219 | 10.342 | 10.390 | 10.495 | 10.430 | 10.563 | 10.612 | 10.686 | 10.782 | |
| Проектная отметка земли | 12.050 | | 12.050 | 12.010 | 11.700 | 11.700 | 11.700 | 11.700 | 10.870 | 10.870 | 10.900 | 11.110 | 10.870 | 11.030 | 11.030 | 11.130 | 11.130 | |
| Натурная отметка земли | 12.200 | | 12.200 | 12.160 | 11.850 | 11.850 | 11.850 | 11.850 | 10.830 | 10.820 | 10.900 | 11.110 | 10.670 | 10.880 | 10.880 | 10.880 | 10.880 | |
| Обозначение трубы и тип изоляции | | Труба 200 SN 8 PE | | | | Труба 200 SN 8 PE | | | | Труба 200 SN 8 PE | | | | Труба 200 SN 8 PE | | Труба 200 SN 8 PE | | |
| основание | | Подготовленное, основание из песка толщиной 10см | | | | Подготовленное, основание из песка толщиной 10см | | | | Подготовленное, основание из песка толщиной 10см | | | | Подготовленное, основание из песка толщиной 10см | | Подготовленное, основание из песка толщиной 10см | | |
| Уклон, ‰ / Длина | | 31.00 | 5.00 | | | 5.00 | 33.80 | | | 5.00 | 55.10 | | | 5.00 | 70.20 | | | |
| Расстояние | | 23.00 | 8.00 | | | 10.80 | 23.00 | | | 24.60 | 9.50 | 21.00 | | 26.50 | 9.80 | 14.70 | 19.20 | |
| Номер колодца, точки, угла поворота | Д-186 | | Д-187 | 39 | Д-69 | Д-189 | | Д-188 | 193 | Д-192 | Д-191 | Д-190 | 198 | Д-197 | 196 | 195 | Д-194 | |

| Изм. | Кол.уч. | Лист | №док. | Подпись | Дата |
|---|---|---|---|---|---|
| ГИП | | Чепик | | | 04.22 |
| Разработал | | Бургардт | | | 04.22 |
| Н.контр. | | Рогожкин | | | 04.22 |

3/03/2022-НК

«Капитальный ремонт улично-дорожной сети с устройством ливневой канализации СНТ «Октябрьское»

Наружные сети ливневой канализации

| Стадия | Лист | Листов |
|---|---|---|
| Р | 32а | |

Профиль К2 (от колодца Д-186 до колодца 39, от колодца Д-188 до колодца Д-69, от колодца Д-190 до колодца 193, от колодца Д-194 до колодца 198)

диар проект

Формат А4х3

К2

М 1:500 по горизонтали,
М 1:100 по вертикали

5

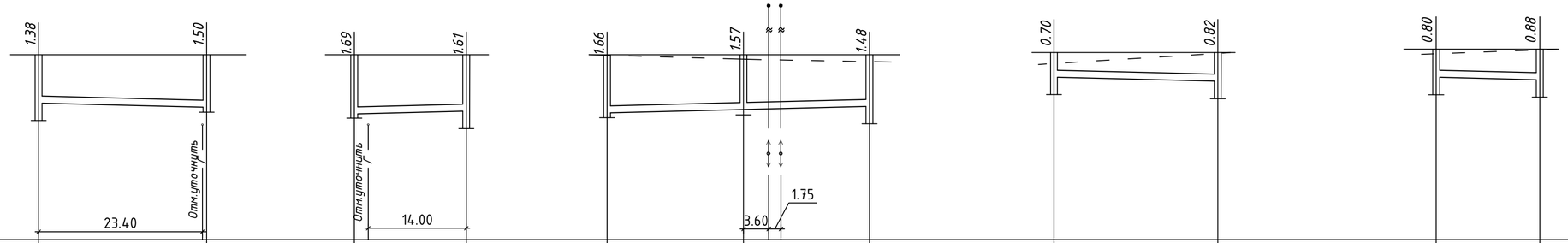


| | | | | | | | | | | | | | | | | | | | | | | |
|---|---|---|---|---|---|---|---|---|---|---|---|---|---|---|---|---|---|---|---|---|---|---|
| отметка низа или лотка трубы | 8.908 | | 8.788 | | 8.596 | | 8.676 | | 8.626 | | 8.724 | | 8.814 | | 9.648 | | 9.531 | | 9.646 | | 9.572 |
| Проектная отметка земли | 10.290 | | 10.290 | | 10.290 | | 10.290 | | 10.290 | | 10.290 | | 10.290 | | 10.350 | | 10.350 | | 10.450 | | 10.450 |
| Натурная отметка земли | 10.290 | | 10.290 | | 10.290 | | 10.290 | | 10.290 | | 10.160 | | 10.080 | | 10.010 | | 10.350 | | 10.300 | | 10.450 |
| Обозначение трубы и тип изоляции | | Труба 200 SN 8 PE | | | | Труба 200 SN 8 PE | | | | Труба 200 SN 8 PE | | | | | | Труба 200 SN 8 PE | | | | Труба 200 SN 8 PE | | |
| основание | | Подготовленное, основание из песка толщиной 10см | | | | Подготовленное, основание из песка толщиной 10см | | | | Подготовленное, основание из песка толщиной 10см | | | | | | Подготовленное, основание из песка толщиной 10см | | | | Подготовленное, основание из песка толщиной 10см | | |
| Уклон, ‰ / Длина | | 24.00 | 5.00 | | | 5.00 | 16.00 | | | 5.00 | | | 37.50 | | | 23.40 | 5.00 | | | 14.80 | 5.00 | |
| Расстояние | | 24.00 | | | | 16.00 | | | | 19.50 | | 18.00 | | | | 23.40 | | | | 14.80 | | |
| Номер колодца, точки, угла поворота | Д-199 | | 200 | | 202 | | Д-201 | | 205 | | 204 | | Д-203 | | Д-206 | | Д-159 | | Д-207 | | Д-131 |

| Изм. | Кол.уч. | Лист | №док. | Подпись | Дата |
|---|---|---|---|---|---|
| ГИП | | Чепик | | | 04.22 |
| Разработал | | Бургардт | | | 04.22 |
| Н.контр. | | Рогожкин | | | 04.22 |

3/03/2022-НК

«Капитальный ремонт улично-дорожной сети с устройством ливневой канализации СНТ «Октябрьское»

Наружные сети ливневой канализации

| Стадия | Лист | Листов |
|---|---|---|
| Р | 32б | |

Профиль К2 (от колодца Д-199 до колодца 200, от колодца Д-201 до колодца 202, от колодца Д-203 до колодца 205, от колодца Д-206 до колодца Д-159, от колодца Д-207 до колодца Д-131)

диар проект

Формат А4х3

Таблица колодцев

| N колодца по плану | Марка колодцев по грунтовым условиям | Диаметр трубопровода, мм | | Марка колодца | Полная глубина колодца (H)мм | Диаметр колодца,мм | Глубина лотка,мм Расстояние от дна до низа трубы, мм | Высота рабочей части, мм | Высота горловины,мм | Расход материалов | | | | | | | | | | | | | | | | | | | | | | | | | | | | |
|---|---|---|---|---|---|---|---|---|---|---|---|---|---|---|---|---|---|---|---|---|---|---|---|---|---|---|---|---|---|---|---|---|---|---|---|---|---|
| | | | | | | | | | | Днище | | | | Рабочая часть | | | | | | | Плита перекрытия | | | | | Горловина | | | | | | | | | Стремянка | Вес стремянки, кг | Скобы, шт (Вес 1скобы 1.36кг) | Гидроизоляция | Асфальтобетонная отмостка, м2 |
| | | | | | | | | | | | Сборные железобетонные элементы по с. 3.900.1-14 | | | | | | | | | | | | | | | | | | | | | | | | | | | | |
| | | Ду | dy | | | | | | | Объем бетона на упор,м3 | ПН-10 | ПН-15 | ПН-20 | КС10.3 | КС10.6 | КС10.9 | КС15.6 | КС15.9 | КС20.6 | КС20.9 | ПП10-1 | 1ПП15-1 | 3ПП15-1 | 1ПП20-1 | 2ПП20-1 | КО6 | ПО10 | КС7.3 | КС7.9 | КС10.3 | КС10.6 | КС10.9 | Кирпичная кладка, ряды | Тип люка | | | | | |
| | | | | | | | | | | С | И | С | Т | Е | М | А | К2 | | | | | | | | | | | | | | | | | | | | | | |
| Д-1 | II | | | КСЛ | 1500 | 1000 | 300 | 900 | 300 | 0,48 | 1 | - | - | - | - | 1 | - | - | - | - | 1 | - | - | - | - | 1 | - | - | - | - | - | - | - | ДР | С1-00 | 6.60 | - | 6.81 | - |
| 2 | II | | | КСЛ | 1150 | 1000 | 300 | 300 | 550 | 0.48 | 1 | - | - | 1 | - | - | - | - | - | - | 1 | - | - | - | - | 4 | - | - | - | - | - | - | - | Т | - | - | 2 | 5.57 | - |
| Д-3 | II | | | КСП | 1130 | 1000 | 300 | 300 | 530 | 0,48 | 1 | - | - | 1 | - | - | - | - | - | - | 1 | - | - | - | - | 4 | - | - | - | - | - | - | - | ДР | - | - | 2 | 6.05 | - |
| 4 | II | | | КСЛ | 980 | 1000 | 300 | 300 | 380 | 0.48 | 1 | - | - | 1 | - | - | - | - | - | - | 1 | - | - | - | - | 1 | - | - | - | - | - | - | - | Т | - | - | 2 | 4.62 | - |
| Д-5 | II | | | КСЛ | 1570 | 1000 | 300 | 900 | 370 | 0.48 | 1 | - | - | - | - | 1 | - | - | - | - | 1 | - | - | - | - | 1 | - | - | - | - | - | - | - | ДР | С1-00 | 6.60 | - | 6.81 | - |
| 6 | II | | | КСЛ | 1260 | 1000 | 300 | 600 | 360 | 0.48 | 1 | - | - | - | 1 | - | - | - | - | - | 1 | - | - | - | - | 1 | - | - | - | - | - | - | - | Т | - | - | 2 | 5.72 | - |
| Д-7 | II | | | КСЛ | 1950 | 1000 | 300 | 1200 | 450 | 0.48 | 1 | - | - | - | 2 | - | - | - | - | - | 1 | - | - | - | - | 2 | - | - | - | - | - | - | - | ДР | С1-01 | 9.70 | - | 8.39 | - |
| 8 | II | | | КСП | 1410 | 1000 | 300 | 600 | 510 | 0.48 | 1 | - | - | - | 1 | - | - | - | - | - | 1 | - | - | - | - | 3 | - | - | - | - | - | - | - | Т | - | - | 4 | 6.67 | 1,88 |
| Д-9 | II | | | КСП | 1620 | 1000 | 300 | 900 | 420 | 0.48 | 1 | - | - | - | - | 1 | - | - | - | - | 1 | - | - | - | - | 2 | - | - | - | - | - | - | - | ДР | С1-00 | 6.60 | - | 7.29 | - |
| 10 | II | | | КСП | 640 | 1000 | 300 | - | 340 | 0.48 | 1 | - | - | - | - | - | - | - | - | - | 1 | - | - | - | - | 1 | - | - | - | - | - | - | - | Т | - | - | - | 3.53 | 1.88 |
| Д-11 | II | | | КСЛ | 1590 | 1000 | 300 | 900 | 390 | 0.48 | 1 | - | - | - | - | 1 | - | - | - | - | 1 | - | - | - | - | 1 | - | - | - | - | - | - | - | ДР | С1-00 | 6.60 | - | 6.81 | - |
| Д-12 | II | | | КСУ1 | 1880 | 1000 | 300 | 1200 | 380 | 0.48 | 1 | - | - | - | 2 | - | - | - | - | - | 1 | - | - | - | - | 1 | - | - | - | - | - | - | - | ДР | С1-01 | 9.70 | - | 7.91 | - |
| 12а | II | | | КСЛ | 880 | 1000 | 300 | 300 | 280 | 0.48 | 1 | - | - | 1 | - | - | - | - | - | - | 1 | - | - | - | - | 1 | - | - | - | - | - | - | - | Т | - | - | 2 | 4.62 | - |
| Д-13 | II | | | КСЛ | 1100 | 1000 | 300 | 300 | 500 | 0.48 | 1 | - | - | 1 | - | - | - | - | - | - | 1 | - | - | - | - | 3 | - | - | - | - | - | - | - | ДР | - | - | 2 | 5.57 | - |
| Д-14 | II | | | КСЛ | 1830 | 1000 | 300 | 1200 | 330 | 0.48 | 1 | - | - | - | 2 | - | - | - | - | - | 1 | - | - | - | - | 1 | - | - | - | - | - | - | - | ДР | С1-01 | 9.70 | - | 7.91 | - |
| Д-15 | II | | | КСЛ | 1850 | 1000 | 300 | 1200 | 350 | 0.48 | 1 | - | - | - | 2 | - | - | - | - | - | 1 | - | - | - | - | 1 | - | - | - | - | - | - | - | ДР | С1-01 | 9.70 | - | 7.91 | - |
| Д-16 | II | | | КСЛ | 1790 | 1000 | 300 | 1200 | 290 | 0.48 | 1 | - | - | - | 2 | - | - | - | - | - | 1 | - | - | - | - | 1 | - | - | - | - | - | - | - | ДР | С1-01 | 9.70 | - | 7.91 | - |
| Итого по листу : | | | | | | | | | | 8.16 | 17 | - | - | 5 | 12 | 4 | - | - | - | - | 17 | - | - | - | - | 29 | - | - | - | - | - | - | - | - | | 74.90 | 16 | 110.10 | 3.76 |

Примечание:

1. Сборные ж/б элементы колодца покрыть гидроизоляционным покрытием " Пенетрон" за 2 раза.
2. Установить на смотровых колодцах чугунные люки и дождеприемные решетки с антивандальной защитой с логотипом "Гидротехник"
3. На системе К2 в смотровых колодцах должны быть установлены опорные скобы, выполненные из стальной арматуры ЗПС с покрытием, техническим пластиком.
4. Скобы установить в шахматном порядке на расстоянии не более 300мм по высоте.

| Изм. | Кол.уч. | Лист | № док. | Подпись | Дата |
|---|---|---|---|---|---|
| ГИП | | Чепик | | | 04.22 |
| Разработал | | Бургардт | | | 04.22 |
| Н.контр. | | Рогожкин | | | 04.22 |

3/03/2022-НК

«Капитальный ремонт улично-дорожной сети с устройством ливневой канализации СНТ «Октябрьское»

Наружные сети ливневой канализации

| Стадия | Лист | Листов |
|---|---|---|
| Р | 33 | |

Таблица колодцев (Система К2)

диар проект

Таблица колодцев

| N колодца по плану | Марка колодцев по грунтовым условиям | Диаметр трубопровода, мм | | Марка колодца | Полная глубина колодца (H)мм | Диаметр колодца,мм | Глубина лотка,мм Расстояние от дна до низа трубы, мм | Высота рабочей части, мм | Высота горловины,мм | Расход материалов | | | | | | | | | | | | | | | | | | | | | | | | | | | | |
|---|---|---|---|---|---|---|---|---|---|---|---|---|---|---|---|---|---|---|---|---|---|---|---|---|---|---|---|---|---|---|---|---|---|---|---|---|---|
| | | | | | | | | | | Днище | | | | Рабочая часть | | | | | | | Плита перекрытия | | | | Горловина | | | | | | | | | Стремянка | Вес стремянки, кг | Скобы, шт (Вес 1скобы 1.36кг) | Гидроизоляция | Асфальтобетонная отмостка, м2 |
| | | | | | | | | | | | Сборные железобетонные элементы по с. 3.900.1-14 | | | | | | | | | | | | | | | | | | | | | | | | | | |
| | | Ду | dy | | | | | | | Объем бетона на упор,м3 | ПН-10 | ПН-15 | ПН-20 | КС10.3 | КС10.6 | КС10.9 | КС15.6 | КС15.9 | КС20.6 | КС20.9 | ПП10-1 | 1ПП15-1 | 3ПП15-1 | 1ПП20-1 | 2ПП20-1 | КО6 | ПО10 | КС7.3 | КС7.9 | КС10.3 | КС10.6 | КС10.9 | Кирпичная кладка, ряды | Тип люка | | | | | |
| | | | | | | | | | | С | И | С | Т | Е | М | А | К2 | | | | | | | | | | | | | | | | | | | | | |
| Д-17 | II | | | КСЛ | 1550 | 1000 | 300 | 900 | 350 | 0,48 | 1 | - | - | - | - | 1 | - | - | - | - | 1 | - | - | - | - | 1 | - | - | - | - | - | - | - | ДР | С1-00 | 6.60 | - | 6.81 | - |
| Д-18 | II | | | КСЛ | 1990 | 1000 | 300 | 1200 | 490 | 0.48 | 1 | - | - | - | 2 | - | - | - | - | - | 1 | - | - | - | - | 3 | - | - | - | - | - | - | - | ДР | С1-01 | 9.70 | - | 8.86 | - |
| Д-19 | II | | | КСП | 2100 | 1000 | 300 | 1500 | 300 | 0,48 | 1 | - | - | - | 1 | 1 | - | - | - | - | 1 | - | - | - | - | 1 | - | - | - | - | - | - | - | ДР | С1-02 | 12.90 | - | 9.00 | - |
| 20 | II | | | КСЛ | 1500 | 1000 | 300 | 900 | 300 | 0.48 | 1 | - | - | - | - | 1 | - | - | - | - | 1 | - | - | - | - | 1 | - | - | - | - | - | - | - | Т | С1-00 | 6.60 | - | 6.81 | - |
| Д-22 | II | | | КСЛ | 2080 | 1000 | 300 | 1200 | 580 | 0.48 | 1 | - | - | - | 2 | - | - | - | - | - | 1 | - | - | - | - | 4 | - | - | - | - | - | - | - | ДР | С1-01 | 9.70 | - | 8.69 | - |
| Д-23 | II | | | КСЛ | 1000 | 1000 | 300 | 300 | 400 | 0.48 | 1 | - | - | 1 | - | - | - | - | - | - | 1 | - | - | - | - | 2 | - | - | - | - | - | - | - | ДР | - | - | 2 | 5.10 | - |
| Д-24 | II | | | КСЛ | 1470 | 1000 | 300 | 600 | 570 | 0.48 | 1 | - | - | - | 1 | - | - | - | - | - | 1 | - | - | - | - | 4 | - | - | - | - | - | - | - | ДР | - | - | 4 | 7.15 | - |
| Д-25 | II | | | КСП | 1660 | 1000 | 300 | 900 | 460 | 0.48 | 1 | - | - | - | - | 1 | - | - | - | - | 1 | - | - | - | - | 3 | - | - | - | - | - | - | - | ДР | С1-00 | 6.60 | - | 7.76 | - |
| Д-26 | II | | | КСЛ | 1910 | 1000 | 300 | 1200 | 410 | 0.48 | 1 | - | - | - | 2 | - | - | - | - | - | 1 | - | - | - | - | 2 | - | - | - | - | - | - | - | ДР | С1-01 | 9.70 | - | 8.39 | - |
| Д-27 | II | | | КСЛ | 1710 | 1000 | 300 | 900 | 510 | 0.48 | 1 | - | - | - | - | 1 | - | - | - | - | 1 | - | - | - | - | 3 | - | - | - | - | - | - | - | ДР | С1-00 | 6.60 | - | 7.76 | - |
| Д-28 | II | | | КСЛ | 1960 | 1000 | 300 | 1200 | 460 | 0.48 | 1 | - | - | - | 2 | - | - | - | - | - | 1 | - | - | - | - | 3 | - | - | - | - | - | - | - | ДР | С1-01 | 9.70 | - | 8.86 | - |
| 29 | II | | | КСЛ | 1620 | 1000 | 300 | 900 | 420 | 0.48 | 1 | - | - | - | - | 1 | - | - | - | - | 1 | - | - | - | - | 2 | - | - | - | - | - | - | - | Т | С1-00 | 6.60 | - | 7.29 | - |
| Д-30 | II | | | КСЛ | 2180 | 1000 | 300 | 1500 | 380 | 0.48 | 1 | - | - | - | 1 | 1 | - | - | - | - | 1 | - | - | - | - | 1 | - | - | - | - | - | - | - | ДР | С1-02 | 12.90 | - | 9.00 | - |
| 31 | II | | | КСЛ | 1750 | 1000 | 300 | 900 | 550 | 0.48 | 1 | - | - | - | - | 1 | - | - | - | - | 1 | - | - | - | - | 4 | - | - | - | - | - | - | - | Т | С1-00 | 6.60 | - | 8.24 | - |
| Д-32 | II | | | КСУ1 | 2480 | 1000 | 300 | 1800 | 380 | 0.45 | 1 | - | - | - | - | 2 | - | - | - | - | 1 | - | - | - | - | 1 | - | - | - | - | - | - | | ДР | С1-03 | 16.20 | - | 10.09 | - |
| Д-32а | II | | | КСЛ | 2710 | 1000 | 300 | 2100 | 310 | 0.48 | 1 | - | - | - | 2 | 1 | - | - | - | - | 1 | - | - | - | - | 1 | - | - | - | - | - | - | - | ДР | С1-04 | 19.50 | - | 11.19 | - |
| Д-33 | II | | | КСП | 840 | 1000 | 300 | 300 | 240 | 0.48 | 1 | - | - | 1 | - | - | - | - | - | - | 1 | - | - | - | - | 1 | - | - | - | - | - | - | - | ДР | - | - | 2 | 4.62 | - |
| 33б | II | | | КСЛ | 380 | 1000 | 300 | - | 80 | 0.48 | 1 | - | - | - | - | - | - | - | - | - | 1 | - | - | - | - | 1 | - | - | - | - | - | - | - | Т | - | - | 2 | 3.53 | - |
| Д-33в | II | | | КСЛ | 750 | 1000 | 300 | 300 | 150 | 0.48 | 1 | - | - | 1 | - | - | - | - | - | - | 1 | - | - | - | - | 1 | - | - | - | - | - | - | - | ДР | - | - | 2 | 4.62 | - |
| Д-33г | II | | | КСП | 1050 | 1000 | 300 | 300 | 450 | 0.48 | 1 | - | - | 1 | - | - | - | - | - | - | 1 | - | - | - | - | 2 | - | - | - | - | - | - | - | ДР | - | - | 2 | 5.10 | - |
| Итого по листу: | | | | | | | | | | 9.57 | 20 | - | - | 4 | 13 | 11 | - | - | - | - | 20 | - | - | - | - | 40 | - | - | - | - | - | - | - | - | | 139.90 | 14 | 148.87 | - |

Примечание:

1. Сборные ж/б элементы колодца покрыть гидроизоляционным покрытием " Пенетрон" за 2 раза.
2. Установить на смотровых колодцах чугунные люки и дождеприемные решетки с антивандальной защитой с логотипом "Гидротехник"
3. На системе К2 в смотровых колодцах должны быть установлены опорные скобы, выполненные из стальной арматуры ЗПС с покрытием, техническим пластиком.
4. Скобы установить в шахматном порядке на расстоянии не более 300мм по высоте.

| Изм. | Кол.уч. | Лист | №док. | Подпись | Дата |
|---|---|---|---|---|---|
| ГИП | | Чепик | | | 04.22 |
| Разработал | | Бургардт | | | 04.22 |
| Н.контр. | | Рогожкин | | | 04.22 |

3/03/2022-НК

«Капитальный ремонт улично-дорожной сети с устройством ливневой канализации СНТ «Октябрьское»

Наружные сети ливневой канализации

| Стадия | Лист | Листов |
|---|---|---|
| Р | 34 | |

Таблица колодцев (Система К2)

диар проект

Таблица колодцев

| N колодца по плану | Марка колодцев по грунтовым условиям | Диаметр трубопровода, мм | | Марка колодца | Полная глубина колодца (H)мм | Диаметр колодца,мм | Глубина лотка,мм Расстояние от дна до низа трубы, мм | Высота рабочей части, мм | Высота горловины,мм | Расход материалов | | | | | | | | | | | | | | | | | | | | | | | | | | | | |
|---|---|---|---|---|---|---|---|---|---|---|---|---|---|---|---|---|---|---|---|---|---|---|---|---|---|---|---|---|---|---|---|---|---|---|---|---|---|
| | | | | | | | | | | Днище | | | | Рабочая часть | | | | | | | Плита перекрытия | | | | | Горловина | | | | | | | | | Стремянка | Вес стремянки, кг | Скобы, шт (Вес 1скобы 1.36кг) | Гидроизоляция | Асфальтобетонная отмостка, м2 |
| | | | | | | | | | | | Сборные железобетонные элементы по с. 3.900.1-14 | | | | | | | | | | | | | | | | | | | | | | | | | | | | |
| | | Ду | dy | | | | | | | Объем бетона на упор,м3 | ПН-10 | ПН-15 | ПН-20 | КС10.3 | КС10.6 | КС10.9 | КС15.6 | КС15.9 | КС20.6 | КС20.9 | ПП10-1 | 1ПП15-1 | 3ПП15-1 | 1ПП20-1 | 2ПП20-1 | КО6 | ПО10 | КС7.3 | КС7.9 | КС10.3 | КС10.6 | КС10.9 | Кирпичная кладка, ряды | Тип люка | | | | | |
| | | | | | | | | | | С | И | С | Т | Е | М | А | К2 | | | | | | | | | | | | | | | | | | | | | | |
| Д-33а | II | | | КСЛ | 750 | 1000 | 300 | 300 | 150 | 0,48 | 1 | - | - | 1 | - | - | - | - | - | - | 1 | - | - | - | - | 1 | - | - | - | - | - | - | - | ДР | - | - | 2 | 4.62 | - |
| Д-34 | II | | | КСЛ | 1170 | 1000 | 300 | 600 | 270 | 0.48 | 1 | - | - | - | 1 | - | - | - | - | - | 1 | - | - | - | - | 1 | - | - | - | - | - | - | - | ДР | - | - | 4 | 5.72 | - |
| Д-35 | II | | | КСЛ | 1020 | 1000 | 300 | 300 | 420 | 0,48 | 1 | - | - | 1 | - | - | - | - | - | - | 1 | - | - | - | - | 3 | - | - | - | - | - | - | - | ДР | - | - | 2 | 5.57 | - |
| Д-36 | II | | | КСП | 1300 | 1000 | 300 | 600 | 400 | 0.48 | 1 | - | - | - | 1 | - | - | - | - | - | 1 | - | - | - | - | 2 | - | - | - | - | - | - | - | ДР | - | - | 4 | 6.20 | - |
| Д-37 | II | | | КСЛ | 1320 | 1000 | 300 | 600 | 420 | 0.48 | 1 | - | - | - | 1 | - | - | - | - | - | 1 | - | - | - | - | 2 | - | - | - | - | - | - | - | ДР | - | - | 4 | 6.20 | - |
| 38 | II | | | КСП | 1070 | 1000 | 300 | 300 | 470 | 0.48 | 1 | - | - | 1 | - | - | - | - | - | - | 1 | - | - | - | - | 3 | - | - | - | - | - | - | - | Т | - | - | 2 | 5.57 | - |
| 39 | II | | | КСЛ | 870 | 1000 | 300 | - | 570 | 0.48 | 1 | - | - | - | - | - | - | - | - | - | 1 | - | - | - | - | 4 | - | - | - | - | - | - | - | Т | - | - | - | 4.96 | - |
| Д-40 | II | | | КСП | 1500 | 1000 | 300 | 900 | 300 | 0.48 | 1 | - | - | - | - | 1 | - | - | - | - | 1 | - | - | - | - | 1 | - | - | - | - | - | - | - | ДР | С1-00 | 6.60 | - | 6.81 | - |
| Д-41 | II | | | КСП | 2260 | 1000 | 300 | 1500 | 460 | 0.48 | 1 | - | - | - | 1 | 1 | - | - | - | - | 1 | - | - | - | - | 3 | - | - | - | - | - | - | - | ДР | С1-02 | 12.90 | - | 9.95 | - |
| Д-42 | II | | | КСЛ | 2210 | 1000 | 300 | 1500 | 410 | 0.48 | 1 | - | - | - | 1 | 1 | - | - | - | - | 1 | - | - | - | - | 2 | - | - | - | - | - | - | - | ДР | С1-02 | 12.90 | - | 9.48 | - |
| Д-43 | II | | | КСЛ | 2290 | 1000 | 300 | 1500 | 490 | 0.48 | 1 | - | - | - | 1 | 1 | - | - | - | - | 1 | - | - | - | - | 3 | - | - | - | - | - | - | - | ДР | С1-02 | 12.90 | - | 9.95 | - |
| Д-44 | II | | | КСЛ | 1750 | 1000 | 300 | 900 | 550 | 0.48 | 1 | - | - | - | - | 1 | - | - | - | - | 1 | - | - | - | - | 4 | - | - | - | - | - | - | - | ДР | С1-00 | 6.60 | - | 8.24 | - |
| Д-46 | II | | | КСЛ | 1400 | 1000 | 300 | 600 | 500 | 0.48 | 1 | - | - | - | 1 | - | - | - | - | - | 1 | - | - | - | - | 3 | - | - | - | - | - | - | - | ДР | - | - | 4 | 6.67 | - |
| Д-47 | II | | | КСП | 1200 | 1000 | 300 | 600 | 300 | 0.48 | 1 | - | - | - | 1 | - | - | - | - | - | 1 | - | - | - | - | 1 | - | - | - | - | - | - | - | ДР | - | - | 4 | 5.72 | - |
| Д-48 | II | | | КСЛ | 2160 | 1000 | 300 | 1500 | 360 | 0.48 | 1 | - | - | - | 1 | 1 | - | - | - | - | 1 | - | - | - | - | 1 | - | - | - | - | - | - | - | ДР | С1-02 | 12.90 | - | 9.00 | - |
| Д-52 | II | | | КСЛ | 2680 | 1000 | 300 | 1800 | 580 | 0.48 | 1 | - | - | - | - | 2 | - | - | - | - | 1 | - | - | - | - | 4 | - | - | - | - | - | - | - | ДР | С1-03 | 16.20 | - | 11.52 | - |
| Итого по листу : | | | | | | | | | | 7.68 | 16 | - | - | 3 | 9 | 8 | - | - | - | - | 16 | - | - | - | - | 38 | - | - | - | - | - | - | - | - | | 81.00 | 26 | 116.18 | - |

Примечание:

1. Сборные ж/б элементы колодца покрыть гидроизоляционным покрытием " Пенетрон" за 2 раза.
2. Установить на смотровых колодцах чугунные люки и дождеприемные решетки с антивандальной защитой с логотипом "Гидротехник"
3. На системе К2 в смотровых колодцах должны быть установлены опорные скобы, выполненные из стальной арматуры ЗПС с покрытием, техническим пластиком.
4. Скобы установить в шахматном порядке на расстоянии не более 300мм по высоте.

| Изм. | Кол.уч. | Лист | № док. | Подпись | Дата |
|---|---|---|---|---|---|
| ГИП | | Чепик | | | 04.22 |
| Разработал | | Бургардт | | | 04.22 |
| Н.контр. | | Рогожкин | | | 04.22 |

3/03/2022-НК

«Капитальный ремонт улично-дорожной сети с устройством ливневой канализации СНТ «Октябрьское»

Наружные сети ливневой канализации

| Стадия | Лист | Листов |
|---|---|---|
| Р | 35 | |

Таблица колодцев (Система К2)

диар проект

Таблица колодцев

| N колодца по плану | Марка колодцев по грунтовым условиям | Диаметр трубопровода, мм | | Марка колодца | Полная глубина колодца (H)мм | Диаметр колодца,мм | Глубина лотка,мм Расстояние от дна до низа трубы, мм | Высота рабочей части, мм | Высота горловины,мм | Расход материалов | | | | | | | | | | | | | | | | | | | | | | | | | | | | |
|---|---|---|---|---|---|---|---|---|---|---|---|---|---|---|---|---|---|---|---|---|---|---|---|---|---|---|---|---|---|---|---|---|---|---|---|---|---|
| | | | | | | | | | | Днище | | | | Рабочая часть | | | | | | | Плита перекрытия | | | | | Горловина | | | | | | | | | | | | |
| | | | | | | | | | | | Сборные железобетонные элементы по с. 3.900.1-14 | | | | | | | | | | | | | | | | | | | | | | | | | | | |
| | | Ду | dy | | | | | | | Объем бетона на упор,м3 | ПН-10 | ПН-15 | ПН-20 | КС10.3 | КС10.6 | КС10.9 | КС15.6 | КС15.9 | КС20.6 | КС20.9 | ПП10-1 | 1ПП15-1 | 3ПП15-1 | 1ПП20-1 | 2ПП20-1 | КО6 | ПО10 | КС7.3 | КС7.9 | КС10.3 | КС10.6 | КС10.9 | Кирпичная кладка, ряды | Тип люка | Стремянка | Вес стремянки, кг | Скобы, шт (Вес 1скобы 1.36кг) | Гидроизоляция | Асфальтобетонная отмостка, м2 |
| | | | | | | | | | | С | И | С | Т | Е | М | А | К2 | | | | | | | | | | | | | | | | | | | | | |
| Д-53 | II | | | КСЛ | 600 | 1000 | 300 | - | 300 | 0,48 | 1 | - | - | - | - | - | - | - | - | - | 1 | - | - | - | - | 1 | - | - | - | - | - | - | - | ДР | - | - | - | 3.53 | - |
| Д-54 | II | | | КСЛ | 1290 | 1000 | 300 | 600 | 390 | 0.48 | 1 | - | - | - | 1 | - | - | - | - | - | 1 | - | - | - | - | 1 | - | - | - | - | - | - | - | ДР | - | - | 4 | 5.72 | - |
| Д-55 | II | | | КСП | 1590 | 1000 | 300 | 900 | 390 | 0,48 | 1 | - | - | - | - | 1 | - | - | - | - | 1 | - | - | - | - | 1 | - | - | - | - | - | - | - | ДР | С1-00 | 6.60 | - | 6.81 | - |
| Д-56 | II | | | КСП | 1920 | 1000 | 300 | 1200 | 420 | 0.48 | 1 | - | - | - | 2 | - | - | - | - | - | 1 | - | - | - | - | 2 | - | - | - | - | - | - | - | ДР | С1-01 | 9.70 | 8 | 8.39 | - |
| 58 | II | | | КСП | 1580 | 1000 | 300 | 900 | 380 | 0.48 | 1 | - | - | - | - | 1 | - | - | - | - | 1 | - | - | - | - | 1 | - | - | - | - | - | - | - | Т | С1-00 | 6.60 | - | 6.81 | - |
| Д-59 | II | | | КСУ1 | 1630 | 1000 | 300 | 900 | 430 | 0.45 | 1 | - | - | - | - | 1 | - | - | - | - | 1 | - | - | - | - | 2 | - | - | - | - | - | - | - | ДР | С1-00 | 6.60 | - | 7.29 | - |
| 60 | II | | | КСП | 1040 | 1000 | 300 | 300 | 440 | 0.48 | 1 | - | - | 1 | - | - | - | - | - | - | 1 | - | - | - | - | 2 | - | - | - | - | - | - | - | Т | - | - | 2 | 5.10 | - |
| Д-61 | II | | | КСП | 1250 | 1000 | 350 | 600 | 300 | 0.52 | 1 | - | - | - | 1 | - | - | - | - | - | 1 | - | - | - | - | 1 | - | - | - | - | - | - | - | ДР | - | - | 4 | 5.72 | - |
| 62 | II | | | КСП | 650 | 1000 | 350 | - | 300 | 0.52 | 1 | - | - | - | - | - | - | - | - | - | 1 | - | - | - | - | 1 | - | - | - | - | - | - | - | Т | - | - | - | 3.53 | - |
| Д-63 | II | | | КСП | 1050 | 1000 | 350 | 300 | 400 | 0.52 | 1 | - | - | 1 | - | - | - | - | - | - | 1 | - | - | - | - | 2 | - | - | - | - | - | - | - | ДР | - | - | 2 | 5.10 | - |
| 64 | II | | | КСП | 600 | 1000 | 350 | - | 250 | 0.52 | 1 | - | - | - | - | - | - | - | - | - | 1 | - | - | - | - | 1 | - | - | - | - | - | - | - | Т | - | - | - | 3.53 | - |
| 65 | II | | | КСЛ | 700 | 1000 | 350 | - | 350 | 0.52 | 1 | - | - | - | - | - | - | - | - | - | 1 | - | - | - | - | 1 | - | - | - | - | - | - | - | Т | - | - | - | 3.53 | - |
| Д-66 | II | | | КСЛ | 1570 | 1000 | 350 | 900 | 320 | 0.52 | 1 | - | - | - | - | 1 | - | - | - | - | 1 | - | - | - | - | 1 | - | - | - | - | - | - | - | ДР | С1-00 | 6.60 | - | 6.81 | - |
| Д-67 | II | | | КСЛ | 1130 | 1000 | 350 | 300 | 480 | 0.52 | 1 | - | - | 1 | - | - | - | - | - | - | 1 | - | - | - | - | 3 | - | - | - | - | - | - | | ДР | - | - | 2 | 5.57 | - |
| Д-68 | II | | | КСЛ | 1300 | 1000 | 350 | 600 | 350 | 0.52 | 1 | - | - | - | 1 | - | - | - | - | - | 1 | - | - | - | - | 1 | - | - | - | - | - | - | - | ДР | - | - | 4 | 5.72 | - |
| Д-69 | II | | | КСП | 1490 | 1000 | 350 | 600 | 540 | 0.52 | 1 | - | - | - | 1 | - | - | - | - | - | 1 | - | - | - | - | 4 | - | - | - | - | - | - | - | ДР | - | - | 4 | 7.15 | - |
| Итого по листу : | | | | | | | | | | 8.01 | 16 | - | - | 3 | 6 | 4 | - | - | - | - | 16 | - | - | - | - | 25 | - | - | - | - | - | - | - | - | | 36.10 | 30 | 90.31 | - |

Примечание:

1. Сборные ж/б элементы колодца покрыть гидроизоляционным покрытием " Пенетрон" за 2 раза.
2. Установить на смотровых колодцах чугунные люки и дождеприемные решетки с антивандальной защитой с логотипом "Гидротехник"
3. На системе К2 в смотровых колодцах должны быть установлены опорные скобы, выполненные из стальной арматуры ЗПС с покрытием, техническим пластиком.
4. Скобы установить в шахматном порядке на расстоянии не более 300мм по высоте.

| Изм. | Кол.уч. | Лист | №док. | Подпись | Дата |
|---|---|---|---|---|---|
| ГИП | | Чепик | | | 04.22 |
| Разработал | | Бургардт | | | 04.22 |
| Н.контр. | | Рогожкин | | | 04.22 |

3/03/2022-НК

«Капитальный ремонт улично-дорожной сети с устройством ливневой канализации СНТ «Октябрьское»

Наружные сети ливневой канализации

| Стадия | Лист | Листов |
|---|---|---|
| Р | 36 | |

Таблица колодцев (Система К2)

диар проект

Таблица колодцев

| N колодца по плану | Марка колодцев по грунтовым условиям | Диаметр трубопровода, мм | | Марка колодца | Полная глубина колодца (H)мм | Диаметр колодца,мм | Глубина лотка,мм Расстояние от дна до низа трубы, мм | Высота рабочей части, мм | Высота горловины,мм | Расход материалов | | | | | | | | | | | | | | | | | | | | | | | | | | | Гидроизоляция | Асфальтобетонная отмостка, м2 |
|---|---|---|---|---|---|---|---|---|---|---|---|---|---|---|---|---|---|---|---|---|---|---|---|---|---|---|---|---|---|---|---|---|---|---|---|---|---|---|
| | | | | | | | | | | Днище | | | | Рабочая часть | | | | | | | Плита перекрытия | | | | Горловина | | | | | | | | | Стремянка | Вес стремянки, кг | Скобы, шт (вес 1скобы 1.36кг) | | |
| | | | | | | | | | | | Сборные железобетонные элементы по с. 3.900.1-14 | | | | | | | | | | | | | | | | | | | | | | | | | | | |
| | | Ду | dy | | | | | | | Объем бетона на упор,м3 | ПН-10 | ПН-15 | ПН-20 | КС10.3 | КС10.6 | КС10.9 | КС15.6 | КС15.9 | КС20.6 | КС20.9 | ПП10-1 | 1ПП15-1 | 3ПП15-1 | 1ПП20-1 | 2ПП20-1 | КО6 | ПО10 | КС7.3 | КС7.9 | КС10.3 | КС10.6 | КС10.9 | Кирпичная кладка, ряды | Тип люка | | | | | |
| | | | | | | | | | | С | И | С | Т | Е | М | А | К2 | | | | | | | | | | | | | | | | | | | | | |
| 70 | II | | | КСЛ | 1180 | 1000 | 350 | 300 | 530 | 0.52 | 1 | - | - | 1 | - | - | - | - | - | - | 1 | - | - | - | - | 4 | - | - | - | - | - | - | - | Т | - | - | 2 | 6.05 | - |
| Д-71 | II | | | КСЛ | 1220 | 1000 | 350 | 300 | 570 | 0.52 | 1 | - | - | 1 | - | - | - | - | - | - | 1 | - | - | - | - | 4 | - | - | - | - | - | - | - | ДР | - | - | 2 | 6.05 | - |
| Д-72 | II | | | КСП | 920 | 1000 | 350 | - | 570 | 0.52 | 1 | - | - | - | - | - | - | - | - | - | 1 | - | - | - | - | 4 | - | - | - | - | - | - | - | ДР | - | - | - | 4.96 | - |
| 73 | II | | | КСЛ | 1000 | 1000 | 300 | 300 | 400 | 0.48 | 1 | - | - | 1 | - | - | - | - | - | - | 1 | - | - | - | - | 2 | - | - | - | - | - | - | - | Т | - | - | 2 | 5.10 | - |
| Д-74 | II | | | КСЛ | 1590 | 1000 | 300 | 900 | 390 | 0.48 | 1 | - | - | - | - | 1 | - | - | - | - | 1 | - | - | - | - | 1 | - | - | - | - | - | - | - | ДР | С1-00 | 6.60 | - | 6.81 | - |
| 75 | II | | | КСЛ | 1200 | 1000 | 300 | 600 | 300 | 0.48 | 1 | - | - | - | 1 | - | - | - | - | - | 1 | - | - | - | - | 1 | - | - | - | - | - | - | - | Т | - | - | 4 | 5.72 | - |
| Д-76 | II | | | КСП | 1490 | 1000 | 300 | 600 | 590 | 0.48 | 1 | - | - | - | 1 | - | - | - | - | - | 1 | - | - | - | - | 4 | - | - | - | - | - | - | - | ДР | - | - | 4 | 7.15 | - |
| Д-77 | II | | | КСЛ | 1430 | 1000 | 300 | 600 | 530 | 0.48 | 1 | - | - | - | 1 | - | - | - | - | - | 1 | - | - | - | - | 4 | - | - | - | - | - | - | - | ДР | - | - | 4 | 7.15 | - |
| 78 | II | | | КСП | 1260 | 1000 | 300 | 600 | 360 | 0.48 | 1 | - | - | - | 1 | - | - | - | - | - | 1 | - | - | - | - | 1 | - | - | - | - | - | - | - | Т | - | - | 4 | 5.72 | - |
| Д-79 | II | | | КСЛ | 1420 | 1000 | 300 | 600 | 520 | 0.48 | 1 | - | - | - | 1 | - | - | - | - | - | 1 | - | - | - | - | 4 | - | - | - | - | - | - | - | ДР | - | - | 4 | 7.15 | - |
| Д-80 | II | | | КСП | 1430 | 1000 | 300 | 600 | 530 | 0.48 | 1 | - | - | - | 1 | - | - | - | - | - | 1 | - | - | - | - | 4 | - | - | - | - | - | - | - | ДР | - | - | 4 | 7.15 | - |
| 81 | II | | | КСП | 1290 | 1000 | 300 | 600 | 390 | 0.48 | 1 | - | - | - | 1 | - | - | - | - | - | 1 | - | - | - | - | 1 | - | - | - | - | - | - | - | Т | - | - | 4 | 5.72 | - |
| Д-82 | II | | | КСП | 1810 | 1000 | 300 | 1200 | 310 | 0.48 | 1 | - | - | - | 2 | - | - | - | - | - | 1 | - | - | - | - | 1 | - | - | - | - | - | - | - | ДР | С1-01 | 9.70 | - | 7.91 | - |
| 83 | II | | | КСП | 1100 | 1000 | 300 | 300 | 500 | 0.48 | 1 | - | - | 1 | - | - | - | - | - | - | 1 | - | - | - | - | 3 | - | - | - | - | - | - | - | Т | - | - | 2 | 5.57 | - |
| 84 | II | | | КСП | 630 | 1000 | 300 | - | 330 | 0.48 | 1 | - | - | - | - | - | - | - | - | - | 1 | - | - | - | - | 1 | - | - | - | - | - | - | | Т | - | - | - | 3.53 | - |
| Д-85 | II | | | КСУ1 | 1430 | 1000 | 300 | 600 | 530 | 0.45 | 1 | - | - | - | 1 | - | - | - | - | - | 1 | - | - | - | - | 4 | - | - | - | - | - | - | - | ДР | - | - | 4 | 7.15 | - |
| Д-86 | II | | | КСЛ | 1680 | 1000 | 300 | 900 | 480 | 0.48 | 1 | - | - | - | - | 1 | - | - | - | - | 1 | - | - | - | - | 3 | - | - | - | - | - | - | - | ДР | С1-00 | 6.60 | - | 7.76 | - |
| Итого по листу : | | | | | | | | | | 8.25 | 17 | - | - | 4 | 10 | 2 | - | - | - | - | 17 | - | - | - | - | 46 | - | - | - | - | - | - | - | - | | 22.9 | 40 | 106.65 | - |

Примечание:

1. Сборные ж/б элементы колодца покрыть гидроизоляционным покрытием " Пенетрон" за 2 раза.
2. Установить на смотровых колодцах чугунные люки и дождеприемные решетки с антивандальной защитой с логотипом "Гидротехник"
3. На системе К2 в смотровых колодцах должны быть установлены опорные скобы, выполненные из стальной арматуры ЗПС с покрытием, техническим пластиком.
4. Скобы установить в шахматном порядке на расстоянии не более 300мм по высоте.

| Изм. | Кол.уч. | Лист | №док. | Подпись | Дата |
|---|---|---|---|---|---|
| ГИП | | Чепик | | | 04.22 |
| Разработал | | Бургардт | | | 04.22 |
| Н.контр. | | Рогожкин | | | 04.22 |

3/03/2022-НК

«Капитальный ремонт улично-дорожной сети с устройством ливневой канализации СНТ «Октябрьское»

Наружные сети ливневой канализации

| Стадия | Лист | Листов |
|---|---|---|
| Р | 37 | |

Таблица колодцев (Система К2)

диар проект

Таблица колодцев

| N колодца по плану | Марка колодцев по грунтовым условиям | Диаметр трубопровода, мм | | Марка колодца | Полная глубина колодца (H)мм | Диаметр колодца,мм | Глубина лотка,мм Расстояние от дна до низа трубы, мм | Высота рабочей части, мм | Высота горловины,мм | Расход материалов | | | | | | | | | | | | | | | | | | | | | | | | | | | Гидроизоляция | Асфальтобетонная отмостка, м2 |
|---|---|---|---|---|---|---|---|---|---|---|---|---|---|---|---|---|---|---|---|---|---|---|---|---|---|---|---|---|---|---|---|---|---|---|---|---|---|---|
| | | | | | | | | | | Днище | | | | Рабочая часть | | | | | | | Плита перекрытия | | | | Горловина | | | | | | | | | Стремянка | Вес стремянки, кг | Скобы, шт (вес 1скобы 1.36кг) | | |
| | | | | | | | | | | | Сборные железобетонные элементы по с. 3.900.1-14 | | | | | | | | | | | | | | | | | | | | | | | | | | | |
| | | Dy | dy | | | | | | | Объем бетона на упор,м3 | ПН-10 | ПН-15 | ПН-20 | КС10.3 | КС10.6 | КС10.9 | КС15.6 | КС15.9 | КС20.6 | КС20.9 | ПП10-1 | 1ПП15-1 | 3ПП15-1 | 1ПП20-1 | 2ПП20-1 | КО6 | ПО10 | КС7.3 | КС7.9 | КС10.3 | КС10.6 | КС10.9 | Кирпичная кладка, ряды | Тип люка | | | | | |
| | | | | | | | | | | С | И | С | Т | Е | М | А | К2 | | | | | | | | | | | | | | | | | | | | | |
| 87 | II | | | КСУ1 | 2040 | 1000 | 300 | 1200 | 540 | 0.45 | 1 | - | - | - | 2 | - | - | - | - | - | 1 | - | - | - | - | 4 | - | - | - | - | - | - | - | Т | С1-01 | 9.70 | - | 9.34 | - |
| 88 | II | | | КСП | 1620 | 1000 | 300 | 900 | 420 | 0.48 | 1 | - | - | - | - | 1 | - | - | - | - | 1 | - | - | - | - | 2 | - | - | - | - | - | - | - | Т | С1-00 | 6.60 | - | 7.29 | - |
| Д-89 | II | | | КСЛ | 1500 | 1000 | 300 | 900 | 300 | 0.48 | 1 | - | - | - | - | 1 | - | - | - | - | 1 | - | - | - | - | 1 | - | - | - | - | - | - | - | ДР | С1-00 | 6.60 | - | 6.81 | - |
| 90 | II | | | КСЛ | 1140 | 1000 | 300 | 300 | 540 | 0.48 | 1 | - | - | 1 | - | - | - | - | - | - | 1 | - | - | - | - | 4 | - | - | - | - | - | - | - | Т | - | - | 2 | 6.05 | - |
| Д-91 | II | | | КСЛ | 1820 | 1000 | 300 | 1200 | 320 | 0.48 | 1 | - | - | - | 2 | - | - | - | - | - | 1 | - | - | - | - | 1 | - | - | - | - | - | - | - | ДР | С1-01 | 9.70 | - | 7.91 | - |
| 92 | II | | | КСП | 1370 | 1000 | 300 | 600 | 470 | 0.48 | 1 | - | - | - | 1 | - | - | - | - | - | 1 | - | - | - | - | 3 | - | - | - | - | - | - | - | Т | - | - | 4 | 6.67 | - |
| Д-93 | II | | | КСЛ | 1310 | 1000 | 300 | 600 | 410 | 0.48 | 1 | - | - | - | 1 | - | - | - | - | - | 1 | - | - | - | - | 2 | - | - | - | - | - | - | - | ДР | - | - | 4 | 6.20 | - |
| 94 | II | | | КСЛ | 790 | 1000 | 300 | - | 490 | 0.48 | 1 | - | - | - | - | - | - | - | - | - | 1 | - | - | - | - | 3 | - | - | - | - | - | - | - | Т | - | - | - | 4.48 | - |
| Д-95 | II | | | КСП | 1040 | 1000 | 300 | 300 | 440 | 0.48 | 1 | - | - | 1 | - | - | - | - | - | - | 1 | - | - | - | - | 2 | - | - | - | - | - | - | - | ДР | - | - | 2 | 5.10 | - |
| Д-96 | II | | | КСЛ | 1400 | 1000 | 300 | 600 | 500 | 0.48 | 1 | - | - | - | 1 | - | - | - | - | - | 1 | - | - | - | - | 3 | - | - | - | - | - | - | - | ДР | - | - | 4 | 6.67 | - |
| 97 | II | | | КСЛ | 870 | 1000 | 300 | - | 570 | 0.48 | 1 | - | - | - | - | - | - | - | - | - | 1 | - | - | - | - | 4 | - | - | - | - | - | - | - | Т | - | - | - | 4.96 | - |
| Д-98 | II | | | КСЛ | 1550 | 1000 | 300 | 900 | 350 | 0.48 | 1 | - | - | - | - | 1 | - | - | - | - | 1 | - | - | - | - | 1 | - | - | - | - | - | - | - | ДР | С1-00 | 6.60 | - | 6.81 | - |
| Д-99 | II | | | КСП | 1410 | 1000 | 300 | 600 | 510 | 0.48 | 1 | - | - | - | 1 | - | - | - | - | - | 1 | - | - | - | - | 3 | - | - | - | - | - | - | - | ДР | - | - | 4 | 6.67 | - |
| Д-100 | II | | | КСЛ | 1050 | 1000 | 300 | 300 | 450 | 0.48 | 1 | - | - | 1 | - | - | - | - | - | - | 1 | - | - | - | - | 3 | - | - | - | - | - | - | - | ДР | - | - | 2 | 5.57 | - |
| Д-101 | II | | | КСЛ | 1100 | 1000 | 300 | 300 | 500 | 0.48 | 1 | - | - | 1 | - | - | - | - | - | - | 1 | - | - | - | - | 3 | - | - | - | - | - | - | | ДР | - | - | 2 | 5.57 | - |
| Д-102 | II | | | КСЛ | 1320 | 1000 | 300 | 600 | 420 | 0.48 | 1 | - | - | - | 1 | - | - | - | - | - | 1 | - | - | - | - | 2 | - | - | - | - | - | - | - | ДР | - | - | 4 | 6.20 | - |
| Д-103 | II | | | КСЛ | 1350 | 1000 | 300 | 600 | 450 | 0.48 | 1 | - | - | - | 1 | - | - | - | - | - | 1 | - | - | - | - | 3 | - | - | - | - | - | - | - | ДР | - | - | 4 | 6.67 | - |
| Д-104 | II | | | КСП | 1520 | 1000 | 300 | 900 | 320 | 0.48 | 1 | - | - | - | - | 1 | - | - | - | - | 1 | - | - | - | - | 1 | - | - | - | - | - | - | - | ДР | С1-00 | 6.60 | - | 6.81 | - |
| Итого по листу : | | | | | | | | | | 8.61 | 18 | - | - | 4 | 10 | 4 | - | - | - | - | 18 | - | - | - | - | 45 | - | - | - | - | - | - | - | - | | 45.80 | 32 | 115.78 | - |

Примечание:

1. Сборные ж/б элементы колодца покрыть гидроизоляционным покрытием " Пенетрон" за 2 раза.
2. Установить на смотровых колодцах чугунные люки и дождеприемные решетки с антивандальной защитой с логотипом "Гидротехник"
3. На системе К2 в смотровых колодцах должны быть установлены опорные скобы, выполненные из стальной арматуры ЗПС с покрытием, техническим пластиком.
4. Скобы установить в шахматном порядке на расстоянии не более 300мм по высоте.

| Изм. | Кол.уч. | Лист | №док. | Подпись | Дата |
|---|---|---|---|---|---|
| ГИП | | Чепик | | | 04.22 |
| Разработал | | Бургардт | | | 04.22 |
| Н.контр. | | Рогожкин | | | 04.22 |

3/03/2022-НК

«Капитальный ремонт улично-дорожной сети с устройством ливневой канализации СНТ «Октябрьское»

Наружные сети ливневой канализации

| Стадия | Лист | Листов |
|---|---|---|
| Р | 38 | |

Таблица колодцев (Система К2)

диар проект

Таблица колодцев

| N колодца по плану | Марка колодцев по грунтовым условиям | Диаметр трубопровода, мм | | Марка колодца | Полная глубина колодца (H)мм | Диаметр колодца,мм | Глубина лотка,мм Расстояние от дна до низа трубы, мм | Высота рабочей части, мм | Высота горловины,мм | Расход материалов | | | | | | | | | | | | | | | | | | | | | | | | | | | |
|---|---|---|---|---|---|---|---|---|---|---|---|---|---|---|---|---|---|---|---|---|---|---|---|---|---|---|---|---|---|---|---|---|---|---|---|---|---|
| | | | | | | | | | | Днище | | | | Рабочая часть | | | | | | | Плита перекрытия | | | | Горловина | | | | | | | | | | | | |
| | | | | | | | | | | | Сборные железобетонные элементы по с. 3.900.1-14 | | | | | | | | | | | | | | | | | | | | | | | | | | |
| | | Ду | dy | | | | | | | Объем бетона на упор,м3 | ПН-10 | ПН-15 | ПН-20 | КС10.3 | КС10.6 | КС10.9 | КС15.6 | КС15.9 | КС20.6 | КС20.9 | ПП10-1 | 1ПП15-1 | 3ПП15-1 | 1ПП20-1 | 2ПП20-1 | КО6 | ПО10 | КС7.3 | КС7.9 | КС10.3 | КС10.6 | КС10.9 | Кирпичная кладка, ряды | Тип люка | Стремянка | Вес стремянки, кг | Скобы, шт (Вес 1скобы 1.36кг) | Гидроизоляция | Асфальтобетонная отмостка, м2 |
| | | | | | | | | | | С | И | С | Т | Е | М | А | К2 | | | | | | | | | | | | | | | | | | | | | |
| 105 | II | | | КСУ1 | 1200 | 1000 | 300 | 600 | 300 | 0.45 | 1 | - | - | - | 1 | - | - | - | - | - | 1 | - | - | - | - | 1 | - | - | - | - | - | - | - | T | - | - | 4 | 5.72 | - |
| 106 | II | | | КСП | 630 | 1000 | 300 | - | 330 | 0.48 | 1 | - | - | - | - | - | - | - | - | - | 1 | - | - | - | - | 1 | - | - | - | - | - | - | - | T | - | - | - | 3.53 | - |
| Д-107 | II | | | КСЛ | 1060 | 1000 | 300 | 300 | 460 | 0.48 | 1 | - | - | 1 | - | - | - | - | - | - | 1 | - | - | - | - | 3 | - | - | - | - | - | - | - | ДР | - | - | 2 | 5.57 | - |
| Д-108 | II | | | КСЛ | 940 | 1000 | 300 | 300 | 340 | 0.48 | 1 | - | - | 1 | - | - | - | - | - | - | 1 | - | - | - | - | 1 | - | - | - | - | - | - | - | ДР | - | - | 2 | 4.62 | - |
| Д-109 | II | | | КСП | 900 | 1000 | 300 | 300 | 300 | 0.48 | 1 | - | - | 1 | - | - | - | - | - | - | 1 | - | - | - | - | 1 | - | - | - | - | - | - | - | ДР | - | - | 2 | 4.62 | - |
| Д-110 | II | | | КСП | 1140 | 1000 | 300 | 300 | 540 | 0.48 | 1 | - | - | 1 | - | - | - | - | - | - | 1 | - | - | - | - | 4 | - | - | - | - | - | - | - | ДР | - | - | 2 | 6.05 | - |
| 111 | II | | | КСП | 580 | 1000 | 300 | - | 280 | 0.48 | 1 | - | - | - | - | - | - | - | - | - | 1 | - | - | - | - | 1 | - | - | - | - | - | - | - | T | - | - | - | 3.53 | - |
| Д-112 | II | | | КСЛ | 1520 | 1000 | 300 | 900 | 320 | 0.48 | 1 | - | - | - | - | 1 | - | - | - | - | 1 | - | - | - | - | 1 | - | - | - | - | - | - | - | ДР | С1-00 | 6.60 | - | 6.81 | - |
| 113 | II | | | КСЛ | 1500 | 1000 | 300 | 900 | 300 | 0.48 | 1 | - | - | - | - | 1 | - | - | - | - | 1 | - | - | - | - | 1 | - | - | - | - | - | - | - | T | С1-00 | 6.60 | - | 6.81 | - |
| Д-114 | II | | | КСП | 1980 | 1000 | 300 | 1200 | 480 | 0.48 | 1 | - | - | - | 2 | - | - | - | - | - | 1 | - | - | - | - | 3 | - | - | - | - | - | - | - | ДР | С1-01 | 9.70 | - | 8.86 | - |
| Д-115 | II | | | КСЛ | 1830 | 1000 | 300 | 1200 | 330 | 0.48 | 1 | - | - | - | 2 | - | - | - | - | - | 1 | - | - | - | - | 1 | - | - | - | - | - | - | - | ДР | С1-01 | 9.70 | - | 7.91 | - |
| 116 | II | | | КСУ1 | 1380 | 1000 | 300 | 600 | 480 | 0.48 | 1 | - | - | - | 1 | - | - | - | - | - | 1 | - | - | - | - | 3 | - | - | - | - | - | - | - | T | - | - | 4 | 6.67 | - |
| Д-117 | II | | | КСЛ | 1500 | 1000 | 300 | 900 | 300 | 0.48 | 1 | - | - | - | - | 1 | - | - | - | - | 1 | - | - | - | - | 1 | - | - | - | - | - | - | - | ДР | С1-00 | 6.60 | - | 6.81 | - |
| Д-118 | II | | | КСЛ | 1810 | 1000 | 300 | 1200 | 310 | 0.48 | 1 | - | - | - | 2 | - | - | - | - | - | 1 | - | - | - | - | 1 | - | - | - | - | - | - | - | ДР | С1-01 | 9.70 | - | 7.91 | - |
| Д-119 | II | | | КСП | 2050 | 1000 | 300 | 1200 | 550 | 0.48 | 1 | - | - | - | 2 | - | - | - | - | - | 1 | - | - | - | - | 4 | - | - | - | - | - | - | | ДР | С1-01 | 9.70 | - | 9.34 | - |
| Д-120 | II | | | КСП | 2080 | 1000 | 300 | 1200 | 580 | 0.48 | 1 | - | - | - | 2 | - | - | - | - | - | 1 | - | - | - | - | 4 | - | - | - | - | - | - | - | ДР | С1-01 | 9.70 | - | 9.34 | - |
| Д-122 | II | | | КСП | 1770 | 1000 | 300 | 900 | 570 | 0.48 | 1 | - | - | - | - | 1 | - | - | - | - | 1 | - | - | - | - | 4 | - | - | - | - | - | - | - | ДР | С1-00 | 6.60 | - | 8.24 | - |
| Итого по листу : | | | | | | | | | | 8.13 | 17 | - | - | 4 | 12 | 4 | - | - | - | - | 17 | - | - | - | - | 35 | - | - | - | - | - | - | - | - | | 74.90 | 16 | 112.34 | - |

Примечание:

1. Сборные ж/б элементы колодца покрыть гидроизоляционным покрытием " Пенетрон" за 2 раза.
2. Установить на смотровых колодцах чугунные люки и дождеприемные решетки с антивандальной защитой с логотипом "Гидротехник"
3. На системе К2 в смотровых колодцах должны быть установлены опорные скобы, выполненные из стальной арматуры ЗПС с покрытием, техническим пластиком.
4. Скобы установить в шахматном порядке на расстоянии не более 300мм по высоте.

| Изм. | Кол.уч. | Лист | № док. | Подпись | Дата |
|---|---|---|---|---|---|
| ГИП | | Чепик | | | 04.22 |
| Разработал | | Бургардт | | | 04.22 |
| Н.контр. | | Рогожкин | | | 04.22 |

3/03/2022-НК

«Капитальный ремонт улично-дорожной сети с устройством ливневой канализации СНТ «Октябрьское»

Наружные сети ливневой канализации

| Стадия | Лист | Листов |
|---|---|---|
| Р | 39 | |

Таблица колодцев (Система К2)

диар проект

Таблица колодцев

| N колодца по плану | Марка колодцев по грунтовым условиям | Диаметр трубопровода, мм | | Марка колодца | Полная глубина колодца (H)мм | Диаметр колодца,мм | Глубина лотка,мм Расстояние от дна до низа трубы, мм | Высота рабочей части, мм | Высота горловины,мм | Расход материалов | | | | | | | | | | | | | | | | | | | | | | | | | | | |
|---|---|---|---|---|---|---|---|---|---|---|---|---|---|---|---|---|---|---|---|---|---|---|---|---|---|---|---|---|---|---|---|---|---|---|---|---|---|
| | | | | | | | | | | Днище | | | | Рабочая часть | | | | | | | Плита перекрытия | | | | Горловина | | | | | | | | | | | | |
| | | | | | | | | | | | Сборные железобетонные элементы по с. 3.900.1-14 | | | | | | | | | | | | | | | | | | | | | | | | | | |
| | | Ду | dy | | | | | | | Объем бетона на упор,м3 | ПН-10 | ПН-15 | ПН-20 | КС10.3 | КС10.6 | КС10.9 | КС15.6 | КС15.9 | КС20.6 | КС20.9 | ПП10-1 | 1ПП15-1 | 3ПП15-1 | 1ПП20-1 | 2ПП20-1 | КО6 | ПО10 | КС7.3 | КС7.9 | КС10.3 | КС10.6 | КС10.9 | Кирпичная кладка, ряды | Тип люка | Стремянка | Вес стремянки, кг | Скобы, шт (Вес 1скобы 1.36кг) | Гидроизоляция | Асфальтобетонная отмостка, м2 |
| | | | | | | | | | | С | И | С | Т | Е | М | А | К2 | | | | | | | | | | | | | | | | | | | | | |
| 105 | II | | | КСУ1 | 1200 | 1000 | 300 | 600 | 300 | 0.45 | 1 | - | - | - | 1 | - | - | - | - | - | 1 | - | - | - | - | 1 | - | - | - | - | - | - | - | T | - | - | 4 | 5.72 | - |
| 106 | II | | | КСП | 630 | 1000 | 300 | - | 330 | 0.48 | 1 | - | - | - | - | - | - | - | - | - | 1 | - | - | - | - | 1 | - | - | - | - | - | - | - | T | - | - | - | 3.53 | - |
| Д-107 | II | | | КСЛ | 1060 | 1000 | 300 | 300 | 460 | 0.48 | 1 | - | - | 1 | - | - | - | - | - | - | 1 | - | - | - | - | 3 | - | - | - | - | - | - | - | ДР | - | - | 2 | 5.57 | - |
| Д-108 | II | | | КСЛ | 940 | 1000 | 300 | 300 | 340 | 0.48 | 1 | - | - | 1 | - | - | - | - | - | - | 1 | - | - | - | - | 1 | - | - | - | - | - | - | - | ДР | - | - | 2 | 4.62 | - |
| Д-109 | II | | | КСП | 900 | 1000 | 300 | 300 | 300 | 0.48 | 1 | - | - | 1 | - | - | - | - | - | - | 1 | - | - | - | - | 1 | - | - | - | - | - | - | - | ДР | - | - | 2 | 4.62 | - |
| Д-110 | II | | | КСП | 1140 | 1000 | 300 | 300 | 540 | 0.48 | 1 | - | - | 1 | - | - | - | - | - | - | 1 | - | - | - | - | 4 | - | - | - | - | - | - | - | ДР | - | - | 2 | 6.05 | - |
| 111 | II | | | КСП | 580 | 1000 | 300 | - | 280 | 0.48 | 1 | - | - | - | - | - | - | - | - | - | 1 | - | - | - | - | 1 | - | - | - | - | - | - | - | T | - | - | - | 3.53 | - |
| Д-112 | II | | | КСЛ | 1520 | 1000 | 300 | 900 | 320 | 0.48 | 1 | - | - | - | - | 1 | - | - | - | - | 1 | - | - | - | - | 1 | - | - | - | - | - | - | - | ДР | С1-00 | 6.60 | - | 6.81 | - |
| 113 | II | | | КСЛ | 1500 | 1000 | 300 | 900 | 300 | 0.48 | 1 | - | - | - | - | 1 | - | - | - | - | 1 | - | - | - | - | 1 | - | - | - | - | - | - | - | T | С1-00 | 6.60 | - | 6.81 | - |
| Д-114 | II | | | КСП | 1980 | 1000 | 300 | 1200 | 480 | 0.48 | 1 | - | - | - | 2 | - | - | - | - | - | 1 | - | - | - | - | 3 | - | - | - | - | - | - | - | ДР | С1-01 | 9.70 | - | 8.86 | - |
| Д-115 | II | | | КСЛ | 1830 | 1000 | 300 | 1200 | 330 | 0.48 | 1 | - | - | - | 2 | - | - | - | - | - | 1 | - | - | - | - | 1 | - | - | - | - | - | - | - | ДР | С1-01 | 9.70 | - | 7.91 | - |
| 116 | II | | | КСУ1 | 1380 | 1000 | 300 | 600 | 480 | 0.48 | 1 | - | - | - | 1 | - | - | - | - | - | 1 | - | - | - | - | 3 | - | - | - | - | - | - | - | T | - | - | 4 | 6.67 | - |
| Д-117 | II | | | КСЛ | 1500 | 1000 | 300 | 900 | 300 | 0.48 | 1 | - | - | - | - | 1 | - | - | - | - | 1 | - | - | - | - | 1 | - | - | - | - | - | - | - | ДР | С1-00 | 6.60 | - | 6.81 | - |
| Д-118 | II | | | КСЛ | 1810 | 1000 | 300 | 1200 | 310 | 0.48 | 1 | - | - | - | 2 | - | - | - | - | - | 1 | - | - | - | - | 1 | - | - | - | - | - | - | - | ДР | С1-01 | 9.70 | - | 7.91 | - |
| Д-119 | II | | | КСП | 2050 | 1000 | 300 | 1200 | 550 | 0.48 | 1 | - | - | - | 2 | - | - | - | - | - | 1 | - | - | - | - | 4 | - | - | - | - | - | - | | ДР | С1-01 | 9.70 | - | 9.34 | - |
| Д-120 | II | | | КСП | 2080 | 1000 | 300 | 1200 | 580 | 0.48 | 1 | - | - | - | 2 | - | - | - | - | - | 1 | - | - | - | - | 4 | - | - | - | - | - | - | - | ДР | С1-01 | 9.70 | - | 9.34 | - |
| Д-122 | II | | | КСП | 1770 | 1000 | 300 | 900 | 570 | 0.48 | 1 | - | - | - | - | 1 | - | - | - | - | 1 | - | - | - | - | 4 | - | - | - | - | - | - | - | ДР | С1-00 | 6.60 | - | 8.24 | - |
| Итого по листу : | | | | | | | | | | 8.13 | 17 | - | - | 4 | 12 | 4 | - | - | - | - | 17 | - | - | - | - | 35 | - | - | - | - | - | - | - | - | | 74.90 | 16 | 112.34 | - |

Примечание:

1. Сборные ж/б элементы колодца покрыть гидроизоляционным покрытием " Пенетрон" за 2 раза.
2. Установить на смотровых колодцах чугунные люки и дождеприемные решетки с антивандальной защитой с логотипом "Гидротехник"
3. На системе К2 в смотровых колодцах должны быть установлены опорные скобы, выполненные из стальной арматуры ЗПС с покрытием, техническим пластиком.
4. Скобы установить в шахматном порядке на расстоянии не более 300мм по высоте.

| Изм. | Кол.уч. | Лист | № док. | Подпись | Дата |
|---|---|---|---|---|---|
| ГИП | | Чепик | | | 04.22 |
| Разработал | | Бургардт | | | 04.22 |
| Н.контр. | | Рогожкин | | | 04.22 |

3/03/2022-НК

«Капитальный ремонт улично-дорожной сети с устройством ливневой канализации СНТ «Октябрьское»

Наружные сети ливневой канализации

| Стадия | Лист | Листов |
|---|---|---|
| Р | 39 | |

Таблица колодцев (Система К2)

диар проект

Таблица колодцев

| N колодца по плану | Марка колодцев по грунтовым условиям | Диаметр трубопровода, мм | | Марка колодца | Полная глубина колодца (H)мм | Диаметр колодца,мм | Глубина лотка,мм Расстояние от дна до низа трубы, мм | Высота рабочей части, мм | Высота горловины,мм | Расход материалов | | | | | | | | | | | | | | | | | | | | | | | | | | | |
|---|---|---|---|---|---|---|---|---|---|---|---|---|---|---|---|---|---|---|---|---|---|---|---|---|---|---|---|---|---|---|---|---|---|---|---|---|---|
| | | | | | | | | | | Днище | | | | Рабочая часть | | | | | | | Плита перекрытия | | | | | Горловина | | | | | | | | | Стремянка | Вес стремянки, кг | Скобы, шт (вес 1скобы 1.36кг) | Гидроизоляция | Асфальтобетонная отмостка, м2 |
| | | | | | | | | | | | Сборные железобетонные элементы по с. 3.900.1-14 | | | | | | | | | | | | | | | | | | | | | | | | | | |
| | | Ду | dy | | | | | | | Объем бетона на упор,м3 | ПН-10 | ПН-15 | ПН-20 | КС10.3 | КС10.6 | КС10.9 | КС15.6 | КС15.9 | КС20.6 | КС20.9 | ПП10-1 | 1ПП15-1 | 3ПП15-1 | 1ПП20-1 | 2ПП20-1 | КО6 | ПО10 | КС7.3 | КС7.9 | КС10.3 | КС10.6 | КС10.9 | Кирпичная кладка, ряды | Тип люка | | | | | |
| | | | | | | | | | | С | И | С | Т | Е | М | А | К2 | | | | | | | | | | | | | | | | | | | | | | |
| Д-142 | II | | | КСЛ | 2180 | 1000 | 300 | 1500 | 380 | 0.48 | 1 | - | - | - | 1 | 1 | - | - | - | - | 1 | - | - | - | - | 1 | - | - | - | - | - | - | - | ДР | С1-02 | 12.90 | - | 9.00 | - |
| 143 | II | | | КСЛ | 2250 | 1000 | 300 | 1500 | 450 | 0.48 | 1 | - | - | - | 1 | 1 | - | - | - | - | 1 | - | - | - | - | 2 | - | - | - | - | - | - | - | Т | С1-02 | 12.90 | - | 9.48 | - |
| Д-144 | II | | | КСЛ | 1700 | 1000 | 300 | 900 | 500 | 0.48 | 1 | - | - | - | - | 1 | - | - | - | - | 1 | - | - | - | - | 3 | - | - | - | - | - | - | - | ДР | С1-00 | 6.60 | - | 7.76 | - |
| Д-145 | II | | | КСЛ | 1600 | 1000 | 300 | 900 | 400 | 0.48 | 1 | - | - | - | - | 1 | - | - | - | - | 1 | - | - | - | - | 2 | - | - | - | - | - | - | - | ДР | С1-00 | 6.60 | - | 7.29 | - |
| Д-146 | II | | | КСУ1 | 1500 | 1000 | 300 | 900 | 300 | 0.45 | 1 | - | - | - | - | 1 | - | - | - | - | 1 | - | - | - | - | 1 | - | - | - | - | - | - | - | ДР | С1-00 | 6.60 | - | 6.81 | - |
| Д-147 | II | | | КСП | 1840 | 1000 | 300 | 1200 | 340 | 0.48 | 1 | - | - | - | 2 | - | - | - | - | - | 1 | - | - | - | - | 1 | - | - | - | - | - | - | - | ДР | С1-01 | 9.70 | - | 7.91 | - |
| Д-148 | II | | | КСЛ | 1480 | 1000 | 300 | 600 | 580 | 0.48 | 1 | - | - | - | 1 | - | - | - | - | - | 1 | - | - | - | - | 4 | - | - | - | - | - | - | - | ДР | - | - | 4 | 7.15 | - |
| Д-148а | II | | | КСУ1 | 940 | 1000 | 300 | 300 | 340 | 0.45 | 1 | - | - | 1 | - | - | - | - | - | - | 1 | - | - | - | - | 1 | - | - | - | - | - | - | - | ДР | - | - | 2 | 4.62 | - |
| Д-149 | II | | | КСЛ | 1290 | 1000 | 300 | 600 | 390 | 0.48 | 1 | - | - | - | 1 | - | - | - | - | - | 1 | - | - | - | - | 2 | - | - | - | - | - | - | - | ДР | - | - | 4 | 6.20 | - |
| Д-150 | II | | | КСЛ | 1040 | 1000 | 300 | 300 | 440 | 0.48 | 1 | - | - | 1 | - | - | - | - | - | - | 1 | - | - | - | - | 2 | - | - | - | - | - | - | - | ДР | - | - | 2 | 5.10 | - |
| Д-151 | II | | | КСЛ | 860 | 1000 | 300 | - | 560 | 0.48 | 1 | - | - | - | - | - | - | - | - | - | 1 | - | - | - | - | 4 | - | - | - | - | - | - | - | ДР | - | - | - | 4.96 | - |
| Д-151а | II | | | КСЛ | 760 | 1000 | 300 | - | 460 | 0.48 | 1 | - | - | - | - | - | - | - | - | - | 1 | - | - | - | - | 3 | - | - | - | - | - | - | - | ДР | - | - | - | 4.48 | - |
| Д-152 | II | | | КСЛ | 760 | 1000 | 300 | - | 460 | 0.48 | 1 | - | - | - | - | - | - | - | - | - | 1 | - | - | - | - | 3 | - | - | - | - | - | - | - | ДР | - | - | - | 4.48 | - |
| Д-153 | II | | | КСП | 850 | 1000 | 300 | - | 550 | 0.48 | 1 | - | - | - | - | - | - | - | - | - | 1 | - | - | - | - | 4 | - | - | - | - | - | - | | ДР | - | - | - | 4.96 | - |
| Д-154 | II | | | КСП | 980 | 1000 | 300 | 300 | 380 | 0.48 | 1 | - | - | 1 | - | - | - | - | - | - | 1 | - | - | - | - | 1 | - | - | - | - | - | - | - | ДР | - | - | 2 | 4.62 | - |
| Д-155 | II | | | КСЛ | 1460 | 1000 | 300 | 600 | 560 | 0.48 | 1 | - | - | - | 1 | - | - | - | - | - | 1 | - | - | - | - | 4 | - | - | - | - | - | - | - | ДР | - | - | 4 | 7.15 | - |
| Д-156 | II | | | КСУ2 | 930 | 1000 | 300 | 300 | 330 | 0.45 | 1 | - | - | 1 | - | - | - | - | - | - | 1 | - | - | - | - | 1 | - | - | - | - | - | - | - | ДР | - | - | 2 | 4.62 | - |
| Итого по листу : | | | | | | | | | | 8.07 | 17 | - | - | 4 | 7 | 5 | - | - | - | - | 17 | - | - | - | - | 39 | - | - | - | - | - | - | - | - | | 55.30 | 20 | 106.59 | - |

Примечание:

1. Сборные ж/б элементы колодца покрыть гидроизоляционным покрытием " Пенетрон" за 2 раза.
2. Установить на смотровых колодцах чугунные люки и дождеприемные решетки с антивандальной защитой с логотипом "Гидротехник"
3. На системе К2 в смотровых колодцах должны быть установлены опорные скобы, выполненные из стальной арматуры ЗПС с покрытием, техническим пластиком.
4. Скобы установить в шахматном порядке на расстоянии не более 300мм по высоте.

| Изм. | Кол.уч. | Лист | №док. | Подпись | Дата |
|---|---|---|---|---|---|
| ГИП | | Чепик | | | 04.22 |
| Разработал | | Бургардт | | | 04.22 |
| Н.контр. | | Рогожкин | | | 04.22 |

3/03/2022-НК

«Капитальный ремонт улично-дорожной сети с устройством ливневой канализации СНТ «Октябрьское»

Наружные сети ливневой канализации

| Стадия | Лист | Листов |
|---|---|---|
| Р | 41 | |

Таблица колодцев (Система К2)

диар проект

## Таблица колодцев

| N колодца по плану | Марка колодцев по грунтовым условиям | Диаметр трубопровода, мм | | Марка колодца | Полная глубина колодца (H)мм | Диаметр колодца,мм | Глубина лотка,мм Расстояние от дна до низа трубы, мм | Высота рабочей части, мм | Высота горловины,мм | Расход материалов | | | | | | | | | | | | | | | | | | | | | | | | | | | Гидроизоляция | Асфальтобетонная отмостка, м2 |
|---|---|---|---|---|---|---|---|---|---|---|---|---|---|---|---|---|---|---|---|---|---|---|---|---|---|---|---|---|---|---|---|---|---|---|---|---|---|---|
| | | | | | | | | | | Днище | | | | Рабочая часть | | | | | | | Плита перекрытия | | | | Горловина | | | | | | | | | | | | | |
| | | | | | | | | | | | Сборные железобетонные элементы по с. 3.900.1-14 | | | | | | | | | | | | | | | | | | | | | | | | | | | |
| | | Ду | dy | | | | | | | Объем бетона на упор,м3 | ПН-10 | ПН-15 | ПН-20 | КС10.3 | КС10.6 | КС10.9 | КС15.6 | КС15.9 | КС20.6 | КС20.9 | ПП10-1 | 1ПП15-1 | 3ПП15-1 | 1ПП20-1 | 2ПП20-1 | КО6 | ПО10 | КС7.3 | КС7.9 | КС10.3 | КС10.6 | КС10.9 | Кирпичная кладка, ряды | Тип люка | Стремянка | Вес стремянки, кг | Скобы, шт (Вес 1скобы 1.36кг) | | |
| | | | | | | | | | | С | И | С | Т | Е | М | А | К2 | | | | | | | | | | | | | | | | | | | | | |
| Д-157 | II | | | КСЛ | 800 | 1000 | 300 | - | 500 | 0.48 | 1 | - | - | - | - | - | - | - | - | - | 1 | - | - | - | - | 3 | - | - | - | - | - | - | - | ДР | - | - | - | 4.48 | - |
| Д-158 | II | | | КСЛ | 800 | 1000 | 300 | - | 500 | 0.48 | 1 | - | - | - | - | - | - | - | - | - | 1 | - | - | - | - | 3 | - | - | - | - | - | - | - | ДР | - | - | - | 4.48 | - |
| Д-159 | II | | | КСЛ | 1320 | 1000 | 300 | 600 | 420 | 0.48 | 1 | - | - | - | 1 | - | - | - | - | - | 1 | - | - | - | - | 2 | - | - | - | - | - | - | - | ДР | - | - | 4 | 6.20 | - |
| Д-160 | II | | | КСЛ | 1400 | 1000 | 300 | 600 | 500 | 0.48 | 1 | - | - | - | 1 | - | - | - | - | - | 1 | - | - | - | - | 3 | - | - | - | - | - | - | - | ДР | - | - | 4 | 6.67 | - |
| Д-161 | II | | | КСЛ | 1530 | 1000 | 300 | 900 | 330 | 0.48 | 1 | - | - | - | - | 1 | - | - | - | - | 1 | - | - | - | - | 1 | - | - | - | - | - | - | - | ДР | С1-00 | 6.60 | - | 6.81 | - |
| Д-162 | II | | | КСЛ | 1600 | 1000 | 300 | 900 | 400 | 0.48 | 1 | - | - | - | - | 1 | - | - | - | - | 1 | - | - | - | - | 2 | - | - | - | - | - | - | - | ДР | С1-00 | 6.60 | - | 7.29 | - |
| Д-163 | II | | | КСЛ | 750 | 1000 | 300 | - | 450 | 0.48 | 1 | - | - | - | - | - | - | - | - | - | 1 | - | - | - | - | 2 | - | - | - | - | - | - | - | ДР | - | - | - | 4.00 | - |
| Д-164 | II | | | КСЛ | 830 | 1000 | 300 | - | 530 | 0.48 | 1 | - | - | - | - | - | - | - | - | - | 1 | - | - | - | - | 4 | - | - | - | - | - | - | - | ДР | - | - | - | 4.96 | - |
| Д-165 | II | | | КСЛ | 870 | 1000 | 300 | - | 570 | 0.48 | 1 | - | - | - | - | - | - | - | - | - | 1 | - | - | - | - | 4 | - | - | - | - | - | - | - | ДР | - | - | - | 4.96 | - |
| Д-166 | II | | | КСП | 1300 | 1000 | 300 | 600 | 400 | 0.48 | 1 | - | - | - | 1 | - | - | - | - | - | 1 | - | - | - | - | 2 | - | - | - | - | - | - | - | ДР | - | - | 4 | 6.20 | - |
| Итого по листу : | | | | | | | | | | 4.80 | 10 | - | - | - | 3 | 2 | - | - | - | - | 10 | - | - | - | - | 26 | - | - | - | - | - | - | - | - | | 13.20 | 12 | 56.05 | - |

### Колодец КСУ1

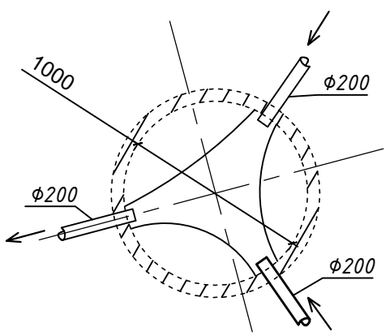


### Колодец КСУ1

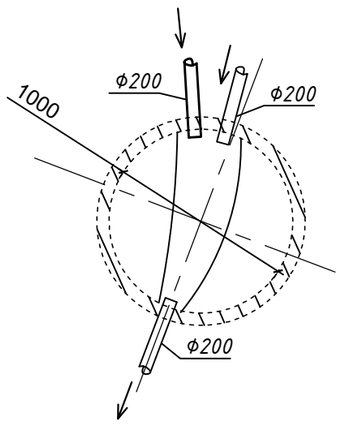


### Колодец КСЛ

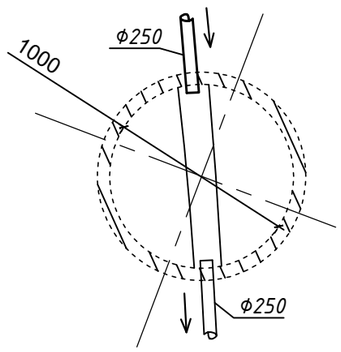


### Колодец КСП

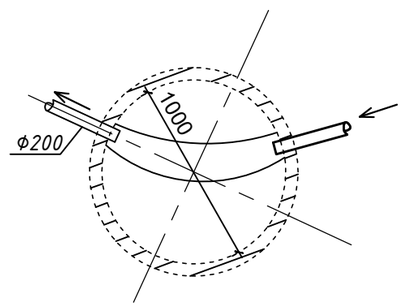


Примечание:

1. Сборные ж/б элементы колодца покрыть гидроизоляционным покрытием " Пенетрон" за 2 раза.
2. Установить на смотровых колодцах чугунные люки и дождеприемные решетки с антивандальной защитой с логотипом "Гидротехник"
3. На системе К2 в смотровых колодцах должны быть установлены опорные скобы, выполненные из стальной арматуры ЗПС с покрытием, техническим пластиком.
4. Скобы установить в шахматном порядке на расстоянии не более 300мм по высоте.

| Изм. | Кол.уч. | Лист | №док. | Подпись | Дата |
|---|---|---|---|---|---|
| ГИП | | Чепик | | | 04.22 |
| Разработал | | Бургардт | | | 04.22 |
| Н.контр. | | Рогожкин | | | 04.22 |

3/03/2022-НК

«Капитальный ремонт улично-дорожной сети с устройством ливневой канализации СНТ «Октябрьское»

Наружные сети ливневой канализации

| Стадия | Лист | Листов |
|---|---|---|
| Р | 42 | |

Таблица колодцев (Система К2)

диар проект

## Таблица колодцев

| N колодца по плану | Марка колодцев по грунтовым условиям | Диаметр трубопровода, мм | | Марка колодца | Полная глубина колодца (H)мм | Диаметр колодца,мм | Глубина лотка,мм Расстояние от дна до низа трубы, мм | Высота рабочей части, мм | Высота горловины,мм | Расход материалов | | | | | | | | | | | | | | | | | | | | | | | | | | | | |
|---|---|---|---|---|---|---|---|---|---|---|---|---|---|---|---|---|---|---|---|---|---|---|---|---|---|---|---|---|---|---|---|---|---|---|---|---|---|
| | | | | | | | | | | Днище | | | | Рабочая часть | | | | | | | Плита перекрытия | | | | | Горловина | | | | | | | | | | | | |
| | | | | | | | | | | | Сборные железобетонные элементы по с. 3.900.1-14 | | | | | | | | | | | | | | | | | | | | | | | | | | | |
| | | Ду | dy | | | | | | | Объем бетона на упор,м3 | ПН-10 | ПН-15 | ПН-20 | КС10.3 | КС10.6 | КС10.9 | КС15.6 | КС15.9 | КС20.6 | КС20.9 | ПП10-1 | 1ПП15-1 | 3ПП15-1 | 1ПП20-1 | 2ПП20-1 | КО6 | ПО10 | КС7.3 | КС7.9 | КС10.3 | КС10.6 | КС10.9 | Кирпичная кладка, ряды | Тип люка | Стремянка | Вес стремянки, кг | Скобы, шт (Вес 1скобы 1.36кг) | Гидроизоляция | Асфальтобетонная отмостка, м2 |
| | | | | | | | | | | С | И | С | Т | Е | М | А | К2 | | | | | | | | | | | | | | | | | | | | | |
| Д-167 | II | | | КСЛ | 750 | 1000 | 300 | - | 450 | 0.48 | 1 | - | - | - | - | - | - | - | - | - | 1 | - | - | - | - | 2 | - | - | - | - | - | - | - | ДР | - | - | - | 4.01 | - |
| Д-168 | II | | | КСЛ | 750 | 1000 | 300 | - | 450 | 0.48 | 1 | - | - | - | - | - | - | - | - | - | 1 | - | - | - | - | 2 | - | - | - | - | - | - | - | ДР | - | - | - | 4.01 | - |
| Д-169 | II | | | КСЛ | 760 | 1000 | 300 | - | 460 | 0.48 | 1 | - | - | - | - | - | - | - | - | - | 1 | - | - | - | - | 3 | - | - | - | - | - | - | - | ДР | - | - | - | 4.48 | - |
| 170 | II | | | КСУ1 | 350 | 1000 | 300 | - | 50 | 0.45 | 1 | - | - | - | - | - | - | - | - | - | 1 | - | - | - | - | 1 | - | - | - | - | - | - | - | Т | - | - | - | 3.53 | - |
| Д-171 | II | | | КСЛ | 2090 | 1000 | 300 | 1200 | 590 | 0.48 | 1 | - | - | - | 2 | - | - | - | - | - | 1 | - | - | - | - | 5 | - | - | - | - | - | - | - | ДР | С1-01 | 9.70 | - | 9.81 | - |
| Д-172 | II | | | КСЛ | 1960 | 1000 | 300 | 1200 | 460 | 0.48 | 1 | - | - | - | 2 | - | - | - | - | - | 1 | - | - | - | - | 3 | - | - | - | - | - | - | - | ДР | С1-01 | 9.70 | - | 8.86 | - |
| Д-173 | II | | | КСЛ | 810 | 1000 | 300 | - | 510 | 0.48 | 1 | - | - | - | - | - | - | - | - | - | 1 | - | - | - | - | 3 | - | - | - | - | - | - | - | ДР | - | - | - | 3.84 | - |
| Д-174 | II | | | КСЛ | 940 | 1000 | 300 | 300 | 340 | 0.48 | 1 | - | - | 1 | - | - | - | - | - | - | 1 | - | - | - | - | 1 | - | - | - | - | - | - | - | ДР | - | - | 2 | 4.62 | - |
| Д-175 | II | | | КСЛ | 1080 | 1000 | 300 | 300 | 480 | 0.48 | 1 | - | - | 1 | - | - | - | - | - | - | 1 | - | - | - | - | 3 | - | - | - | - | - | - | - | ДР | - | - | 2 | 5.57 | - |
| 176 | II | | | КСП | 610 | 1000 | 300 | - | 310 | 0.48 | 1 | - | - | - | - | - | - | - | - | - | 1 | - | - | - | - | 1 | - | - | - | - | - | - | - | Т | - | - | - | 3.53 | - |
| Д-177 | II | | | КСЛ | 1090 | 1000 | 300 | 300 | 490 | 0.48 | 1 | - | - | 1 | - | - | - | - | - | - | 1 | - | - | - | - | 3 | - | - | - | - | - | - | - | ДР | - | - | 2 | 5.57 | - |
| Д-178 | II | | | КСЛ | 1500 | 1000 | 300 | 900 | 300 | 0.48 | 1 | - | - | - | - | 1 | - | - | - | - | 1 | - | - | - | - | 1 | - | - | - | - | - | - | - | ДР | С1-00 | 6.60 | - | 6.81 | - |
| Д-179 | II | | | КСЛ | 2560 | 1000 | 300 | 1800 | 460 | 0.48 | 1 | - | - | - | - | 2 | - | - | - | - | 1 | - | - | - | - | 3 | - | - | - | - | - | - | - | ДР | С1-03 | 16.20 | - | 11.04 | - |
| Д-180 | II | | | КСЛ | 2020 | 1000 | 300 | 1200 | 520 | 0.48 | 1 | - | - | - | 2 | - | - | - | - | - | 1 | - | - | - | - | 4 | - | - | - | - | - | - | - | ДР | С1-01 | 9.70 | - | 9.34 | - |
| 181 | II | | | КСЛ | 1490 | 1000 | 300 | 900 | 290 | 0.48 | 1 | - | - | - | - | 1 | - | - | - | - | 1 | - | - | - | - | 1 | - | - | - | - | - | - | - | Т | С1-00 | 6.60 | - | 6.81 | - |
| Д-182 | II | | | КСЛ | 1610 | 1000 | 300 | 900 | 410 | 0.48 | 1 | - | - | - | - | 1 | - | - | - | - | 1 | - | - | - | - | 2 | - | - | - | - | - | - | - | ДР | С1-00 | 6.60 | - | 7.29 | - |
| Д-183 | II | | | КСЛ | 1740 | 1000 | 350 | 900 | 490 | 0.52 | 1 | - | - | - | - | 1 | - | - | - | - | 1 | - | - | - | - | 3 | - | - | - | - | - | - | - | ДР | С1-00 | 6.60 | - | 7.76 | - |
| Д-184 | II | | | КСЛ | 1460 | 1000 | 350 | 600 | 510 | 0.52 | 1 | - | - | - | 1 | - | - | - | - | - | 1 | - | - | - | - | 3 | - | - | - | - | - | - | - | ДР | - | - | 4 | 6.67 | - |
| Д-185 | II | | | КСП | 1610 | 1000 | 350 | 900 | 360 | 0.52 | 1 | - | - | - | - | 1 | - | - | - | - | 1 | - | - | - | - | 1 | - | - | - | - | - | - | - | ДР | С1-00 | 6.60 | - | 6.81 | - |
| Итого по листу : | | | | | | | | | | 9.21 | 19 | - | - | 3 | 7 | 7 | - | - | - | - | 19 | - | - | - | - | 45 | - | - | - | - | - | - | - | - | | 78.30 | 7 | 120.36 | - |
| Итого по системе К2 : | | | | | | | | | | 90.03 | 187 | - | - | 39 | 96 | 60 | - | - | - | - | 187 | - | - | - | - | 425 | - | - | - | - | - | - | - | - | | 707.4 | 231 | 1221.27 | 3.76 |

Примечание:

1. Сборные ж/б элементы колодца покрыть гидроизоляционным покрытием " Пенетрон" за 2 раза.
2. Установить на смотровых колодцах чугунные люки и дождеприемные решетки с антивандальной защитой с логотипом "Гидротехник"
3. На системе К2 в смотровых колодцах должны быть установлены опорные скобы, выполненные из стальной арматуры ЗПС с покрытием, техническим пластиком.
4. Скобы установить в шахматном порядке на расстоянии не более 300мм по высоте.

| Изм. | Кол.уч. | Лист | № док. | Подпись | Дата |
|---|---|---|---|---|---|
| ГИП | | Чепик | | | 04.22 |
| Разработал | | Бургардт | | | 04.22 |
| Н.контр. | | Рогожкин | | | 04.22 |

3/03/2022-НК

«Капитальный ремонт улично-дорожной сети с устройством ливневой канализации СНТ «Октябрьское»

Наружные сети ливневой канализации

| Стадия | Лист | Листов |
|---|---|---|
| Р | 43 | |

Таблица колодцев (Система К2)

диар проект

Таблица колодцев

| N колодца по плану | Марка колодцев по грунтовым условиям | Диаметр трубопровода, мм | | Марка колодца | Полная глубина колодца (H)мм | Диаметр колодца,мм | Глубина лотка,мм Расстояние от дна до низа трубы, мм | Высота рабочей части, мм | Высота горловины,мм | Расход материалов | | | | | | | | | | | | | | | | | | | | | | | | | | | | |
|---|---|---|---|---|---|---|---|---|---|---|---|---|---|---|---|---|---|---|---|---|---|---|---|---|---|---|---|---|---|---|---|---|---|---|---|---|---|
| | | | | | | | | | | Днище | | | | Рабочая часть | | | | | | | Плита перекрытия | | | | | Горловина | | | | | | | | | Стремянка | Вес стремянки, кг | Скобы, шт (вес 1скобы 1.36кг) | Гидроизоляция | Асфальтобетонная отмостка, м2 |
| | | Ду | dy | | | | | | | | Сборные железобетонные элементы по с. 3.900.1-14 | | | | | | | | | | | | | | | | | | | | | Кирпичная кладка, ряды | Тип люка | | | | | |
| | | | | | | | | | | Объем бетона на упор,м3 | ПН-10 | ПН-15 | ПН-20 | КС10.3 | КС10.6 | КС10.9 | КС15.6 | КС15.9 | КС20.6 | КС20.9 | ПП10-1 | 1ПП15-1 | 3ПП15-1 | 1ПП20-1 | 2ПП20-1 | КО6 | ПО10 | КС7.3 | КС7.9 | КС10.3 | КС10.6 | КС10.9 | | | | | | | |
| | | | | | | | | | | С | И | С | Т | Е | М | А | К2 | | | | | | | | | | | | | | | | | | | | | |
| Д-186 | II | | | КСЛ | 1250 | 1000 | 300 | 600 | 350 | 0.48 | 1 | - | - | - | 1 | - | - | - | - | - | 1 | - | - | - | - | 1 | - | - | - | - | - | - | - | ДР | - | - | 4 | 5.72 | - |
| Д-187 | II | | | КСП | 1370 | 1000 | 300 | 600 | 470 | 0.48 | 1 | - | - | - | 1 | - | - | - | - | - | 1 | - | - | - | - | 3 | - | - | - | - | - | - | - | ДР | - | - | 4 | 6.67 | - |
| Д-188 | II | | | КСЛ | 1720 | 1000 | 300 | 900 | 520 | 0.48 | 1 | - | - | - | - | 1 | - | - | - | - | 1 | - | - | - | - | 3 | - | - | - | - | - | - | - | ДР | С1-00 | 6.60 | - | 7.76 | - |
| Д-189 | II | | | КСП | 1830 | 1000 | 300 | 1200 | 330 | 0.48 | 1 | - | - | - | 2 | - | - | - | - | - | 1 | - | - | - | - | 1 | - | - | - | - | - | - | - | ДР | С1-01 | 9.70 | - | 7.91 | - |
| Д-190 | II | | | КСЛ | 1120 | 1000 | 300 | 300 | 520 | 0.48 | 1 | - | - | 1 | - | - | - | - | - | - | 1 | - | - | - | - | 3 | - | - | - | - | - | - | - | ДР | - | - | 2 | 5.57 | - |
| Д-191 | II | | | КСЛ | 1010 | 1000 | 300 | 300 | 410 | 0.48 | 1 | - | - | 1 | - | - | - | - | - | - | 1 | - | - | - | - | 2 | - | - | - | - | - | - | - | ДР | - | - | 2 | 5.10 | - |
| Д-192 | II | | | КСП | 1030 | 1000 | 300 | 300 | 430 | 0.48 | 1 | - | - | 1 | - | - | - | - | - | - | 1 | - | - | - | - | 2 | - | - | - | - | - | - | - | ДР | - | - | 2 | 5.10 | - |
| 193 | II | | | КСУ-1 | 650 | 1000 | 300 | - | 350 | 0.45 | 1 | - | - | - | - | - | - | - | - | - | 1 | - | - | - | - | 1 | - | - | - | - | - | - | - | Т | - | - | - | 3.53 | - |
| Д-194 | II | | | КСЛ | 850 | 1000 | 300 | 300 | 250 | 0.48 | 1 | - | - | 1 | - | - | - | - | - | - | 1 | - | - | - | - | 1 | - | - | - | - | - | - | - | ДР | - | - | 2 | 4.62 | - |
| 195 | II | | | КСП | 940 | 1000 | 300 | 300 | 340 | 0.48 | 1 | - | - | 1 | - | - | - | - | - | - | 1 | - | - | - | - | 1 | - | - | - | - | - | - | - | Т | - | - | 2 | 4.62 | - |
| 196 | II | | | КСП | 920 | 1000 | 300 | 300 | 320 | 0.48 | 1 | - | - | 1 | - | - | - | - | - | - | 1 | - | - | - | - | 1 | - | - | - | - | - | - | - | Т | - | - | 2 | 4.62 | - |
| Д-197 | II | | | КСП | 970 | 1000 | 300 | 300 | 370 | 0.48 | 1 | - | - | 1 | - | - | - | - | - | - | 1 | - | - | - | - | 1 | - | - | - | - | - | - | - | ДР | - | - | 2 | 4.62 | - |
| 198 | II | | | КСУ-1 | 440 | 1000 | 300 | - | 140 | 0.45 | 1 | - | - | - | - | - | - | - | - | - | 1 | - | - | - | - | 1 | - | - | - | - | - | - | - | Т | - | - | - | 3.53 | - |
| Д-199 | II | | | КСЛ | 1880 | 1000 | 300 | 1200 | 380 | 0.48 | 1 | - | - | - | 2 | - | - | - | - | - | 1 | - | - | - | - | 1 | - | - | - | - | - | - | - | ДР | С1-01 | 9.70 | - | 7.91 | - |
| 200 | II | | | КСУ-1 | 1500 | 1000 | 300 | 900 | 300 | 0.45 | 1 | - | - | - | - | 1 | - | - | - | - | 1 | - | - | - | - | 1 | - | - | - | - | - | - | - | Т | С1-00 | 6.60 | - | 6.81 | - |
| Д-201 | II | | | КСЛ | 2110 | 1000 | 300 | 1500 | 310 | 0.48 | 1 | - | - | - | 1 | 1 | - | - | - | - | 1 | - | - | - | - | 1 | - | - | - | - | - | - | - | ДР | С1-02 | 12.90 | - | 9.00 | - |
| 202 | II | | | КСУ-1 | 1690 | 1000 | 300 | 900 | 490 | 0.45 | 1 | - | - | - | - | 1 | - | - | - | - | 1 | - | - | - | - | 3 | - | - | - | - | - | - | - | Т | С1-00 | 6.60 | - | 7.76 | - |
| Д-203 | II | | | КСЛ | 1980 | 1000 | 300 | 1200 | 480 | 0.48 | 1 | - | - | - | 2 | - | - | - | - | - | 1 | - | - | - | - | 3 | - | - | - | - | - | - | - | ДР | С1-01 | 9.70 | - | 8.86 | - |
| 204 | II | | | КСП | 1570 | 1000 | 300 | 900 | 370 | 0.48 | 1 | - | - | - | - | 1 | - | - | - | - | 1 | - | - | - | - | 1 | - | - | - | - | - | - | - | Т | С1-00 | 6.60 | - | 6.81 | - |
| Итого по листу : | | | | | | | | | | 9.00 | 19 | - | - | 7 | 9 | 5 | - | - | - | - | 19 | - | - | - | - | 31 | - | - | - | - | - | - | - | - | | 68.40 | 22 | 116.52 | - |

Примечание:

1. Сборные ж/б элементы колодца покрыть гидроизоляционным покрытием " Пенетрон" за 2 раза.
2. Установить на смотровых колодцах чугунные люки и дождеприемные решетки с антивандальной защитой с логотипом "Гидротехник"
3. На системе К2 в смотровых колодцах должны быть установлены опорные скобы, выполненные из стальной арматуры ЗПС с покрытием, техническим пластиком.
4. Скобы установить в шахматном порядке на расстоянии не более 300мм по высоте.

| Изм. | Кол.уч. | Лист | № док. | Подпись | Дата |
|---|---|---|---|---|---|
| ГИП | | Чепик | | | 04.22 |
| Разработал | | Бургардт | | | 04.22 |
| Н.контр. | | Рогожкин | | | 04.22 |

3/03/2022-НК

«Капитальный ремонт улично-дорожной сети с устройством ливневой канализации СНТ «Октябрьское»

Наружные сети ливневой канализации

| Стадия | Лист | Листов |
|---|---|---|
| Р | 44 | |

Таблица колодцев (Система К2)

диар проект

## Таблица колодцев

| N колодца по плану | Марка колодцев по грунтовым условиям | Диаметр трубопровода, мм | | Марка колодца | Полная глубина колодца (H)мм | Диаметр колодца,мм | Глубина лотка,мм Расстояние от дна до низа трубы, мм | Высота рабочей части, мм | Высота горловины,мм | Расход материалов | | | | | | | | | | | | | | | | | | | | | | | | | | | | |
|---|---|---|---|---|---|---|---|---|---|---|---|---|---|---|---|---|---|---|---|---|---|---|---|---|---|---|---|---|---|---|---|---|---|---|---|---|---|
| | | | | | | | | | | Днище | | | | Рабочая часть | | | | | | | Плита перекрытия | | | | | Горловина | | | | | | | | | Стремянка | Вес стремянки, кг | Скобы, шт (вес 1скобы 1.36кг) | Гидроизоляция | Асфальтобетонная отмостка, м2 |
| | | | | | | | | | | | Сборные железобетонные элементы по с. 3.900.1-14 | | | | | | | | | | | | | | | | | | | | | | | | | | |
| | | Ду | dy | | | | | | | Объем бетона на упор,м3 | ПН-10 | ПН-15 | ПН-20 | КС10.3 | КС10.6 | КС10.9 | КС15.6 | КС15.9 | КС20.6 | КС20.9 | ПП10-1 | 1ПП15-1 | 3ПП15-1 | 1ПП20-1 | 2ПП20-1 | КО6 | ПО10 | КС7.3 | КС7.9 | КС10.3 | КС10.6 | КС10.9 | Кирпичная кладка, ряды | Тип люка | | | | | |
| | | | | | | | | | | С | И | С | Т | Е | М | А | К2 | | | | | | | | | | | | | | | | | | | | | |
| 205 | II | | | КСУ-1 | 1660 | 1000 | 300 | 900 | 460 | 0.45 | 1 | - | - | - | - | 1 | - | - | - | - | 1 | - | - | - | - | 3 | - | - | - | - | - | - | - | Т | С1-00 | 6.60 | - | 7.76 | - |
| Д-206 | II | | | КСЛ | 1200 | 1000 | 300 | 600 | 300 | 0.48 | 1 | - | - | - | 1 | - | - | - | - | - | 1 | - | - | - | - | 1 | - | - | - | - | - | - | - | ДР | - | - | 6 | 5.72 | - |
| Д-207 | II | | | КСЛ | 1300 | 1000 | 300 | 600 | 400 | 0.48 | 1 | - | - | - | 1 | - | - | - | - | - | 1 | - | - | - | - | 2 | - | - | - | - | - | - | - | ДР | - | - | 6 | 6.20 | - |
| Итого по листу : | | | | | | | | | | 1.41 | 3 | - | - | - | 2 | 1 | - | - | - | - | 3 | - | - | - | - | 6 | - | - | - | - | - | - | - | - | | 6.60 | 12 | 19.68 | - |
| Итого по системе К2 : | | | | | | | | | | 99.48 | 207 | - | - | 46 | 107 | 64 | - | - | - | - | 207 | - | - | - | - | 458 | - | - | - | - | - | - | - | - | | 769.2 | 265 | 1342.90 | 3.76 |

## Асфальто-бетонная отмостка колодцев

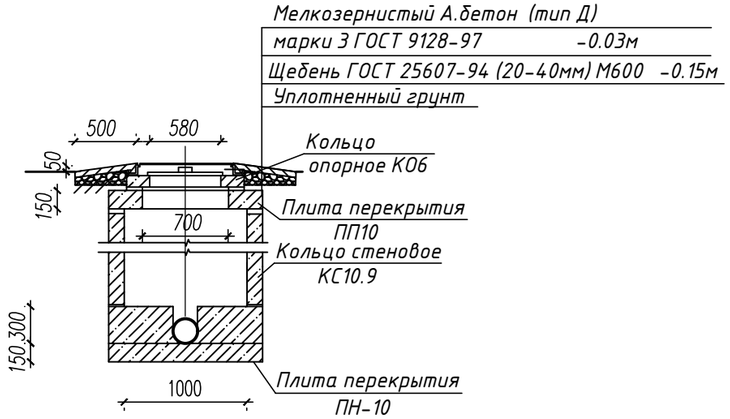


Примечание:

1. Сборные ж/б элементы колодца покрыть гидроизоляционным покрытием " Пенетрон" за 2 раза.
2. Установить на смотровых колодцах чугунные люки и дождеприемные решетки с антивандальной защитой с логотипом "Гидротехник"
3. На системе К2 в смотровых колодцах должны быть установлены опорные скобы, выполненные из стальной арматуры ЗПС с покрытием, техническим пластиком.
4. Скобы установить в шахматном порядке на расстоянии не более 300мм по высоте.

| Изм. | Кол.уч. | Лист | №док. | Подпись | Дата |
|---|---|---|---|---|---|
| ГИП | | Чепик | | | 04.22 |
| Разработал | | Бургардт | | | 04.22 |
| Н.контр. | | Рогожкин | | | 04.22 |

3/03/2022-НК

«Капитальный ремонт улично-дорожной сети с устройством ливневой канализации СНТ «Октябрьское»

Наружные сети ливневой канализации

| Стадия | Лист | Листов |
|---|---|---|
| Р | 45 | |

Таблица колодцев (Система К2)

диар проект

| Позиция | Наименование и техническая характеристика | Тип, марка, обозначение документа, опросного листа | Код оборудования, изделия, материала | Завод-изготовитель | Единица измерения | Количество | Масса единицы кг | Примечание |
|---|---|---|---|---|---|---|---|---|
| К2 | Дождевая канализация | | | | | | | |
| | Дождеприемник с чугунной решеткой, круглый | | | | шт | 158 | | |
| | Трубопровод полипропиленовый из ПВХ, раструбный | ГОСТ Р 54475-2011 | | | | | | |
| | с уплотнительным кольцом 200 SN 8 PE | | | | м | 5610.00 | | |
| | Трубопровод полипропиленовый из ПВХ, раструбный | ГОСТ Р 54475-2011 | | | | | | |
| | с уплотнительным кольцом 250 SN 8 PE | | | | м | 470.10 | | |
| | Трубопровод полипропиленовый из ПВХ, раструбный | ГОСТ Р 54475-2011 | | | | | | |
| | с уплотнительным кольцом 110 SN 8 PE | | | | м | 300.00 | | |
| | Колодец дождеприемный Ф1000мм | | | | шт | 158 | | |
| | Колодец канализационный Ф1000мм | | | | шт | 49 | | |
| | Люк полимернопесчанный типа Т | | | | шт | 49 | | |
| | Тройник Т45° 200х110 из ПВХ | ГОСТ Р 54475-2011 | | | шт | 1781 | | |
| | Тройник Т45° 250х110 из ПВХ | ГОСТ Р 54475-2011 | | | шт | 50 | | |
| | Пенетрон | | | | кг | 2100.00 | | |
| | Пенекрит | | | | кг | 1353.36 | | |
| | Пенебар | | | | м | 1910.00 | | |

1.*) без скобок указан наружный диаметр полиэтиленовых труб, в скобках условный диаметр фланца.
2.Увеличение диаметра отверстия фланца под полиэтиленовую трубу произвести расточкой по месту.

| Изм. | Кол.уч. | Лист | №док. | Подпись | Дата |
|---|---|---|---|---|---|
| ГИП | | Чепик | | | 04.22 |
| Разработал | | Бургардт | | | 04.22 |
| Н.контр. | | Рогожкин | | | 04.22 |

3/03/2022-НК.СО

«Капитальный ремонт улично-дорожной сети с устройством ливневой канализации СНТ «Октябрьское»

Наружные сети ливневой канализации

| Стадия | Лист | Листов |
|---|---|---|
| Р | 1 | 1 |

Спецификация оборудования, изделий и материалов

диар проект

Формат А3

диар проект

ООО "Диар-проект"

# «Капитальный ремонт улично-дорожной сети с устройством ливневой канализации СНТ «Октябрьское»

РАБОЧАЯ ДОКУМЕНТАЦИЯ

Улично-дорожная сеть

3/03/2022-АД

2022 г.

диар проект

ООО "Диар-проект"

# «Капитальный ремонт улично-дорожной сети с устройством ливневой канализации СНТ «Октябрьское»

РАБОЧАЯ ДОКУМЕНТАЦИЯ

Улично-дорожная сеть

3/03/2022-АД

Генеральный директор Д.И. Чепик

2022 г.

## Ведомость рабочих чертежей основного комплекта

| Лист | Наименование | Примечание |
|---|---|---|
| 1 | Общие данные | |
| 2 | План автомобильной дороги. План благоустройства дороги. М 1:500 | |
| 3 | План автомобильной дороги. План благоустройства дороги. М 1:500 | |
| 4 | Ведомость элементов плана. Улица 1 | |
| 5 | Ведомость элементов плана. Улица 2 | |
| 6 | Ведомость элементов плана. Улица 3 | |
| 7 | Ведомость элементов плана. Улица 4 | |
| 8 | Ведомость элементов плана. Улица 5 | |
| 9 | Ведомость элементов плана. Улица 6 | |
| 10 | Ведомость элементов плана. Улица 7 | |
| 11 | Ведомость элементов плана. Улица 8 | |
| 12 | Ведомость элементов плана. Улица 9 | |
| 13 | Ведомость элементов плана. Улица 10 | |
| 14 | Ведомость элементов плана. Улица 11 | |
| 15 | Ведомость элементов плана. Улица 12 | |
| 16 | Ведомость элементов плана. Улица 13 | |
| 17 | Ведомость элементов плана. Улица 14 | |
| 18 | Ведомость элементов плана. Улица 15 | |
| 19 | Ведомость элементов плана. Улица 16 | |
| 20 | Ведомость элементов плана. Улица 17 | |
| 21 | План организации рельефа. М 1:500 | |
| 22 | План организации рельефа. М 1:500 | |
| 23 | Продольный профиль. Улица 1 | |
| 24 | Продольный профиль. Улица 2 | |
| 25 | Продольный профиль. Улица 3 | |
| 26 | Продольный профиль. Улица 4 | |
| 27 | Продольный профиль. Улица 5 | |
| 28 | Продольный профиль. Улица 6 | |
| 29 | Продольный профиль. Улица 7 | |
| 30 | Продольный профиль. Улица 8 | |
| 31 | Продольный профиль. Улица 9 | |
| 32 | Продольный профиль. Улица 10 | |
| 33 | Продольный профиль. Улица 11 | |
| 34 | Продольный профиль. Улица 12 | |
| 35 | Продольный профиль. Улица 13 | |
| 36 | Продольный профиль. Улица 14 | |
| 37 | Продольный профиль. Улица 15 | |
| 38 | Продольный профиль. Улица 16 | |
| 39 | Продольный профиль. Улица 17 | |
| 40 | Поперечные профили. Улица 1 | |
| 41 | Поперечные профили. Улица 1 | |
| 42 | Поперечные профили. Улица 1 | |
| 43 | Поперечные профили. Улица 1 | |
| 44 | Поперечные профили. Улица 1 | |
| 45 | Поперечные профили. Улица 1 | |
| 46 | Поперечные профили. Улица 1 | |

## Продолжение: Ведомость рабочих чертежей основного комплекта

| | | |
|---|---|---|
| 47 | Поперечные профили. Улица 2 | |
| 48 | Поперечные профили. Улица 2 | |
| 49 | Поперечные профили. Улица 2 | |
| 50 | Поперечные профили. Улица 2 | |
| 51 | Поперечные профили. Улица 2 | |
| 52 | Поперечные профили. Улица 2 | |
| 53 | Поперечные профили. Улица 3 | |
| 54 | Поперечные профили. Улица 3 | |
| 55 | Поперечные профили. Улица 4 | |
| 56 | Поперечные профили. Улица 4 | |
| 57 | Поперечные профили. Улица 4 | |
| 58 | Поперечные профили. Улица 4 | |
| 59 | Поперечные профили. Улица 5 | |
| 60 | Поперечные профили. Улица 5 | |
| 61 | Поперечные профили. Улица 6 | |
| 62 | Поперечные профили. Улица 7 | |
| 63 | Поперечные профили. Улица 8 | |
| 64 | Поперечные профили. Улица 9 | |
| 65 | Поперечные профили. Улица 10 | |
| 66 | Поперечные профили. Улица 11 | |
| 67 | Поперечные профили. Улица 12 | |
| 68 | Поперечные профили. Улица 13 | |
| 69 | Поперечные профили. Улица 14 | |
| 70 | Поперечные профили. Улица 14 | |
| 71 | Поперечные профили. Улица 15 | |
| 72 | Поперечные профили. Улица 15 | |
| 73 | Поперечные профили. Улица 16 | |
| 74 | Поперечные профили. Улица 16 | |
| 75 | Поперечные профили. Улица 17 | |
| 76 | Поперечные профили. Улица 17 | |
| 77 | Конструкции дорожной одежды | |
| 78 | Схема расположения технических средств организации дорожного движения. М 1:500 | |
| 79 | Схема расположения технических средств организации дорожного движения. М 1:500 | |
| 80 | Ведомость технических средств организации дорожного движения. | |

### Общие указания.

Настоящий раздел проектной документации содержит планировочные решения по планировочной организации земельного участка, представленного под строительство улично-дорожной сети в садовом обществе "Октябрьское" городского округа "город Калининград".

Проектная документация разработана на основании:

1 Контракта на выполнение проектно-изыскательских работ по объекту: «3/03/2022-АД»;

2 Исходные данные на разработку проектной документации объекта;

Проектная документация разработана в соответствии с требованиями, действующих законодательных актов, нормативных документов и технических регламентов:

1 Федеральный закон №190-ФЗ «Градостроительный кодекс Российской Федерации»;

2 СП 42.13330.2011 «Градостроительство. Планировка городских и сельских поселений»;

3 СП 34.13330.2021 «Автомобильные дороги»;

4 ПНСТ 542-2021 "Предварительный национальный стандарт Российской Федерации. Дороги автомобильные общего пользования. Нежесткие дорожные одежды";

5 СП 396.1325800.2018 "Улицы и дороги населенных пунктов. Правила градостроительного проектирования";

6 ОДН 218.046-01 «Проектирование нежестких дорожных одежд»;

7 Серия 3.503-71/88 «Дорожные одежды автомобильных дорог общего пользования»;

8 ГОСТ Р 52766-2007 «Дороги автомобильные общего пользования. Элементы обустройства. Общие требования».

9 Федеральный закон от 08.11.2007 г. № 257-ФЗ «Об автомобильных дорогах и о дорожной деятельности в Российской Федерации и о внесении изменений в отдельные законодательные акты Российской Федерации».

10 СП 4.13130.2013 "Системы противопожарной защиты. Ограничение распространения пожара на объектах защиты. Требования к объемно-планировочным и конструктивным решениям";

Условные графические обозначения приняты согласно ГОСТ 21.204-93 "Условные графические обозначения и изображения элементов генеральных планов и сооружений транспорта", а также ГОСТ Р 21.1207-97 "Условные графические обозначения на чертежах автомобильных дорог".

До начала строительства необходимо выполнить подготовительные работы:

1 Срезка растительного грунта (h=0,15 м) и складирование с дальнейшим применением в процессе озеленения.

Проектом предусматривается строительство улично-дорожной сети протяженностью 5621,15 м, шириной 3,5 м.

Технико-экономические показатели в границах благоустройства:

- Площадь благоустройства территории - 27862,62 кв.м.
- Площадь асфальтобетонного покрытия - 19674,02 кв.м.;
- Площадь покрытия въездной группы на участок садового общества из бетонной плитки (на один выезд) - 2,3 кв.м. Учитывая ориентировочное количество участков (513 единиц), площадь - 1180 кв.м.
- Озеленение территории в границах благоустройства - 7008,60 кв.м.

Необходимо учитывать сложившуюся застройку и существующие границы отвода участков, которые во многом не позволяют выполнить нормативные требования к УДС.

Разбивка подъездной автомобильной дороги производится по заданным координатам в системе МСК, по линейным размерам и углам поворота от створных линий.

Проектируемые наружные сети дождевой канализации предназначены для сбора и отвода стоков с участков УДС. В случаях отсутствия возможности строительства сети дождевой канализации предусмотреть сбор поверхностных вод и отвод до ближайшего колодца за счет водоотводных лотков.

Отвод дождевых сточных вод предусмотрен по закрытым самотечным трубопроводам.

В соответствии с принятой горизонтальной планировкой, природными условиями и задачами организации рельефа, в проекте принята сплошная система вертикальной планировки.

Организация рельефа предусматривает планировку территории в проектных горизонталях с сечением в 0,1 м.

| Изм | Кол.уч | Лист | №док | Подпись | Дата | 3/03/2022-АД | | |
|---|---|---|---|---|---|---|---|---|
| | | | | | | «Капитальный ремонт улично-дорожной сети с устройством ливневой канализации СНТ «Октябрьское» | | |
| Разработал | | Лихоткина | | | 03.22 | | Стадия | Лист | Листов |
| | | | | | | | Р | 1 | 80 |
| Н. контр. | | Рогожкин | | | 03.22 | Общие данные | диар проект | | |
| ГИП | | Чепик | | | 03.22 | | | | |

Взам. инв. №

Подп. и дата

Инв. № подл.

Формат А2

Линия совмещения с листом

Условные обозначения:

- граница благоустройства территории
- проектируемая инженерная сеть К2
- проектируемое покрытие УДС

Схема расположения листов

Лист 3

Лист 2

| | | | | | | | | | | | |
|---|---|---|---|---|---|---|---|---|---|---|---|
| | | | | | | | | 3/03/2022-АД | | | |
| Изм. | Кол.уч. | Лист | №док. | Подпись | Дата | «Капитальный ремонт улично-дорожной сети с устройством ливневой канализации СНТ «Октябрьское» | | | | | |
| Разработал | Лукьянова | | | | 03.2022 | | | Стадия | Лист | Листов | |
| | | | | | | | | Р | 2 | | |
| Н. контр. | | Рассохин | | | 03.2022 | План автомобильной дороги. План благоустройства дороги М 1:500 | | ДИАР | | | |
| ГИП | | Карпов | | | 03.2022 | | | | | | |

Формат А1х3

Улица 17

Улица 16

Улица 15

Улица 4

1.13 (3.50 м)

Линия совмещения с Листом

Схема расположения листов

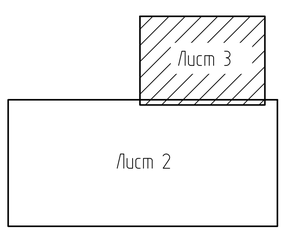


Условные обозначения:

- граница благоустройства территории
- проектируемая инженерная сеть К2
- проектируемое покрытие УДС

| | | | | | | | | |
|---|---|---|---|---|---|---|---|---|
| | | | | | | 3/03/2022-АД | | |
| | | | | | | «Капитальный ремонт улично-дорожной сети с устройством ливневой канализации СНТ «Октябрьское» | | |
| Изм. | Кол.уч. | Лист | №док. | Подпись | Дата | | | |
| Разработал | | Лихоткина | | | 03.22 | | Стадия | Лист | Листов |
| | | | | | | | Р | 3 | |
| Н. контр. | | Рогожкин | | | 03.22 | План автомобильной дороги. План благоустройства дороги. М 1:500 | диар проект | | |
| ГИП | | Чепик | | | 03.22 | | | | |

Формат А1

Взам. инв. №

Подп. и дата

Инв. № подл.

| № | Положение вершины угла | | | Величина угла поворота | | Радиус, м | Элементы кривой, м | | | | | | | Положение переходных кривых | | | | | | | | Расстояние между вершинами углов, м | Длина прямой, м |
|---|---|---|---|---|---|---|---|---|---|---|---|---|---|---|---|---|---|---|---|---|---|---|---|
| | КМ | ПК | + | | | | тангенс | тангенс | переходные кривые | | круговая кривая | биссектрисса | Д | начало | | | | конец | | | | | |
| | | | | влево | вправо | | | | | | | | | ПК | + | ПК | + | ПК | + | ПК | + | | |
| НТ | 0 | 0 | 0.00 | | | | | | | | | | | | | | | | | | | | |
| ВУ 1 | 0 | 0 | 41.60 | | 1°49'17" | 2000.00 | 31.79 | 31.79 | 0.00 | 0.00 | 63.57 | 0.25 | 0.01 | 0 | 9.81 | 0 | 9.81 | 0 | 73.38 | 0 | 73.38 | 41.60 | 9.81 |
| ВУ 2 | 0 | 1 | 11.06 | 1°20'50" | | 2000.00 | 23.52 | 23.52 | 0.00 | 0.00 | 47.03 | 0.14 | 0.00 | 0 | 87.54 | 0 | 87.54 | 1 | 34.57 | 1 | 34.57 | 69.47 | 14.16 |
| ВУ 3 | 0 | 1 | 65.24 | 0°27'16" | | 2000.00 | 7.93 | 7.93 | 0.00 | 0.00 | 15.86 | 0.02 | 0.00 | 1 | 57.31 | 1 | 57.31 | 1 | 73.17 | 1 | 73.17 | 54.18 | 22.73 |
| ВУ 4 | 0 | 2 | 30.74 | 0°29'14" | | 2000.00 | 8.50 | 8.50 | 0.00 | 0.00 | 17.01 | 0.02 | 0.00 | 2 | 22.24 | 2 | 22.24 | 2 | 39.24 | 2 | 39.24 | 65.50 | 49.07 |
| ВУ 5 | 0 | 2 | 85.47 | | 1°20'39" | 2000.00 | 23.46 | 23.46 | 0.00 | 0.00 | 46.92 | 0.14 | 0.00 | 2 | 62.01 | 2 | 62.01 | 3 | 8.93 | 3 | 8.93 | 54.73 | 22.77 |
| ВУ 6 | 0 | 3 | 68.50 | 6°14'54" | | 500.00 | 27.29 | 27.29 | 0.00 | 0.00 | 54.53 | 0.74 | 0.05 | 3 | 41.21 | 3 | 41.21 | 3 | 95.74 | 3 | 95.74 | 83.03 | 32.28 |
| ВУ 7 | 0 | 5 | 14.56 | | 0°57'48" | 2000.00 | 16.81 | 16.81 | 0.00 | 0.00 | 33.63 | 0.07 | 0.00 | 4 | 97.75 | 4 | 97.75 | 5 | 31.37 | 5 | 31.37 | 146.11 | 102.01 |
| КТ | 0 | 6 | 60.15 | | | | | | | | | | | | | | | | | | | 145.59 | 128.78 |

| № | ПК+ | Смещение, м | Описание | Координаты, м | | Отметка по оси, м |
|---|---|---|---|---|---|---|
| | | | | X | У | |
| 1 | 0+00.00 | 0.00 | НТ | 354712.85 | 1193268.34 | 11.26 |
| 2 | 0+09.81 | 0.00 | ККК | 354712.29 | 1193278.13 | 11.13 |
| 6 | 0+41.60 | 0.00 | ВУ | 354710.23 | 1193309.85 | 10.85 |
| 10 | 0+73.38 | 0.00 | ККК | 354707.66 | 1193341.53 | 10.68 |
| 12 | 0+87.54 | 0.00 | ККК | 354706.41 | 1193355.64 | 10.65 |
| 15 | 1+11.06 | 0.00 | ВУ | 354704.46 | 1193379.07 | 10.54 |
| 18 | 1+34.57 | 0.00 | ККК | 354702.79 | 1193402.53 | 10.49 |
| 20 | 1+57.31 | 0.00 | ККК | 354701.31 | 1193425.21 | 10.55 |
| 22 | 1+65.24 | 0.00 | ВУ | 354700.81 | 1193433.13 | 10.61 |
| 24 | 1+73.17 | 0.00 | ККК | 354700.34 | 1193441.05 | 10.66 |
| 28 | 2+22.24 | 0.00 | ККК | 354697.53 | 1193490.03 | 12.15 |
| 29 | 2+30.74 | 0.00 | ВУ | 354697.07 | 1193498.52 | 11.40 |
| 30 | 2+39.24 | 0.00 | ККК | 354696.63 | 1193507.02 | 10.95 |
| 33 | 2+62.01 | 0.00 | ККК | 354695.52 | 1193529.76 | 10.64 |
| 35 | 2+85.47 | 0.00 | ВУ | 354694.24 | 1193553.18 | 10.59 |
| 38 | 3+08.93 | 0.00 | ККК | 354692.69 | 1193576.59 | 10.61 |
| 41 | 3+41.21 | 0.00 | ККК | 354690.36 | 1193608.79 | 10.37 |
| 44 | 3+68.50 | 0.00 | ВУ | 354689.13 | 1193636.05 | 10.33 |
| 48 | 3+95.74 | 0.00 | ККК | 354689.39 | 1193663.28 | 10.52 |
| 54 | 4+97.75 | 0.00 | ККК | 354693.15 | 1193765.22 | 10.74 |
| 57 | 5+14.56 | 0.00 | ВУ | 354693.70 | 1193782.02 | 10.70 |
| 60 | 5+31.37 | 0.00 | ККК | 354694.10 | 1193798.83 | 10.80 |
| 68 | 6+60.15 | 0.00 | КТ | 354696.68 | 1193927.58 | 10.96 |

Взам. инв. №

Подп. и дата

Инв. № подл.

| Изм | Кол.уч | Лист | №док | Подпись | Дата |
|---|---|---|---|---|---|
| Разработал | | Лихоткина | | | 03.22 |
| Н. контр. | | Рогожкин | | | 03.22 |
| ГИП | | Чепик | | | 03.22 |

3/03/2022-АД

«Капитальный ремонт улично-дорожной сети с устройством ливневой канализации СНТ «Октябрьское»

| Стадия | Лист | Листов |
|---|---|---|
| Р | 4 | |

Ведомость элементов плана. Улица 1

диар проект

Формат А2

| № | Положение вершины угла | | | Величина угла поворота | | Радиус, м | Элементы кривой, м | | | | | | | Положение переходных кривых | | | | | | | | Расстояние между вершинами углов, м | Длина прямой, м |
|---|---|---|---|---|---|---|---|---|---|---|---|---|---|---|---|---|---|---|---|---|---|---|---|
| | КМ | ПК | + | | | | тангенс | тангенс | переходные кривые | | круговая кривая | биссектрисса | Д | начало | | | | конец | | | | | |
| | | | | влево | вправо | | | | | | | | | ПК | + | ПК | + | ПК | + | ПК | + | | |
| НТ | 0 | 0 | 0.00 | | | | | | | | | | | | | | | | | | | | |
| ВУ1 | 0 | 0 | 55.08 | | 3°10'16" | 100.00 | 2.77 | 2.77 | 0.00 | 0.00 | 5.53 | 0.04 | 0.00 | 0 | 52.31 | 0 | 52.31 | 0 | 57.85 | 0 | 57.85 | 55.08 | 52.31 |
| ВУ2 | 0 | 1 | 0.17 | 5°55'43" | | 50.00 | 2.59 | 2.59 | 0.00 | 0.00 | 5.17 | 0.07 | 0.00 | 0 | 97.58 | 0 | 97.58 | 1 | 2.76 | 1 | 2.76 | 45.09 | 39.74 |
| ВУ3 | 0 | 1 | 26.41 | | 5°54'5" | 50.00 | 2.58 | 2.58 | 0.00 | 0.00 | 5.15 | 0.07 | 0.00 | 1 | 23.83 | 1 | 23.83 | 1 | 28.98 | 1 | 28.98 | 26.24 | 21.07 |
| ВУ4 | 0 | 1 | 77.81 | | 88°35'46" | 8.00 | 7.81 | 7.81 | 0.00 | 0.00 | 12.37 | 3.18 | 3.24 | 1 | 70.01 | 1 | 70.01 | 1 | 82.38 | 1 | 82.38 | 51.41 | 41.03 |
| ВУ5 | 0 | 1 | 97.30 | | 2°37'50" | 200.00 | 4.59 | 4.59 | 0.00 | 0.00 | 9.18 | 0.05 | 0.00 | 1 | 92.71 | 1 | 92.71 | 2 | 1.89 | 2 | 1.89 | 22.73 | 10.33 |
| ВУ6 | 0 | 2 | 74.95 | 2°42'25" | | 500.00 | 11.81 | 11.81 | 0.00 | 0.00 | 23.62 | 0.14 | 0.00 | 2 | 63.14 | 2 | 63.14 | 2 | 86.76 | 2 | 86.76 | 77.66 | 61.25 |
| ВУ7 | 0 | 3 | 58.75 | | 1°11'45" | 1000.00 | 10.44 | 10.44 | 0.00 | 0.00 | 20.87 | 0.05 | 0.00 | 3 | 48.31 | 3 | 48.31 | 3 | 69.18 | 3 | 69.18 | 83.80 | 61.55 |
| ВУ8 | 0 | 4 | 93.37 | | 0°47'11" | 1000.00 | 6.86 | 6.86 | 0.00 | 0.00 | 13.72 | 0.02 | 0.00 | 4 | 86.50 | 4 | 86.50 | 5 | 0.23 | 5 | 0.23 | 134.62 | 117.32 |
| ВУ9 | 0 | 5 | 53.91 | 1°37'39" | | 1000.00 | 14.20 | 14.20 | 0.00 | 0.00 | 28.41 | 0.10 | 0.00 | 5 | 39.70 | 5 | 39.70 | 5 | 68.11 | 5 | 68.11 | 60.54 | 39.47 |
| КТ | 0 | 6 | 10.93 | | | | | | | | | | | | | | | | | | | 57.03 | 42.82 |

| № | ПК+ | Смещение, м | Описание | Координаты, м | | Отметка по оси, м |
|---|---|---|---|---|---|---|
| | | | | X | У | |
| 1 | 0+00.00 | 0.00 | НТ | 354598.59 | 1193351.24 | 10.25 |
| 4 | 0+52.31 | 0.00 | ККК | 354650.84 | 1193348.81 | 10.35 |
| 5 | 0+55.08 | 0.00 | ВУ | 354653.61 | 1193348.72 | 10.40 |
| 6 | 0+57.85 | 0.00 | ККК | 354656.38 | 1193348.70 | 10.45 |
| 9 | 0+97.58 | 0.00 | ККК | 354696.11 | 1193349.05 | 10.59 |
| 11 | 1+00.17 | 0.00 | ВУ | 354698.70 | 1193349.01 | 10.58 |
| 12 | 1+02.76 | 0.00 | ККК | 354701.28 | 1193348.83 | 10.62 |
| 14 | 1+23.83 | 0.00 | ККК | 354722.26 | 1193346.84 | 10.69 |
| 15 | 1+26.41 | 0.00 | ВУ | 354724.83 | 1193346.66 | 10.79 |
| 16 | 1+28.98 | 0.00 | ККК | 354727.40 | 1193346.62 | 10.89 |
| 20 | 1+70.01 | 0.00 | ККК | 354768.43 | 1193346.96 | 10.79 |
| 21 | 1+77.81 | 0.00 | ВУ | 354775.02 | 1193350.53 | 10.72 |
| 22 | 1+82.38 | 0.00 | ККК | 354776.36 | 1193354.83 | 10.87 |
| 24 | 1+92.71 | 0.00 | ККК | 354776.52 | 1193365.16 | 11.07 |
| 25 | 1+97.30 | 0.00 | ВУ | 354776.55 | 1193369.75 | 11.06 |
| 27 | 2+01.89 | 0.00 | ККК | 354776.46 | 1193374.34 | 11.05 |
| 31 | 2+63.14 | 0.00 | ККК | 354774.64 | 1193435.56 | 11.07 |
| 32 | 2+74.95 | 0.00 | ВУ | 354774.43 | 1193447.37 | 11.22 |
| 34 | 2+86.76 | 0.00 | ККК | 354774.50 | 1193459.18 | 11.30 |
| 39 | 3+48.31 | 0.00 | ККК | 354775.58 | 1193520.72 | 11.28 |
| 40 | 3+58.75 | 0.00 | ВУ | 354775.70 | 1193531.15 | 11.27 |
| 42 | 3+69.18 | 0.00 | ККК | 354775.72 | 1193541.59 | 11.26 |
| 50 | 4+86.50 | 0.00 | ККК | 354775.33 | 1193658.91 | 11.15 |
| 51 | 4+93.37 | 0.00 | ВУ | 354775.28 | 1193665.77 | 11.14 |
| 53 | 5+00.23 | 0.00 | ККК | 354775.19 | 1193672.63 | 11.18 |
| 56 | 5+39.70 | 0.00 | ККК | 354774.51 | 1193712.10 | 11.21 |
| 58 | 5+53.91 | 0.00 | ВУ | 354774.37 | 1193726.31 | 11.28 |
| 60 | 5+68.11 | 0.00 | ККК | 354774.43 | 1193740.51 | 11.34 |
| 64 | 6+10.93 | 0.00 | КТ | 354774.92 | 1193783.33 | 11.33 |

Взам. инв. №

Подп. и дата

Инв. № подл.

| Изм | Кол.уч | Лист | №док | Подпись | Дата | 3/03/2022-АД | | |
|---|---|---|---|---|---|---|---|---|
| | | | | | | «Капитальный ремонт улично-дорожной сети с устройством ливневой канализации СНТ «Октябрьское» | | |
| Разработал | | Лихоткина | | | 03.22 | | Стадия | Лист | Листов |
| | | | | | | | Р | 5 | |
| Н. контр. | | Рогожкин | | | 03.22 | Ведомость элементов плана. Улица 2 | диар проект | | |
| ГИП | | Чепик | | | 03.22 | | | | |

Формат А2

| № | Положение вершины угла | | | Величина угла поворота | | Радиус, м | Элементы кривой, м | | | | | | | Положение переходных кривых | | | | | | | | Расстояние между вершинами углов, м | Длина прямой, м |
|---|---|---|---|---|---|---|---|---|---|---|---|---|---|---|---|---|---|---|---|---|---|---|---|
| | КМ | ПК | + | | | | тангенс | тангенс | переходные кривые | | круговая кривая | биссектрисса | Д | начало | | | | конец | | | | | |
| | | | | влево | вправо | | | | | | | | | ПК | + | ПК | + | ПК | + | ПК | + | | |
| НТ | 0 | 0 | 0.00 | | | | | | | | | | | | | | | | | | | | |
| ВУ1 | 0 | 0 | 88.64 | 1°22'28" | | 500.00 | 6.00 | 6.00 | 0.00 | 0.00 | 11.99 | 0.04 | 0.00 | 0 | 82.64 | 0 | 82.64 | 0 | 94.63 | 0 | 94.63 | 88.64 | 82.64 |
| ВУ2 | 0 | 1 | 49.64 | | 4°16'48" | 500.00 | 18.68 | 18.68 | 0.00 | 0.00 | 37.35 | 0.35 | 0.02 | 1 | 30.96 | 1 | 30.96 | 1 | 68.31 | 1 | 68.31 | 61.01 | 36.33 |
| ВУ3 | 0 | 2 | 43.21 | 7°23'38" | | 300.00 | 19.38 | 19.38 | 0.00 | 0.00 | 38.71 | 0.63 | 0.05 | 2 | 23.83 | 2 | 23.83 | 2 | 62.54 | 2 | 62.54 | 93.59 | 55.52 |
| ВУ4 | 0 | 2 | 96.86 | 4°43'45" | | 200.00 | 8.26 | 8.26 | 0.00 | 0.00 | 16.51 | 0.17 | 0.01 | 2 | 88.60 | 2 | 88.60 | 3 | 5.11 | 3 | 5.11 | 53.70 | 26.06 |
| ВУ5 | 0 | 3 | 46.17 | | 1°51'25" | 500.00 | 8.10 | 8.10 | 0.00 | 0.00 | 16.21 | 0.07 | 0.00 | 3 | 38.07 | 3 | 38.07 | 3 | 54.28 | 3 | 54.28 | 49.32 | 32.96 |
| ВУ6 | 0 | 4 | 7.87 | 2°6'24" | | 500.00 | 9.19 | 9.19 | 0.00 | 0.00 | 18.38 | 0.08 | 0.00 | 3 | 98.68 | 3 | 98.68 | 4 | 17.06 | 4 | 17.06 | 61.70 | 44.40 |
| ВУ7 | 0 | 4 | 70.52 | | 3°11'1" | 500.00 | 13.89 | 13.89 | 0.00 | 0.00 | 27.78 | 0.19 | 0.01 | 4 | 56.63 | 4 | 56.63 | 4 | 84.41 | 4 | 84.41 | 62.65 | 39.57 |
| ВУ8 | 0 | 5 | 31.04 | 1°23'47" | | 500.00 | 6.09 | 6.09 | 0.00 | 0.00 | 12.19 | 0.04 | 0.00 | 5 | 24.95 | 5 | 24.95 | 5 | 37.13 | 5 | 37.13 | 60.53 | 40.54 |
| КТ | 0 | 5 | 67.53 | | | | | | | | | | | | | | | | | | | 36.49 | 30.39 |

| № | ПК+ | Смещение, м | Описание | Координаты, м | | Отметка по оси, м |
|---|---|---|---|---|---|---|
| | | | | X | У | |
| 1 | 0+00.00 | 0.00 | НТ | 354640.93 | 1193349.27 | 10.28 |
| 6 | 0+82.64 | 0.00 | НКК | 354631.63 | 1193431.38 | 10.03 |
| 7 | 0+88.64 | 0.00 | ВУ | 354631.00 | 1193437.34 | 10.03 |
| 8 | 0+94.63 | 0.00 | ККК | 354630.43 | 1193443.31 | 10.03 |
| 11 | 1+30.96 | 0.00 | НКК | 354627.21 | 1193479.50 | 9.91 |
| 13 | 1+49.64 | 0.00 | ВУ | 354625.21 | 1193498.07 | 9.85 |
| 16 | 1+68.31 | 0.00 | ККК | 354622.51 | 1193516.54 | 9.75 |
| 21 | 2+23.83 | 0.00 | НКК | 354613.48 | 1193571.32 | 9.71 |
| 23 | 2+43.21 | 0.00 | ВУ | 354610.94 | 1193590.54 | 9.85 |
| 26 | 2+62.54 | 0.00 | ККК | 354609.66 | 1193609.82 | 10.09 |
| 28 | 2+88.60 | 0.00 | НКК | 354608.76 | 1193635.86 | 10.24 |
| 30 | 2+96.86 | 0.00 | ВУ | 354608.65 | 1193644.12 | 10.22 |
| 32 | 3+05.11 | 0.00 | ККК | 354608.87 | 1193652.37 | 10.17 |
| 35 | 3+38.07 | 0.00 | НКК | 354610.46 | 1193685.29 | 10.03 |
| 36 | 3+46.17 | 0.00 | ВУ | 354610.78 | 1193693.39 | 10.04 |
| 38 | 3+54.28 | 0.00 | ККК | 354610.98 | 1193701.49 | 10.05 |
| 41 | 3+98.68 | 0.00 | НКК | 354611.67 | 1193745.88 | 10.25 |
| 43 | 4+07.87 | 0.00 | ВУ | 354611.90 | 1193755.07 | 10.24 |
| 45 | 4+17.06 | 0.00 | ККК | 354612.30 | 1193764.25 | 10.23 |
| 48 | 4+56.63 | 0.00 | НКК | 354614.38 | 1193803.76 | 10.21 |
| 51 | 4+70.52 | 0.00 | ВУ | 354614.91 | 1193817.65 | 10.45 |
| 53 | 4+84.41 | 0.00 | ККК | 354615.06 | 1193831.53 | 10.52 |
| 57 | 5+24.95 | 0.00 | НКК | 354614.94 | 1193872.07 | 10.44 |
| 58 | 5+31.04 | 0.00 | ВУ | 354614.96 | 1193878.17 | 10.41 |
| 59 | 5+37.13 | 0.00 | ККК | 354615.05 | 1193884.26 | 10.37 |
| 62 | 5+67.53 | 0.00 | КТ | 354615.70 | 1193914.64 | 10.45 |

Взам. инв. №

Подп. и дата

Инв. № подл.

| Изм | Кол.уч | Лист | №док | Подпись | Дата |
|---|---|---|---|---|---|
| Разработал | | Лихоткина | | | 03.22 |
| Н. контр. | | Рогожкин | | | 03.22 |
| ГИП | | Чепик | | | 03.22 |

3/03/2022-АД

«Капитальный ремонт улично-дорожной сети с устройством ливневой канализации СНТ «Октябрьское»

| Стадия | Лист | Листов |
|---|---|---|
| Р | 6 | |

Ведомость элементов плана.
Улица 3

диар проект

Формат А2

| № | Положение вершины угла | | | Величина угла поворота | | Радиус, м | Элементы кривой, м | | | | | | | Положение переходных кривых | | | | | | | | Расстояние между вершинами углов, м | Длина прямой, м |
|---|---|---|---|---|---|---|---|---|---|---|---|---|---|---|---|---|---|---|---|---|---|---|---|
| | КМ | ПК | + | | | | тангенс | тангенс | переходные кривые | | круговая кривая | биссектрисса | Д | начало | | | | конец | | | | | |
| | | | | влево | вправо | | | | | | | | | ПК | + | ПК | + | ПК | + | ПК | + | | |
| НТ | 0 | 0 | 0.00 | | | | | | | | | | | | | | | | | | | | |
| ВУ1 | 0 | 0 | 81.75 | | 14°19'27" | 50.00 | 6.28 | 6.28 | 0.00 | 0.00 | 12.50 | 0.39 | 0.07 | 0 | 75.47 | 0 | 75.47 | 0 | 87.97 | 0 | 87.97 | 81.75 | 75.47 |
| ВУ2 | 0 | 1 | 61.74 | 9°2'51" | | 50.00 | 3.96 | 3.96 | 0.00 | 0.00 | 7.90 | 0.16 | 0.02 | 1 | 57.78 | 1 | 57.78 | 1 | 65.68 | 1 | 65.68 | 80.05 | 69.81 |
| ВУ3 | 0 | 2 | 52.49 | 91°26'21" | | 12.00 | 12.31 | 12.31 | 0.00 | 0.00 | 19.15 | 5.19 | 5.46 | 2 | 40.19 | 2 | 40.19 | 2 | 59.34 | 2 | 59.34 | 90.77 | 74.51 |
| ВУ4 | 0 | 3 | 76.24 | | 2°14'14" | 500.00 | 9.76 | 9.76 | 0.00 | 0.00 | 19.52 | 0.10 | 0.00 | 3 | 66.48 | 3 | 66.48 | 3 | 86.00 | 3 | 86.00 | 129.20 | 107.13 |
| ВУ5 | 0 | 4 | 33.86 | | 13°35'48" | 50.00 | 5.96 | 5.96 | 0.00 | 0.00 | 11.87 | 0.35 | 0.06 | 4 | 27.90 | 4 | 27.90 | 4 | 39.77 | 4 | 39.77 | 57.63 | 41.91 |
| ВУ6 | 0 | 4 | 52.70 | 29°36'40" | | 40.00 | 10.57 | 10.57 | 0.00 | 0.00 | 20.67 | 1.37 | 0.47 | 4 | 42.13 | 4 | 42.13 | 4 | 62.80 | 4 | 62.80 | 18.89 | 2.36 |
| ВУ7 | 0 | 4 | 87.99 | | 105°56'15" | 12.00 | 15.91 | 15.91 | 0.00 | 0.00 | 22.19 | 7.93 | 9.63 | 4 | 72.08 | 4 | 72.08 | 4 | 94.27 | 4 | 94.27 | 35.76 | 9.28 |
| ВУ8 | 0 | 5 | 40.04 | 11°32'3" | | 50.00 | 5.05 | 5.05 | 0.00 | 0.00 | 10.07 | 0.25 | 0.03 | 5 | 34.99 | 5 | 34.99 | 5 | 45.06 | 5 | 45.06 | 61.68 | 40.73 |
| ВУ9 | 0 | 6 | 71.34 | | 2°40'7" | 500.00 | 11.65 | 11.65 | 0.00 | 0.00 | 23.29 | 0.14 | 0.00 | 6 | 59.69 | 6 | 59.69 | 6 | 82.98 | 6 | 82.98 | 131.33 | 114.63 |
| ВУ10 | 0 | 7 | 45.81 | 7°14'3" | | 100.00 | 6.32 | 6.32 | 0.00 | 0.00 | 12.63 | 0.20 | 0.02 | 7 | 39.49 | 7 | 39.49 | 7 | 52.12 | 7 | 52.12 | 74.48 | 56.51 |
| ВУ11 | 0 | 7 | 73.72 | | 86°42'56" | 12.00 | 11.33 | 11.33 | 0.00 | 0.00 | 18.16 | 4.50 | 4.50 | 7 | 62.39 | 7 | 62.39 | 7 | 80.55 | 7 | 80.55 | 27.93 | 10.27 |
| КТ | 0 | 8 | 57.56 | | | | | | | | | | | | | | | | | | | 88.34 | 77.01 |

| № | ПК+ | Смещение, м | Описание | Координаты, м | | Отметка по оси, м |
|---|---|---|---|---|---|---|
| | | | | X | У | |
| 1 | 0+00.00 | 0.00 | НТ | 354567.18 | 1193971.05 | 10.37 |
| 5 | 0+75.47 | 0.00 | НКК | 354642.38 | 1193964.69 | 10.46 |
| 7 | 0+81.75 | 0.00 | ВУ | 354648.66 | 1193964.55 | 10.62 |
| 8 | 0+87.97 | 0.00 | ККК | 354654.84 | 1193965.20 | 10.78 |
| 13 | 1+57.78 | 0.00 | НКК | 354723.70 | 1193976.71 | 11.06 |
| 15 | 1+61.74 | 0.00 | ВУ | 354727.62 | 1193977.21 | 11.05 |
| 16 | 1+65.68 | 0.00 | ККК | 354731.55 | 1193977.39 | 11.05 |
| 22 | 2+40.19 | 0.00 | НКК | 354806.06 | 1193977.97 | 11.53 |
| 23 | 2+52.49 | 0.00 | ВУ | 354816.37 | 1193972.27 | 11.68 |
| 24 | 2+59.34 | 0.00 | ККК | 354818.15 | 1193965.76 | 11.91 |
| 31 | 3+66.48 | 0.00 | НКК | 354816.29 | 1193858.64 | 11.96 |
| 32 | 3+76.24 | 0.00 | ВУ | 354816.22 | 1193848.88 | 11.99 |
| 34 | 3+86.00 | 0.00 | ККК | 354816.33 | 1193839.12 | 12.03 |
| 38 | 4+27.90 | 0.00 | НКК | 354817.24 | 1193797.22 | 11.93 |
| 39 | 4+33.86 | 0.00 | ВУ | 354817.73 | 1193791.29 | 11.94 |
| 40 | 4+39.77 | 0.00 | ККК | 354818.90 | 1193785.50 | 11.95 |
| 42 | 4+42.13 | 0.00 | НКК | 354819.50 | 1193783.22 | 11.95 |
| 43 | 4+52.70 | 0.00 | ВУ | 354820.83 | 1193772.77 | 11.99 |
| 45 | 4+62.80 | 0.00 | ККК | 354819.51 | 1193762.78 | 12.07 |
| 47 | 4+72.08 | 0.00 | НКК | 354817.15 | 1193753.81 | 12.15 |
| 48 | 4+87.99 | 0.00 | ВУ | 354822.97 | 1193740.23 | 12.26 |
| 50 | 4+94.27 | 0.00 | ККК | 354828.99 | 1193738.75 | 12.30 |
| 53 | 5+34.99 | 0.00 | НКК | 354869.71 | 1193739.58 | 13.04 |
| 55 | 5+40.04 | 0.00 | ВУ | 354874.76 | 1193739.43 | 13.19 |
| 56 | 5+45.06 | 0.00 | ККК | 354879.73 | 1193738.77 | 13.34 |
| 63 | 6+59.69 | 0.00 | НКК | 354992.49 | 1193718.14 | 16.36 |
| 66 | 6+71.34 | 0.00 | ВУ | 355003.97 | 1193716.18 | 16.47 |
| 68 | 6+82.98 | 0.00 | ККК | 355015.49 | 1193714.48 | 16.68 |
| 72 | 7+39.49 | 0.00 | НКК | 355071.49 | 1193706.91 | 17.27 |
| 74 | 7+45.81 | 0.00 | ВУ | 355077.72 | 1193705.87 | 17.31 |
| 76 | 7+52.12 | 0.00 | ККК | 355083.86 | 1193704.43 | 17.32 |
| 78 | 7+62.39 | 0.00 | НКК | 355093.79 | 1193701.79 | 17.25 |
| 79 | 7+73.72 | 0.00 | ВУ | 355104.46 | 1193704.08 | 17.17 |
| 81 | 7+80.55 | 0.00 | ККК | 355108.28 | 1193709.63 | 17.21 |
| 86 | 8+57.56 | 0.00 | КТ | 355132.36 | 1193782.78 | 17.75 |

Взам. инв. №

Подп. и дата

Инв. № подл.

| Изм | Кол.уч | Лист | №док | Подпись | Дата |
|---|---|---|---|---|---|
| Разработал | | Лихоткина | | | 03.22 |
| Н. контр. | | Рогожкин | | | 03.22 |
| ГИП | | Чепик | | | 03.22 |

3/03/2022-АД

«Капитальный ремонт улично-дорожной сети с устройством ливневой канализации СНТ «Октябрьское»

| Стадия | Лист | Листов |
|---|---|---|
| Р | 7 | |

Ведомость элементов плана. Улица 4

диар проект

Формат А2

| № | Положение вершины угла | | | Величина угла поворота | | Радиус, м | Элементы кривой, м | | | | | | | Положение переходных кривых | | | | | | | | Расстояние между вершинами углов, м | Длина прямой, м |
|---|---|---|---|---|---|---|---|---|---|---|---|---|---|---|---|---|---|---|---|---|---|---|---|
| | КМ | ПК | + | | | | тангенс | тангенс | переходные кривые | | круговая кривая | биссектрисса | Д | начало | | | | конец | | | | | |
| | | | | влево | вправо | | | | | | | | | ПК | + | ПК | + | ПК | + | ПК | + | | |
| НТ | 0 | 0 | 0.00 | | | | | | | | | | | | | | | | | | | | |
| ВУ1 | 0 | 0 | 61.78 | 4°43'16" | | 500.00 | 20.61 | 20.61 | 0.00 | 0.00 | 41.20 | 0.42 | 0.02 | 0 | 41.17 | 0 | 41.17 | 0 | 82.37 | 0 | 82.37 | 61.78 | 41.17 |
| ВУ2 | 0 | 2 | 21.92 | 5°49'57" | | 400.00 | 20.38 | 20.38 | 0.00 | 0.00 | 40.72 | 0.52 | 0.04 | 2 | 1.54 | 2 | 1.54 | 2 | 42.26 | 2 | 42.26 | 160.16 | 119.17 |
| ВУ3 | 0 | 3 | 6.32 | 15°28'13" | | 40.00 | 5.43 | 5.43 | 0.00 | 0.00 | 10.80 | 0.37 | 0.07 | 3 | 0.89 | 3 | 0.89 | 3 | 11.69 | 3 | 11.69 | 84.44 | 58.63 |
| ВУ4 | 0 | 3 | 18.32 | | 12°53'13" | 40.00 | 4.52 | 4.52 | 0.00 | 0.00 | 9.00 | 0.25 | 0.04 | 3 | 13.81 | 3 | 13.81 | 3 | 22.80 | 3 | 22.80 | 12.07 | 2.12 |
| ВУ5 | 0 | 3 | 40.66 | | 11°46'43" | 50.00 | 5.16 | 5.16 | 0.00 | 0.00 | 10.28 | 0.27 | 0.04 | 3 | 35.51 | 3 | 35.51 | 3 | 45.79 | 3 | 45.79 | 22.38 | 12.71 |
| КТ | 0 | 3 | 70.73 | | | | | | | | | | | | | | | | | | | 30.10 | 24.95 |

| № | ПК+ | Смещение, м | Описание | Координаты, м | | Отметка по оси, м |
|---|---|---|---|---|---|---|
| | | | | X | У | |
| 1 | 0+00.00 | 0.00 | НТ | 354556.37 | 1194020.68 | 10.72 |
| 4 | 0+41.17 | 0.00 | НКК | 354596.52 | 1194029.81 | 10.58 |
| 6 | 0+61.78 | 0.00 | ВУ | 354616.71 | 1194033.96 | 10.45 |
| 9 | 0+82.37 | 0.00 | ККК | 354637.02 | 1194037.28 | 10.40 |
| 17 | 2+01.54 | 0.00 | НКК | 354755.01 | 1194054.05 | 11.29 |
| 19 | 2+21.92 | 0.00 | ВУ | 354775.24 | 1194056.40 | 11.28 |
| 22 | 2+42.26 | 0.00 | ККК | 354795.54 | 1194057.72 | 11.48 |
| 27 | 3+00.89 | 0.00 | НКК | 354854.12 | 1194060.03 | 12.16 |
| 28 | 3+06.32 | 0.00 | ВУ | 354859.55 | 1194059.87 | 12.21 |
| 30 | 3+11.69 | 0.00 | ККК | 354864.84 | 1194059.00 | 12.26 |
| 31 | 3+13.81 | 0.00 | НКК | 354866.90 | 1194058.51 | 12.28 |
| 32 | 3+18.32 | 0.00 | ВУ | 354871.35 | 1194057.73 | 12.32 |
| 34 | 3+22.80 | 0.00 | ККК | 354875.82 | 1194057.46 | 12.35 |
| 36 | 3+35.51 | 0.00 | НКК | 354888.52 | 1194057.38 | 12.71 |
| 37 | 3+40.66 | 0.00 | ВУ | 354893.67 | 1194057.62 | 12.88 |
| 38 | 3+45.79 | 0.00 | ККК | 354898.74 | 1194058.38 | 13.04 |
| 41 | 3+70.73 | 0.00 | КТ | 354923.18 | 1194063.33 | 14.17 |

Взам. инв. №

Подп. и дата

Инв. № подл.

| Изм | Кол.уч | Лист | №док | Подпись | Дата | 3/03/2022-АД | | |
|---|---|---|---|---|---|---|---|---|
| | | | | | | «Капитальный ремонт улично-дорожной сети с устройством ливневой канализации СНТ «Октябрьское» | | |
| Разработал | | Лихоткина | | | 03.22 | | Стадия | Лист | Листов |
| | | | | | | | Р | 8 | |
| Н. контр. | | Рогожкин | | | 03.22 | Ведомость элементов плана. Улица 5 | диар проект | | |
| ГИП | | Чепик | | | 03.22 | | | | |

Формат А3

| № | Положение вершины угла | | | Величина угла поворота | | Радиус, м | Элементы кривой, м | | | | | | Положение переходных кривых | | | | | | | | Расстояние между вершинами углов, м | Длина прямой, м |
|---|---|---|---|---|---|---|---|---|---|---|---|---|---|---|---|---|---|---|---|---|---|---|
| | КМ | ПК | + | | | | тангенс | тангенс | переходные кривые | | круговая кривая | биссектрисса | Д | начало | | | | конец | | | | | |
| | | | | влево | вправо | | | | | | | | | ПК | + | ПК | + | ПК | + | ПК | + | | |
| НТ | 0 | 0 | 0.00 | | | | | | | | | | | | | | | | | | | | |
| КТ | 0 | 1 | 18.60 | | | | | | | | | | | | | | | | | | | 118.60 | 118.60 |

| № | ПК+ | Смещение, м | Описание | Координаты, м | | Отметка по оси, м |
|---|---|---|---|---|---|---|
| | | | | X | У | |
| 1 | 0+00.00 | 0.00 | НТ | 354571.56 | 1193620.45 | 10.02 |
| 7 | 1+18.60 | 0.00 | КТ | 354689.13 | 1193636.02 | 10.32 |

Взам. инв. №

Подп. и дата

Инв. № подл.

| Изм | Кол.уч | Лист | №док | Подпись | Дата |
|---|---|---|---|---|---|
| Разработал | Лихоткина | | | | 03.22 |
| Н. контр. | Рогожкин | | | | 03.22 |
| ГИП | Чепик | | | | 03.22 |

3/03/2022-АД

«Капитальный ремонт улично-дорожной сети с устройством ливневой канализации СНТ «Октябрьское»

| Стадия | Лист | Листов |
|---|---|---|
| Р | 9 | |

Ведомость элементов плана.
Улица 6

диар проект

Формат А3

| № | Положение вершины угла | | | Величина угла поворота | | Радиус, м | Элементы кривой, м | | | | | | | Положение переходных кривых | | | | | | | | Расстояние между вершинами углов, м | Длина прямой, м |
|---|---|---|---|---|---|---|---|---|---|---|---|---|---|---|---|---|---|---|---|---|---|---|---|
| | КМ | ПК | + | | | | тангенс | тангенс | переходные кривые | | круговая кривая | биссектрисса | Д | начало | | | | конец | | | | | |
| | | | | влево | вправо | | | | | | | | | ПК | + | ПК | + | ПК | + | ПК | + | | |
| НТ | 0 | 0 | 0.00 | | | | | | | | | | | | | | | | | | | | |
| ВУ1 | 0 | 0 | 56.00 | | 1°40'20" | 500.00 | 7.30 | 7.30 | 0.00 | 0.00 | 14.59 | 0.05 | 0.00 | 0 | 48.70 | 0 | 48.70 | 0 | 63.30 | 0 | 63.30 | 56.00 | 48.70 |
| ВУ2 | 0 | 1 | 45.86 | 10°50'12" | | 100.00 | 9.49 | 9.49 | 0.00 | 0.00 | 18.91 | 0.45 | 0.06 | 1 | 36.37 | 1 | 36.37 | 1 | 55.29 | 1 | 55.29 | 89.86 | 73.08 |
| ВУ3 | 0 | 1 | 93.02 | | 7°22'56" | 100.00 | 6.45 | 6.45 | 0.00 | 0.00 | 12.88 | 0.21 | 0.02 | 1 | 86.57 | 1 | 86.57 | 1 | 99.45 | 1 | 99.45 | 47.21 | 31.28 |
| КТ | 0 | 2 | 37.14 | | | | | | | | | | | | | | | | | | | 44.14 | 37.69 |

| № | ПК+ | Смещение, м | Описание | Координаты, м | | Отметка по оси, м |
|---|---|---|---|---|---|---|
| | | | | X | У | |
| 1 | 0+00.00 | 0.00 | НТ | 354691.39 | 1193594.51 | 10.91 |
| 4 | 0+48.70 | 0.00 | ККК | 354740.09 | 1193594.58 | 11.03 |
| 5 | 0+56.00 | 0.00 | ВУ | 354747.39 | 1193594.64 | 11.05 |
| 7 | 0+63.30 | 0.00 | ККК | 354754.68 | 1193594.81 | 11.11 |
| 12 | 1+36.37 | 0.00 | ККК | 354827.73 | 1193597.05 | 12.19 |
| 14 | 1+45.86 | 0.00 | ВУ | 354837.21 | 1193596.89 | 12.51 |
| 16 | 1+55.29 | 0.00 | ККК | 354846.57 | 1193595.84 | 12.76 |
| 19 | 1+86.57 | 0.00 | ККК | 354877.46 | 1193590.91 | 13.85 |
| 20 | 1+93.02 | 0.00 | ВУ | 354883.86 | 1193590.09 | 14.22 |
| 21 | 1+99.45 | 0.00 | ККК | 354890.28 | 1193589.70 | 14.59 |
| 24 | 2+37.14 | 0.00 | КТ | 354927.95 | 1193588.58 | 16.04 |

Взам. инв. №

Подп. и дата

Инв. № подл.

| Изм | Кол.уч | Лист | №док | Подпись | Дата |
|---|---|---|---|---|---|
| Разработал | | Лихоткина | | | 03.22 |
| Н. контр. | | Рогожкин | | | 03.22 |
| ГИП | | Чепик | | | 03.22 |

3/03/2022-АД

«Капитальный ремонт улично-дорожной сети с устройством ливневой канализации СНТ «Октябрьское»

| Стадия | Лист | Листов |
|---|---|---|
| Р | 10 | |

Ведомость элементов плана. Улица 7

диар проект

Формат А3

| № | Положение вершины угла | | | Величина угла поворота | | Радиус, м | Элементы кривой, м | | | | | | | Положение переходных кривых | | | | | | | | Расстояние между вершинами углов, м | Длина прямой, м |
|---|---|---|---|---|---|---|---|---|---|---|---|---|---|---|---|---|---|---|---|---|---|---|---|
| | КМ | ПК | + | | | | тангенс | тангенс | переходные кривые | | круговая кривая | биссектрисса | Д | начало | | | | конец | | | | | |
| | | | | влево | вправо | | | | | | | | | ПК | + | ПК | + | ПК | + | ПК | + | | |
| НТ | 0 | 0 | 0.00 | | | | | | | | | | | | | | | | | | | | |
| ВУ1 | 0 | 0 | 60.33 | 20°51'56" | | 100.00 | 18.41 | 18.41 | 0.00 | 0.00 | 36.42 | 1.68 | 0.41 | 0 | 41.92 | 0 | 41.92 | 0 | 78.33 | 0 | 78.33 | 60.33 | 41.92 |
| ВУ2 | 0 | 1 | 1.98 | | 19°20'57" | 50.00 | 8.52 | 8.52 | 0.00 | 0.00 | 16.89 | 0.72 | 0.16 | 0 | 93.46 | 0 | 93.46 | 1 | 10.34 | 1 | 10.34 | 42.06 | 15.12 |
| КТ | 0 | 1 | 44.14 | | | | | | | | | | | | | | | | | | | 42.32 | 33.80 |

| № | ПК+ | Смещение, м | Описание | Координаты, м | | Отметка по оси, м |
|---|---|---|---|---|---|---|
| | | | | X | У | |
| 1 | 0+00.00 | 0.00 | НТ | 354816.98 | 1193596.72 | 11.83 |
| 4 | 0+41.92 | 0.00 | НКК | 354816.58 | 1193638.64 | 12.01 |
| 6 | 0+60.33 | 0.00 | ВУ | 354818.10 | 1193656.96 | 12.17 |
| 8 | 0+78.33 | 0.00 | ККК | 354822.80 | 1193674.31 | 12.35 |
| 10 | 0+93.46 | 0.00 | НКК | 354828.05 | 1193688.49 | 12.45 |
| 12 | 1+01.98 | 0.00 | ВУ | 354830.32 | 1193696.70 | 12.49 |
| 14 | 1+10.34 | 0.00 | ККК | 354831.15 | 1193705.01 | 12.48 |
| 17 | 1+44.14 | 0.00 | КТ | 354831.73 | 1193738.81 | 12.33 |

Взам. инв. №

Подп. и дата

Инв. № подл.

| Изм | Кол.уч | Лист | №док | Подпись | Дата |
|---|---|---|---|---|---|
| Разработал | | Лихоткина | | | 03.22 |
| Н. контр. | | Рогожкин | | | 03.22 |
| ГИП | | Чепик | | | 03.22 |

3/03/2022-АД

«Капитальный ремонт улично-дорожной сети с устройством ливневой канализации СНТ «Октябрьское»

| Стадия | Лист | Листов |
|---|---|---|
| Р | 11 | |

Ведомость элементов плана.
Улица 8

диар проект

Формат А3

| № | Положение вершины угла | | | Величина угла поворота | | Радиус, м | Элементы кривой, м | | | | | | | Положение переходных кривых | | | | | | | | Расстояние между вершинами углов, м | Длина прямой, м |
|---|---|---|---|---|---|---|---|---|---|---|---|---|---|---|---|---|---|---|---|---|---|---|---|
| | КМ | ПК | + | | | | тангенс | тангенс | переходные кривые | | круговая кривая | биссектрисса | Д | начало | | | | конец | | | | | |
| | | | | влево | вправо | | | | | | | | | ПК | + | ПК | + | ПК | + | ПК | + | | |
| НТ | 0 | 0 | 0.00 | | | | | | | | | | | | | | | | | | | | |
| ВУ1 | 0 | 0 | 68.41 | | 3°0'5" | 500.00 | 13.10 | 13.10 | 0.00 | 0.00 | 26.19 | 0.17 | 0.01 | 0 | 55.31 | 0 | 55.31 | 0 | 81.50 | 0 | 81.50 | 68.41 | 55.31 |
| КТ | 0 | 1 | 25.24 | | | | | | | | | | | | | | | | | | | 56.84 | 43.74 |

| № | ПК+ | Смещение, м | Описание | Координаты, м | | Отметка по оси, м |
|---|---|---|---|---|---|---|
| | | | | X | У | |
| 1 | 0+00.00 | 0.00 | НТ | 354693.72 | 1193782.89 | 10.70 |
| 4 | 0+55.31 | 0.00 | НКК | 354749.03 | 1193782.73 | 11.17 |
| 6 | 0+68.41 | 0.00 | ВУ | 354762.13 | 1193782.87 | 11.27 |
| 9 | 0+81.50 | 0.00 | ККК | 354775.22 | 1193783.34 | 11.40 |
| 13 | 1+25.24 | 0.00 | КТ | 354818.90 | 1193785.50 | 11.65 |

Взам. инв. №

Подп. и дата

Инв. № подл.

| Изм | Кол.уч | Лист | №док | Подпись | Дата |
|---|---|---|---|---|---|
| Разработал | | Лихоткина | | | 03.22 |
| Н. контр. | | Рогожкин | | | 03.22 |
| ГИП | | Чепик | | | 03.22 |

3/03/2022-АД

«Капитальный ремонт улично-дорожной сети с устройством ливневой канализации СНТ «Октябрьское»

| Стадия | Лист | Листов |
|---|---|---|
| Р | 12 | |

Ведомость элементов плана. Улица 9

диар проект

Формат А3

| № | Положение вершины угла | | | Величина угла поворота | | Радиус, м | Элементы кривой, м | | | | | | | Положение переходных кривых | | | | | | | | Расстояние между вершинами углов, м | Длина прямой, м |
|---|---|---|---|---|---|---|---|---|---|---|---|---|---|---|---|---|---|---|---|---|---|---|---|
| | КМ | ПК | + | | | | тангенс | тангенс | переходные кривые | | круговая кривая | биссектрисса | Д | начало | | | | конец | | | | | |
| | | | | влево | вправо | | | | | | | | | ПК | + | ПК | + | ПК | + | ПК | + | | |
| НТ | 0 | 0 | 0.00 | | | | | | | | | | | | | | | | | | | | |
| ВУ1 | 0 | 1 | 9.77 | 7°36'33" | | 50.00 | 3.33 | 3.33 | 0.00 | 0.00 | 6.64 | 0.11 | 0.01 | 1 | 6.45 | 1 | 6.45 | 1 | 13.09 | 1 | 13.09 | 109.77 | 106.45 |
| ВУ2 | 0 | 1 | 35.10 | 21°17'39" | | 12.00 | 2.26 | 2.26 | 0.00 | 0.00 | 4.46 | 0.21 | 0.05 | 1 | 32.85 | 1 | 32.85 | 1 | 37.31 | 1 | 37.31 | 25.34 | 19.76 |
| ВУ3 | 0 | 1 | 43.23 | | 20°53'37" | 12.00 | 2.21 | 2.21 | 0.00 | 0.00 | 4.38 | 0.20 | 0.05 | 1 | 41.01 | 1 | 41.01 | 1 | 45.39 | 1 | 45.39 | 8.18 | 3.71 |
| КТ | 0 | 1 | 64.69 | | | | | | | | | | | | | | | | | | | 21.51 | 19.30 |

| № | ПК+ | Смещение, м | Описание | Координаты, м | | Отметка по оси, м |
|---|---|---|---|---|---|---|
| | | | | X | У | |
| 1 | 0+00.00 | 0.00 | НТ | 354592.38 | 1193910.92 | 10.23 |
| 7 | 1+06.45 | 0.00 | ННК | 354697.50 | 1193927.71 | 10.92 |
| 8 | 1+09.77 | 0.00 | ВУ | 354700.80 | 1193928.13 | 10.90 |
| 9 | 1+13.09 | 0.00 | ККК | 354704.11 | 1193928.32 | 10.87 |
| 11 | 1+32.85 | 0.00 | ННК | 354723.86 | 1193928.83 | 10.82 |
| 12 | 1+35.10 | 0.00 | ВУ | 354726.10 | 1193928.67 | 10.83 |
| 13 | 1+37.31 | 0.00 | ККК | 354728.23 | 1193928.12 | 10.84 |
| 15 | 1+41.01 | 0.00 | ННК | 354731.72 | 1193926.86 | 10.85 |
| 16 | 1+43.23 | 0.00 | ВУ | 354733.86 | 1193926.31 | 10.86 |
| 17 | 1+45.39 | 0.00 | ККК | 354736.02 | 1193926.15 | 10.87 |
| 19 | 1+64.69 | 0.00 | КТ | 354755.31 | 1193926.51 | 10.91 |

Взам. инв. №

Подп. и дата

Инв. № подл.

| Изм | Кол.уч | Лист | №док | Подпись | Дата |
|---|---|---|---|---|---|
| Разработал | | Лихоткина | | | 03.22 |
| Н. контр. | | Рогожкин | | | 03.22 |
| ГИП | | Чепик | | | 03.22 |

3/03/2022-АД

«Капитальный ремонт улично-дорожной сети с устройством ливневой канализации СНТ «Октябрьское»

| Стадия | Лист | Листов |
|---|---|---|
| Р | 13 | |

Ведомость элементов плана. Улица 10

диар проект

Формат А3

| № | Положение вершины угла | | | Величина угла поворота | | Радиус, м | Элементы кривой, м | | | | | | | Положение переходных кривых | | | | | | | | Расстояние между вершинами углов, м | Длина прямой, м |
|---|---|---|---|---|---|---|---|---|---|---|---|---|---|---|---|---|---|---|---|---|---|---|---|
| | КМ | ПК | + | | | | тангенс | тангенс | переходные кривые | | круговая кривая | биссектрисса | Д | начало | | | | конец | | | | | |
| | | | | влево | вправо | | | | | | | | | ПК | + | ПК | + | ПК | + | ПК | + | | |
| НТ | 0 | 0 | 0.00 | | | | | | | | | | | | | | | | | | | | |
| КТ | 0 | 0 | 96.33 | | | | | | | | | | | | | | | | | | | 96.33 | 96.33 |

| № | ПК+ | Смещение, м | Описание | Координаты, м | | Отметка по оси, м |
|---|---|---|---|---|---|---|
| | | | | X | У | |
| 1 | 0+00.00 | 0.00 | НТ | 354856.63 | 1193496.80 | 13.17 |
| 6 | 0+96.33 | 0.00 | КТ | 354867.18 | 1193592.55 | 13.24 |

Взам. инв. №

Подп. и дата

Инв. № подл.

| Изм | Кол.уч | Лист | №док | Подпись | Дата |
|---|---|---|---|---|---|
| Разработал | | Лихоткина | | | 03.22 |
| Н. контр. | | Рогожкин | | | 03.22 |
| ГИП | | Чепик | | | 03.22 |

3/03/2022-АД

«Капитальный ремонт улично-дорожной сети с устройством ливневой канализации СНТ «Октябрьское»

| Стадия | Лист | Листов |
|---|---|---|
| Р | 14 | |

Ведомость элементов плана. Улица 11

диар проект

Формат А3

| № | Положение вершины угла | | | Величина угла поворота | | Радиус, м | Элементы кривой, м | | | | | | | Положение переходных кривых | | | | | | | | Расстояние между вершинами углов, м | Длина прямой, м |
|---|---|---|---|---|---|---|---|---|---|---|---|---|---|---|---|---|---|---|---|---|---|---|---|
| | КМ | ПК | + | | | | тангенс | тангенс | переходные кривые | | круговая кривая | биссектрисса | Д | начало | | | | конец | | | | | |
| | | | | влево | вправо | | | | | | | | | ПК | + | ПК | + | ПК | + | ПК | + | | |
| НТ | 0 | 0 | 0.00 | | | | | | | | | | | | | | | | | | | | |
| КТ | 0 | 0 | 88.98 | | | | | | | | | | | | | | | | | | | 88.98 | 88.98 |

| № | ПК+ | Смещение, м | Описание | Координаты, м | | Отметка по оси, м |
|---|---|---|---|---|---|---|
| | | | | x | У | |
| 1 | 0+00.00 | 0.00 | НТ | 354906.78 | 1193589.21 | 15.23 |
| 6 | 0+88.98 | 0.00 | КТ | 354911.51 | 1193678.06 | 15.51 |

Взам. инв. №

Подп. и дата

Инв. № подл.

| Изм | Кол.уч | Лист | №док | Подпись | Дата |
|---|---|---|---|---|---|
| Разработал | | Лихоткина | | | 03.22 |
| Н. контр. | | Рогожкин | | | 03.22 |
| ГИП | | Чепик | | | 03.22 |

3/03/2022-АД

«Капитальный ремонт улично-дорожной сети с устройством ливневой канализации СНТ «Октябрьское»

| Стадия | Лист | Листов |
|---|---|---|
| Р | 15 | |

Ведомость элементов плана. Улица 12

диар проект

Формат А3

| № | Положение вершины угла | | | Величина угла поворота | | Радиус, м | Элементы кривой, м | | | | | | | Положение переходных кривых | | | | | | | | Расстояние между вершинами углов, м | Длина прямой, м |
|---|---|---|---|---|---|---|---|---|---|---|---|---|---|---|---|---|---|---|---|---|---|---|---|
| | КМ | ПК | + | | | | тангенс | тангенс | переходные кривые | | круговая кривая | биссектрисса | Д | начало | | | | конец | | | | | |
| | | | | влево | вправо | | | | | | | | | ПК | + | ПК | + | ПК | + | ПК | + | | |
| НТ | 0 | 0 | 0.00 | | | | | | | | | | | | | | | | | | | | |
| ВУ1 | 0 | 0 | 36.20 | | 4°25'32" | 250.00 | 9.66 | 9.66 | 0.00 | 0.00 | 19.31 | 0.19 | 0.01 | 0 | 26.54 | 0 | 26.54 | 0 | 45.85 | 0 | 45.85 | 36.20 | 26.54 |
| ВУ2 | 0 | 0 | 77.86 | 4°33'11" | | 100.00 | 3.98 | 3.98 | 0.00 | 0.00 | 7.95 | 0.08 | 0.00 | 0 | 73.89 | 0 | 73.89 | 0 | 81.84 | 0 | 81.84 | 41.67 | 28.04 |
| ВУ3 | 0 | 1 | 25.14 | | 2°0'18" | 250.00 | 4.37 | 4.37 | 0.00 | 0.00 | 8.75 | 0.04 | 0.00 | 1 | 20.76 | 1 | 20.76 | 1 | 29.51 | 1 | 29.51 | 47.28 | 38.93 |
| КТ | 0 | 2 | 0.40 | | | | | | | | | | | | | | | | | | | 75.26 | 70.89 |

| № | ПК+ | Смещение, м | Описание | Координаты, м | | Отметка по оси, м |
|---|---|---|---|---|---|---|
| | | | | X | У | |
| 1 | 0+00.00 | 0.00 | НТ | 354888.93 | 1193737.09 | 13.67 |
| 3 | 0+26.54 | 0.00 | ННК | 354889.76 | 1193763.62 | 13.77 |
| 4 | 0+36.20 | 0.00 | ВУ | 354889.88 | 1193773.28 | 13.77 |
| 6 | 0+45.85 | 0.00 | ККК | 354889.62 | 1193782.92 | 13.77 |
| 9 | 0+73.89 | 0.00 | ННК | 354888.33 | 1193810.93 | 13.55 |
| 10 | 0+77.86 | 0.00 | ВУ | 354888.23 | 1193814.90 | 13.51 |
| 11 | 0+81.84 | 0.00 | ККК | 354888.28 | 1193818.87 | 13.48 |
| 15 | 1+20.76 | 0.00 | ННК | 354889.59 | 1193857.78 | 13.26 |
| 16 | 1+25.14 | 0.00 | ВУ | 354889.70 | 1193862.15 | 13.24 |
| 17 | 1+29.51 | 0.00 | ККК | 354889.73 | 1193866.53 | 13.26 |
| 22 | 2+00.40 | 0.00 | КТ | 354889.63 | 1193937.41 | 13.51 |

Взам. инв. №

Подп. и дата

Инв. № подл.

| Изм | Кол.уч | Лист | №док | Подпись | Дата |
|---|---|---|---|---|---|
| Разработал | | Лихоткина | | | 03.22 |
| Н. контр. | | Рогожкин | | | 03.22 |
| ГИП | | Чепик | | | 03.22 |

3/03/2022-АД

«Капитальный ремонт улично-дорожной сети с устройством ливневой канализации СНТ «Октябрьское»

| Стадия | Лист | Листов |
|---|---|---|
| Р | 16 | |

Ведомость элементов плана. Улица 13

диар проект

Формат А3

| № | Положение вершины угла | | | Величина угла поворота | | Радиус, м | Элементы кривой, м | | | | | | | Положение переходных кривых | | | | | | | | Расстояние между вершинами углов, м | Длина прямой, м |
|---|---|---|---|---|---|---|---|---|---|---|---|---|---|---|---|---|---|---|---|---|---|---|---|
| | КМ | ПК | + | | | | тангенс | тангенс | переходные кривые | | круговая кривая | биссектрисса | Д | начало | | | | конец | | | | | |
| | | | | влево | вправо | | | | | | | | | ПК | + | ПК | + | ПК | + | ПК | + | | |
| НТ | 0 | 0 | 0.00 | | | | | | | | | | | | | | | | | | | | |
| ВУ1 | 0 | 0 | 40.13 | | 3°21'33" | 250.00 | 7.33 | 7.33 | 0.00 | 0.00 | 14.66 | 0.11 | 0.00 | 0 | 32.79 | 0 | 32.79 | 0 | 47.45 | 0 | 47.45 | 40.13 | 32.79 |
| ВУ2 | 0 | 0 | 92.04 | 1°2'6" | | 1000.00 | 9.03 | 9.03 | 0.00 | 0.00 | 18.07 | 0.04 | 0.00 | 0 | 83.01 | 0 | 83.01 | 1 | 1.07 | 1 | 1.07 | 51.92 | 35.56 |
| ВУ3 | 0 | 1 | 60.28 | | 1°38'16" | 500.00 | 7.15 | 7.15 | 0.00 | 0.00 | 14.29 | 0.05 | 0.00 | 1 | 53.14 | 1 | 53.14 | 1 | 67.43 | 1 | 67.43 | 68.24 | 52.06 |
| КТ | 0 | 3 | 46.61 | | | | | | | | | | | | | | | | | | | 186.33 | 179.18 |

| № | ПК+ | Смещение, м | Описание | Координаты, м | | Отметка по оси, м |
|---|---|---|---|---|---|---|
| | | | | X | У | |
| 1 | 0+00.00 | 0.00 | НТ | 354921.99 | 1193731.04 | 14.66 |
| 3 | 0+32.79 | 0.00 | НКК | 354923.86 | 1193763.78 | 15.58 |
| 5 | 0+40.13 | 0.00 | ВУ | 354924.17 | 1193771.10 | 15.58 |
| 6 | 0+47.45 | 0.00 | ККК | 354924.26 | 1193778.43 | 15.58 |
| 9 | 0+83.01 | 0.00 | НКК | 354924.20 | 1193813.99 | 15.16 |
| 11 | 0+92.04 | 0.00 | ВУ | 354924.23 | 1193823.02 | 14.98 |
| 13 | 1+01.07 | 0.00 | ККК | 354924.33 | 1193832.05 | 14.79 |
| 17 | 1+53.14 | 0.00 | НКК | 354925.18 | 1193884.11 | 14.61 |
| 18 | 1+60.28 | 0.00 | ВУ | 354925.25 | 1193891.25 | 14.63 |
| 19 | 1+67.43 | 0.00 | ККК | 354925.21 | 1193898.40 | 14.65 |
| 30 | 3+46.61 | 0.00 | КТ | 354923.01 | 1194077.57 | 14.20 |

Взам. инв. №

Подп. и дата

Инв. № подл.

| Изм | Кол.уч | Лист | №док | Подпись | Дата |
|---|---|---|---|---|---|
| Разработал | | Лихоткина | | | 03.22 |
| Н. контр. | | Рогожкин | | | 03.22 |
| ГИП | | Чепик | | | 03.22 |

3/03/2022-АД

«Капитальный ремонт улично-дорожной сети с устройством ливневой канализации СНТ «Октябрьское»

| Стадия | Лист | Листов |
|---|---|---|
| Р | 17 | |

Ведомость элементов плана. Улица 14

диар проект

Формат А3

| № | Положение вершины угла | | | Величина угла поворота | | Радиус, м | Элементы кривой, м | | | | | | | Положение переходных кривых | | | | | | | | Расстояние между вершинами углов, м | Длина прямой, м |
|---|---|---|---|---|---|---|---|---|---|---|---|---|---|---|---|---|---|---|---|---|---|---|---|
| | КМ | ПК | + | | | | тангенс | тангенс | переходные кривые | | круговая кривая | биссектрисса | Д | начало | | | | конец | | | | | |
| | | | | влево | вправо | | | | | | | | | ПК | + | ПК | + | ПК | + | ПК | + | | |
| НТ | 0 | 0 | 0.00 | | | | | | | | | | | | | | | | | | | | |
| ВУ1 | 0 | 0 | 64.36 | | 6°13'23" | 500.00 | 27.18 | 27.18 | 0.00 | 0.00 | 54.31 | 0.74 | 0.05 | 0 | 37.18 | 0 | 37.18 | 0 | 91.49 | 0 | 91.49 | 64.36 | 37.18 |
| ВУ2 | 0 | 1 | 59.11 | 1°18'1" | | 500.00 | 5.67 | 5.67 | 0.00 | 0.00 | 11.35 | 0.03 | 0.00 | 1 | 53.43 | 1 | 53.43 | 1 | 64.78 | 1 | 64.78 | 94.80 | 61.95 |
| ВУ3 | 0 | 2 | 44.90 | | 2°56'10" | 500.00 | 12.81 | 12.81 | 0.00 | 0.00 | 25.62 | 0.16 | 0.01 | 2 | 32.09 | 2 | 32.09 | 2 | 57.71 | 2 | 57.71 | 85.80 | 67.31 |
| ВУ4 | 0 | 2 | 94.33 | | 3°1'57" | 500.00 | 13.24 | 13.24 | 0.00 | 0.00 | 26.46 | 0.18 | 0.01 | 2 | 81.10 | 2 | 81.10 | 3 | 7.56 | 3 | 7.56 | 49.43 | 23.38 |
| КТ | 0 | 3 | 47.26 | | | | | | | | | | | | | | | | | | | 52.94 | 39.70 |

| № | ПК+ | Смещение, м | Описание | Координаты, м | | Отметка по оси, м |
|---|---|---|---|---|---|---|
| | | | | X | У | |
| 1 | 0+00.00 | 0.00 | НТ | 354990.58 | 1193718.49 | 16.26 |
| 3 | 0+37.18 | 0.00 | НКК | 354998.31 | 1193754.86 | 16.14 |
| 7 | 0+64.36 | 0.00 | ВУ | 355003.24 | 1193781.58 | 16.19 |
| 11 | 0+91.49 | 0.00 | ККК | 355006.70 | 1193808.48 | 16.09 |
| 15 | 1+53.43 | 0.00 | НКК | 355012.94 | 1193870.11 | 16.31 |
| 16 | 1+59.11 | 0.00 | ВУ | 355013.54 | 1193875.76 | 16.39 |
| 18 | 1+64.78 | 0.00 | ККК | 355014.21 | 1193881.39 | 16.47 |
| 23 | 2+32.09 | 0.00 | НКК | 355022.51 | 1193948.18 | 16.52 |
| 25 | 2+44.90 | 0.00 | ВУ | 355023.93 | 1193960.92 | 16.55 |
| 27 | 2+57.71 | 0.00 | ККК | 355025.02 | 1193973.68 | 16.49 |
| 30 | 2+81.10 | 0.00 | НКК | 355026.71 | 1193997.00 | 16.55 |
| 31 | 2+94.33 | 0.00 | ВУ | 355027.49 | 1194010.22 | 16.97 |
| 33 | 3+07.56 | 0.00 | ККК | 355027.92 | 1194023.44 | 16.87 |
| 36 | 3+47.26 | 0.00 | КТ | 355028.69 | 1194063.13 | 17.62 |

Взам. инв. №

Подп. и дата

Инв. № подл.

| Изм | Кол.уч | Лист | №док | Подпись | Дата |
|---|---|---|---|---|---|
| Разработал | Лихоткина | | | | 03.22 |
| Н. контр. | Рогожкин | | | | 03.22 |
| ГИП | Чепик | | | | 03.22 |

3/03/2022-АД

«Капитальный ремонт улично-дорожной сети с устройством ливневой канализации СНТ «Октябрьское»

| Стадия | Лист | Листов |
|---|---|---|
| Р | 18 | |

Ведомость элементов плана. Улица 15

диар проект

Формат А3

| № | Положение вершины угла | | | Величина угла поворота | | Радиус, м | Элементы кривой, м | | | | | | | Положение переходных кривых | | | | | | | | Расстояние между вершинами углов, м | Длина прямой, м |
|---|---|---|---|---|---|---|---|---|---|---|---|---|---|---|---|---|---|---|---|---|---|---|---|
| | КМ | ПК | + | | | | тангенс | тангенс | переходные кривые | | круговая кривая | биссектрисса | Д | начало | | | | конец | | | | | |
| | | | | влево | вправо | | | | | | | | | ПК | + | ПК | + | ПК | + | ПК | + | | |
| НТ | 0 | 0 | 0.00 | | | | | | | | | | | | | | | | | | | | |
| ВУ1 | 0 | 0 | 59.39 | | 11°19'22" | 100.00 | 9.91 | 9.91 | 0.00 | 0.00 | 19.76 | 0.49 | 0.06 | 0 | 49.48 | 0 | 49.48 | 0 | 69.24 | 0 | 69.24 | 59.39 | 49.48 |
| ВУ2 | 0 | 1 | 85.95 | | 1°3'29" | 1000.00 | 9.23 | 9.23 | 0.00 | 0.00 | 18.46 | 0.04 | 0.00 | 1 | 76.72 | 1 | 76.72 | 1 | 95.18 | 1 | 95.18 | 126.63 | 107.48 |
| ВУ3 | 0 | 2 | 51.84 | 2°4'44" | | 250.00 | 4.54 | 4.54 | 0.00 | 0.00 | 9.07 | 0.04 | 0.00 | 2 | 47.30 | 2 | 47.30 | 2 | 56.37 | 2 | 56.37 | 65.89 | 52.12 |
| КТ | 0 | 3 | 28.73 | | | | | | | | | | | | | | | | | | | 76.89 | 72.36 |

| № | ПК+ | Смещение, м | Описание | Координаты, м | | Отметка по оси, м |
|---|---|---|---|---|---|---|
| | | | | X | У | |
| 1 | 0+00.00 | 0.00 | НТ | 355057.06 | 1193708.86 | 17.18 |
| 4 | 0+49.48 | 0.00 | НКК | 355072.76 | 1193755.78 | 17.46 |
| 5 | 0+59.39 | 0.00 | ВУ | 355075.44 | 1193765.32 | 17.55 |
| 7 | 0+69.24 | 0.00 | ККК | 355077.15 | 1193775.02 | 17.64 |
| 14 | 1+76.72 | 0.00 | НКК | 355090.58 | 1193881.65 | 17.84 |
| 16 | 1+85.95 | 0.00 | ВУ | 355091.70 | 1193890.82 | 17.91 |
| 18 | 1+95.18 | 0.00 | ККК | 355092.72 | 1193899.99 | 17.97 |
| 22 | 2+47.30 | 0.00 | НКК | 355098.28 | 1193951.82 | 18.50 |
| 23 | 2+51.84 | 0.00 | ВУ | 355098.81 | 1193956.32 | 18.45 |
| 24 | 2+56.37 | 0.00 | ККК | 355099.41 | 1193960.81 | 18.32 |
| 29 | 3+28.73 | 0.00 | КТ | 355109.74 | 1194032.43 | 17.13 |

Взам. инв. №

Подп. и дата

Инв. № подл.

| Изм | Кол.уч | Лист | №док | Подпись | Дата |
|---|---|---|---|---|---|
| Разработал | | Лихоткина | | | 03.22 |
| Н. контр. | | Рогожкин | | | 03.22 |
| ГИП | | Чепик | | | 03.22 |

3/03/2022-АД

«Капитальный ремонт улично-дорожной сети с устройством ливневой канализации СНТ «Октябрьское»

| Стадия | Лист | Листов |
|---|---|---|
| Р | 19 | |

Ведомость элементов плана.
Улица 16

диар проект

Формат А3

| № | Положение вершины угла | | | Величина угла поворота | | Радиус, м | Элементы кривой, м | | | | | | | Положение переходных кривых | | | | | | | | Расстояние между вершинами углов, м | Длина прямой, м |
|---|---|---|---|---|---|---|---|---|---|---|---|---|---|---|---|---|---|---|---|---|---|---|---|
| | КМ | ПК | + | | | | тангенс | тангенс | переходные кривые | | круговая кривая | биссектрисса | Д | начало | | | | конец | | | | | |
| | | | | влево | вправо | | | | | | | | | ПК | + | ПК | + | ПК | + | ПК | + | | |
| НТ | 0 | 0 | 0.00 | | | | | | | | | | | | | | | | | | | | |
| ВУ1 | 0 | 0 | 48.13 | | 87°54'48" | 12.00 | 11.57 | 11.57 | 0.00 | 0.00 | 18.41 | 4.67 | 4.73 | 0 | 36.56 | 0 | 36.56 | 0 | 54.97 | 0 | 54.97 | 48.13 | 36.56 |
| ВУ2 | 0 | 0 | 99.16 | | 4°46'21" | 250.00 | 10.42 | 10.42 | 0.00 | 0.00 | 20.82 | 0.22 | 0.01 | 0 | 88.74 | 0 | 88.74 | 1 | 9.57 | 1 | 9.57 | 55.76 | 33.77 |
| ВУ3 | 0 | 1 | 54.82 | | 7°31'33" | 100.00 | 6.58 | 6.58 | 0.00 | 0.00 | 13.14 | 0.22 | 0.02 | 1 | 48.25 | 1 | 48.25 | 1 | 61.38 | 1 | 61.38 | 55.67 | 38.68 |
| ВУ4 | 0 | 1 | 83.85 | | 5°59'33" | 100.00 | 5.23 | 5.23 | 0.00 | 0.00 | 10.46 | 0.14 | 0.01 | 1 | 78.61 | 1 | 78.61 | 1 | 89.07 | 1 | 89.07 | 29.04 | 17.23 |
| ВУ5 | 0 | 2 | 38.91 | | 5°31'20" | 100.00 | 4.82 | 4.82 | 0.00 | 0.00 | 9.64 | 0.12 | 0.01 | 2 | 34.08 | 2 | 34.08 | 2 | 43.72 | 2 | 43.72 | 55.07 | 45.01 |
| ВУ6 | 0 | 2 | 92.57 | | 6°37'27" | 100.00 | 5.79 | 5.79 | 0.00 | 0.00 | 11.56 | 0.17 | 0.01 | 2 | 86.78 | 2 | 86.78 | 2 | 98.34 | 2 | 98.34 | 53.67 | 43.06 |
| КТ | 0 | 3 | 56.15 | | | | | | | | | | | | | | | | | | | 63.59 | 57.80 |

| № | ПК+ | Смещение, м | Описание | Координаты, м | | Отметка по оси, м |
|---|---|---|---|---|---|---|
| | | | | X | У | |
| 1 | 0+00.00 | 0.00 | НТ | 355109.44 | 1193713.15 | 17.73 |
| 3 | 0+36.56 | 0.00 | ККК | 355145.21 | 1193705.62 | 17.43 |
| 5 | 0+48.13 | 0.00 | ВУ | 355155.92 | 1193708.64 | 17.62 |
| 7 | 0+54.97 | 0.00 | ККК | 355159.33 | 1193714.47 | 17.67 |
| 10 | 0+88.74 | 0.00 | ККК | 355167.48 | 1193747.24 | 17.43 |
| 11 | 0+99.16 | 0.00 | ВУ | 355169.79 | 1193757.40 | 17.16 |
| 13 | 1+09.57 | 0.00 | ККК | 355171.66 | 1193767.63 | 17.31 |
| 16 | 1+48.25 | 0.00 | ККК | 355177.84 | 1193805.81 | 17.74 |
| 18 | 1+54.82 | 0.00 | ВУ | 355178.68 | 1193812.34 | 17.81 |
| 20 | 1+61.38 | 0.00 | ККК | 355179.09 | 1193818.88 | 17.89 |
| 22 | 1+78.61 | 0.00 | ККК | 355179.59 | 1193836.10 | 18.10 |
| 23 | 1+83.85 | 0.00 | ВУ | 355179.60 | 1193841.34 | 18.18 |
| 24 | 1+89.07 | 0.00 | ККК | 355179.35 | 1193846.56 | 18.25 |
| 28 | 2+34.08 | 0.00 | ККК | 355175.95 | 1193891.44 | 18.73 |
| 29 | 2+38.91 | 0.00 | ВУ | 355175.48 | 1193896.24 | 18.69 |
| 31 | 2+43.72 | 0.00 | ККК | 355174.77 | 1193901.00 | 18.65 |
| 34 | 2+86.78 | 0.00 | ККК | 355167.40 | 1193943.43 | 18.47 |
| 36 | 2+92.57 | 0.00 | ВУ | 355166.25 | 1193949.10 | 18.43 |
| 37 | 2+98.34 | 0.00 | ККК | 355164.77 | 1193954.68 | 18.38 |
| 41 | 3+56.15 | 0.00 | КТ | 355148.39 | 1194010.11 | 17.96 |

Взам. инв. №

Подп. и дата

Инв. № подл.

| Изм | Кол.уч | Лист | №док | Подпись | Дата |
|---|---|---|---|---|---|
| Разработал | | Лихоткина | | | 03.22 |
| Н. контр. | | Рогожкин | | | 03.22 |
| ГИП | | Чепик | | | 03.22 |

3/03/2022-АД

«Капитальный ремонт улично-дорожной сети с устройством ливневой канализации СНТ «Октябрьское»

| Стадия | Лист | Листов |
|---|---|---|
| Р | 20 | |

Ведомость элементов плана. Улица 17

диар проект

Формат А3

Линия совмещения с листом

ВНИМАНИЕ!
Перед началом земляных работ необходимо вызвать представителей организаций, эксплуатирующих инженерные сети, для уточнения расположения сетей на месте.

Схема расположения листов

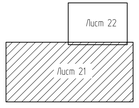


Примечание:
1. За условную точку для привязки проектируемого линейного объекта принять ближайшую угол. точку по каталогу координат в соответ. акцией "Город Мариинск".
2. Поперечные профили см. Лист 45-76, раздел А.Д.

| | | | | | | | | | | |
|---|---|---|---|---|---|---|---|---|---|---|
| | | | | | | | | 3/03/2022-АД | | |
| | | | | | | | | «Капитальный ремонт улично-дорожной сети с устройством ливневой канализации СНТ «Октябрьское» | | |
| Изм. | Кол.уч. | Лист | №док. | Подпись | Дата | | | | | |
| Разработал | Пуляевич | | | | 03.22 | | Стадия | Лист | Листов | |
| | | | | | | | Р | 21 | | |
| Н. контр. | | Разожкин | | | 03.22 | План организации рельефа. М 1:500 | | | | |
| ГИП | | Чапов | | | 03.22 | | ДИАР | | | |
| | | | | | | | проект | | | |

Формат А1х3

Улица 17

Улица 16

Улица 15

Улица 4

1.13 (3.50 м)

Линия совмещения с Листом

ВНИМАНИЕ !

Перед началом земляных работ необходимо вызвать представителей организаций, эксплуатирующих инженерные сети, для уточнения расположения сетей на месте .

Схема расположения листов

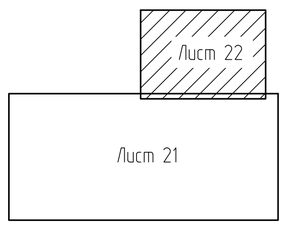


Примечание:

1. За исходную точку для вертикальной привязки проектируемого линейного объекта принять ближайший репер, данные по которому уточнить в городском округе "Город Калининград".
2. Поперечные профили см. Лист 40-76, раздел АД.

| | | | | | | | | |
|---|---|---|---|---|---|---|---|---|
| | | | | | | 3/03/2022-АД | | |
| | | | | | | «Капитальный ремонт улично-дорожной сети с устройством ливневой канализации СНТ «Октябрьское» | | |
| Изм. | Кол.уч. | Лист | №док. | Подпись | Дата | | | |
| Разработал | | Лихоткина | | | 03.22 | | Стадия | Лист | Листов |
| | | | | | | | Р | 22 | |
| Н. контр. | | Рогожкин | | | 03.22 | План организации рельефа. М 1:500 | диар проект | | |
| ГИП | | Чепик | | | 03.22 | | | | |

Взам. инв. №

Подп. и дата

Инв. № подл.

Формат А1

| Пикет | Расстояние, м | Отметка, м | | Рабочая отметка, м | |
|---|---|---|---|---|---|
| | | фактич. | проектн. | насыпь | выемка |
| 0+45.00 | | 10.79 | 10.88 | 0.00 | |
| | 27.04 | | | | |
| 0+72.04 | | 10.71 | 10.65 | | 0.05 |
| | 7.50 | | | | |
| 0+74.54 | | 10.66 | 10.64 | | 0.02 |
| | 0.46 | | | | |
| 0+75.00 | | 10.66 | 10.64 | | 0.02 |
| | 3.91 | | | | |
| 0+78.91 | | 10.66 | 10.62 | | 0.04 |
| | 2.48 | | | | |
| 0+81.38 | | 10.69 | 10.61 | | 0.08 |
| | 4.39 | | | | |
| 0+85.77 | | 10.64 | 10.58 | | 0.06 |
| | 2.65 | | | | |
| 0+88.22 | | 10.65 | 10.57 | | 0.08 |
| | 11.78 | | | | |
| 1+00.00 | | 10.66 | 10.51 | | 0.15 |
| | 45.00 | | | | |
| 1+45.00 | | 10.49 | 10.34 | | 0.15 |
| | 55.00 | | | | |
| 2+00.00 | | 10.57 | 10.42 | | 0.15 |
| | 30.00 | | | | |
| 2+30.00 | | 10.70 | 10.54 | | 0.16 |
| | 45.00 | | | | |
| 2+75.00 | | 10.34 | 10.20 | | 0.14 |
| | 40.00 | | | | |
| 3+15.00 | | 10.64 | 10.49 | | 0.15 |
| | 30.00 | | | | |
| 3+45.00 | | 10.74 | 10.59 | | 0.15 |
| | 100.00 | | | | |
| 4+45.00 | | 10.83 | 10.68 | | 0.15 |
| | 30.00 | | | | |
| 4+75.00 | | 10.77 | 10.63 | | 0.14 |
| | 25.00 | | | | |
| 5+00.00 | | 10.82 | 10.68 | | 0.14 |

Инженерно-геологические элементы

| Номер ИГЭ грунта | Группа по трудности разработки | Генезис грунта | Наименование грунта |
|---|---|---|---|
| 9б | 9б | | Грунт растительного слоя с примесью щебня, гравия или строительного мусора |
| 35б | 35б | | Суглинок легкий тугопластичный с примесью гальки, щебня, гравия или строительного мусора более 10% |

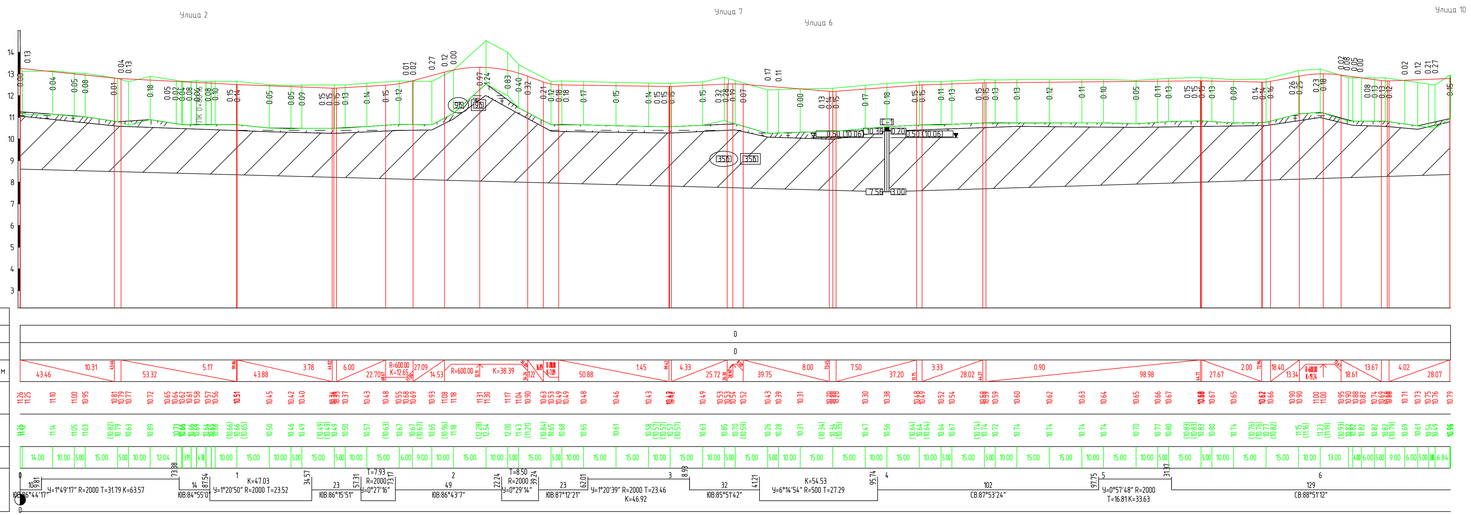


| | | | | | | |
|---|---|---|---|---|---|---|
| Изм. | Кол.уч. | Лист | №док. | Подпись | Дата | 3/03/2022-АД |
| | | | | | | «Капитальный ремонт улично-дорожной сети с устройством ливневой канализации СНТ «Октябрьское» |
| Разработал | | Лихоткина | | | 03.22 | Стадия: Р; Лист: 23; Листов: |
| Н. контр. | | Рогожкин | | | 03.22 | Продольный профиль. Улица 1 |
| ГИП | | Чепык | | | 03.22 | ФШАР проект |

Согласовано

Взам. инв. №

Подпись и дата

Инв. № подл.

| Пикет | Расстояние, м | Отметка, м | | Рабочая отметка, м | |
|---|---|---|---|---|---|
| | | фактич. | проектн. | насыпь | выемка |
| 0+30.00 | | 9.93 | 10.10 | 0.17 | |
| | 15.00 | | | | |
| 0+45.00 | | 10.31 | 10.16 | | 0.15 |
| | 15.00 | | | | |
| 0+60.00 | | 10.49 | 10.34 | | 0.15 |
| | 40.73 | | | | |
| 1+00.73 | | 10.59 | 10.57 | | 0.02 |
| | 0.00 | | | | |
| 1+00.74 | | 10.59 | 10.57 | | 0.02 |
| | 2.22 | | | | |
| 1+02.96 | | 10.62 | 10.58 | | 0.04 |
| | 4.50 | | | | |
| 1+07.46 | | 10.70 | 10.60 | | 0.10 |
| | 2.36 | | | | |
| 1+09.82 | | 10.65 | 10.62 | | 0.03 |
| | 0.00 | | | | |
| 1+09.82 | | 10.65 | 10.62 | | 0.03 |
| | 4.36 | | | | |
| 1+14.18 | | 10.49 | 10.63 | 0.14 | |
| | 0.00 | | | | |
| 1+14.19 | | 10.49 | 10.63 | 0.14 | |
| | 0.81 | | | | |
| 1+15.00 | | 10.46 | 10.64 | 0.18 | |
| | 75.00 | | | | |
| 1+90.00 | | 11.07 | 10.92 | | 0.16 |
| | 40.00 | | | | |
| 2+30.00 | | 10.94 | 10.92 | | 0.02 |
| | 45.00 | | | | |
| 2+75.00 | | 11.22 | 11.07 | | 0.15 |
| | 40.00 | | | | |
| 3+15.00 | | 11.43 | 11.28 | | 0.15 |
| | 25.00 | | | | |
| 4+30.00 | | 11.51 | 11.35 | | 0.16 |
| | 60.00 | | | | |
| 4+90.00 | | 11.12 | 10.97 | | 0.15 |
| | 85.00 | | | | |
| 5+75.00 | | 11.38 | 11.23 | | 0.15 |

Инженерно-геологические элементы

| Номер ИГЭ грунта | Группа по трудности разработки | Генезис грунта | Наименование грунта |
|---|---|---|---|
| 9б | 9б | | Грунт растительного слоя с примесью щебня, гравия или строительного мусора |
| 35б | 35б | | Суглинок легкий пылеватый с примесью гальки, щебня, гравия или строительного мусора более 10% |

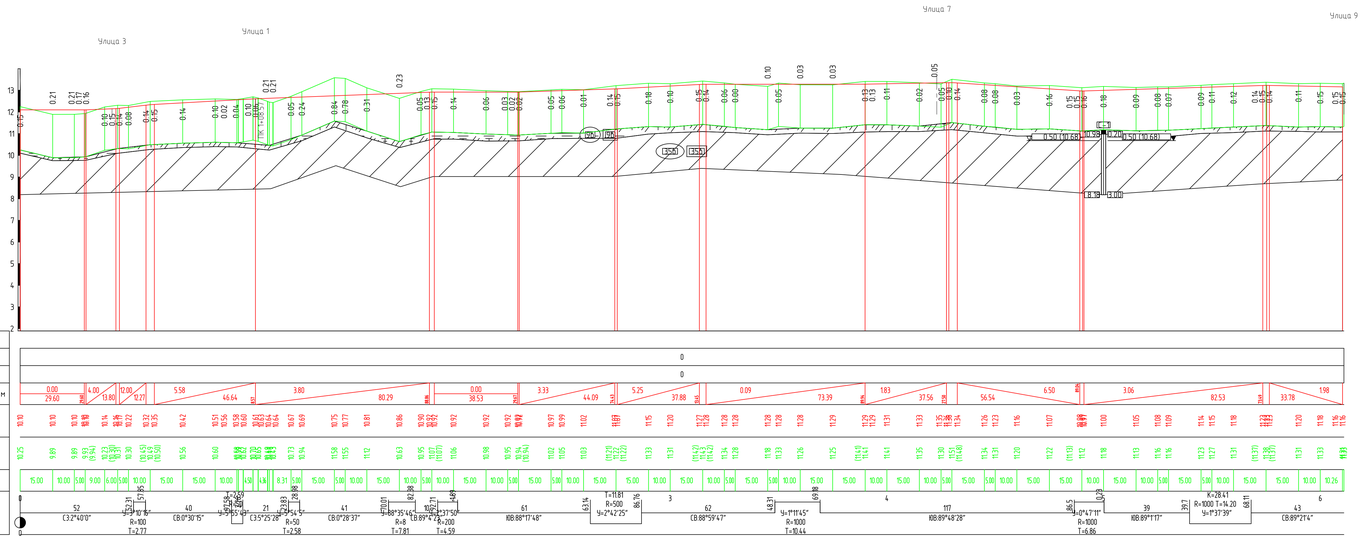


| | | | | | | |
|---|---|---|---|---|---|---|
| | | | | | | 3/03/2022-АД |
| | | | | | | «Капитальный ремонт улично-дорожной сети с устройством ливневой канализации СНТ «Октябрьское» |
| Изм. | Кол.уч. | Лист | №док. | Подпись | Дата | |
| Разработал | | Лихоткина | | | 03.22 | Стадия: Р; Лист: 24; Листов: |
| Н. контр. | | Рогожкин | | | 03.22 | Продольный профиль. Улица 2 |
| ГИП | | Чепык | | | 03.22 | ФШАР проект |

Согласовано

Взам. инв. №

Подпись и дата

Инв. № подл.

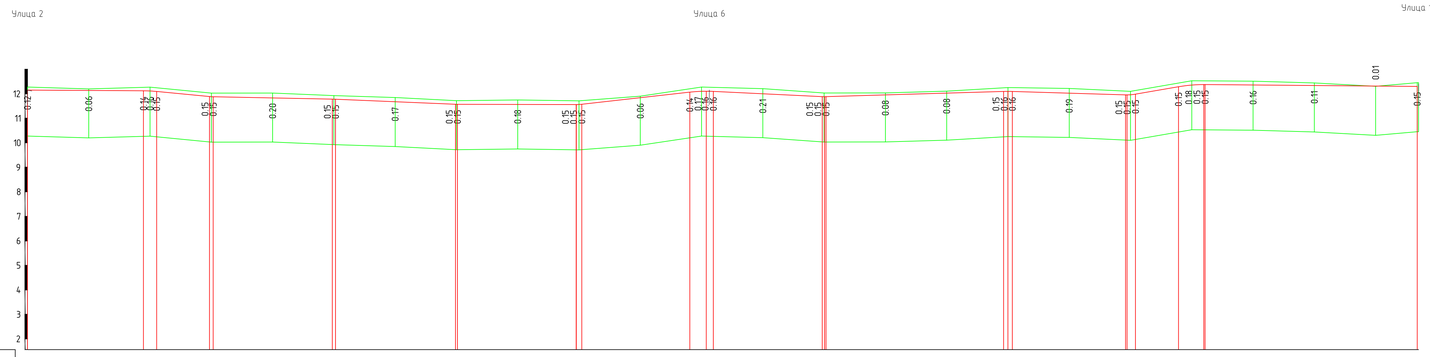


М 1:1000 по горизонтали
М 1:100 по вертикали
М 1:100 грунты

| | | | |
|---|---|---|---|
| Тип местности по увлажнению | | | |
| Проектные данные | Тип поперечного профиля | слева | 0 |
| | | справа | 0 |
| | Уклон, о/оо, вертикальная кривая, м | | 47.30 0.61 0.30 21.54 9.60 0.20 48.58 2.00 0.20 48.94 4.20 0.40 48.46 0.20 0.20 11.20 44.06 0.30 0.30 44.43 4.80 0.20 2.93 72.45 0.02 46.20 3.00 0.20 17.50 0.40 0.30 0.30 86.54 0.87 |
| | Отметка оси дороги, м | | 10.15 10.14 10.10 10.09 10.07 9.88 9.83 9.78 9.67 9.57 9.56 9.54 9.51 9.84 10.07 10.10 10.10 10.10 10.00 9.88 9.95 10.03 10.08 10.09 10.09 10.02 9.94 9.98 10.29 10.36 10.36 10.36 10.36 10.34 10.31 10.30 |
| Фактические данные | Отметка рельефа, м | | 10.28 10.20 (10.26) (10.24) (10.03) (10.03) 10.03 (9.93) (9.92) 9.85 (9.72) (9.72) 9.75 (9.71) (9.71) (9.72) 9.90 (10.20) 10.22 (10.26) (10.26) 10.21 10.04 10.03 10.04 10.11 (10.24) (10.25) (10.25) 10.22 (10.11) (10.11) (10.13) (10.44) 10.53 (10.53) (10.53) 10.51 10.44 10.30 10.45 |
| | Расстояние, м | | 25.00 25.00 25.00 25.00 25.00 25.00 25.00 25.00 25.00 25.00 25.00 25.00 25.00 25.00 25.00 25.00 25.00 25.00 25.00 25.00 25.00 25.00 25.00 25.00 16.96 |
| Пикет, элементы плана, километры | | | 0 83 ЮВ:83°32'26" 82.54 R=500 Г=6.08 Г 0.82 Р:22°28' 1 36 ЮВ:84°54'54" 30.96 Ц=4°16'48" R=500 Т=18.68 К=37.35 68.95 2 56 ЮВ:80°38'6" 23.89 Т=19.38 К=38.71 Ц=7°23'38" R=300 62.54 26 ЮВ:88°1'44" 88.6 R=200 Г=8.26 Ц=4°43'45" 5.11 33 СВ:87°14'31" 28.07 Ц=1°51'25" R=500 Т=8.10 54.28 44 СВ:89°5'56" 98.68 4 Г=9.19 R=500 Г 1.06 Ц=2°6'24" 40 СВ:86°59'32" 56.63 Ц=3°11'1" R=500 Т=13.89 К=27.78 84.41 5 41 ЮВ:89°49'27" 24.95 R=500 Г=6.09 Г 0.73 Р:23°43'7" 30 СВ:88°46'47" 0 |

| Пикет | Расстояние, м | Отметка, м | | Рабочая отметка, м | |
|---|---|---|---|---|---|
| | | фактич. | проектн. | насыпь | выемка |
| 0+75.00 | | 10.03 | 9.88 | | 0.15 |
| | 50.00 | | | | |
| 1+25.00 | | 9.93 | 9.78 | | 0.15 |
| | 50.00 | | | | |
| 1+75.00 | | 9.72 | 9.57 | | 0.15 |
| | 50.00 | | | | |
| 2+25.00 | | 9.71 | 9.56 | | 0.15 |
| | 100.00 | | | | |
| 3+25.00 | | 10.03 | 9.88 | | 0.15 |
| | 75.00 | | | | |
| 4+00.00 | | 10.25 | 10.10 | | 0.16 |
| | 50.00 | | | | |
| 4+50.00 | | 10.10 | 9.96 | | 0.14 |

| | | | | | | | | | |
|---|---|---|---|---|---|---|---|---|---|
| | | | | | | 3/03/2022-АД | | | |
| | | | | | | «Капитальный ремонт уличнo-дорожной сети с устройством ливневой канализации СНТ «Октябрьское» | | | |
| Изм. | Кол.уч. | Лист | №док. | Подпись | Дата | | | | |
| Разработал | | Лихоткина | | | 03.22 | | Стадия | Лист | Листов |
| | | | | | | | Р | 25 | |
| Н. контр. | | Рогожкин | | | 03.22 | Продольный профиль. Улица 3 | | | |
| ГИП | | Чепик | | | 03.22 | | ДИАР проект | | |

Согласовано

Взамен инв. №

Подпись и дата

Инв. № подл.

Формат А4х5

Инженерно-геологические элементы

| Номер ИГЭ грунта | Группа по трудности разработки | Генезис грунта | Наименование грунта |
|---|---|---|---|
| 9в | 9в | | Грунт растительного слоя с примесью щебня, гравия или строительного мусора |
| 35в | 35в | | Суглинок легкий тугопластичный с примесью гальки, щебня, гравия или строительного мусора более 10% |
| 35б | 35б | | Суглинок легкий лессовидный, мягкопластичный с примесью гальки, щебня, гравия или строительного мусора до 10% |

| Пикет | Расстояние, м | Отметка, м | | Рабочая отметка, м | |
|---|---|---|---|---|---|
| | | фактич. | проектн. | насыпь | выемка |
| 0+25.00 | | 10.53 | 10.38 | | 0.15 |
| | 50.00 | | | | |
| 0+75.00 | | 10.45 | 10.32 | | 0.13 |
| | 225.00 | | | | |
| 3+00.00 | | 11.93 | 11.79 | | 0.14 |
| | 50.00 | | | | |
| 3+50.00 | | 11.91 | 11.76 | | 0.15 |
| | 50.00 | | | | |
| 4+00.00 | | 12.09 | 11.94 | | 0.16 |
| | 50.00 | | | | |
| 4+50.00 | | 11.97 | 11.82 | | 0.15 |
| | 25.00 | | | | |
| 4+75.00 | | 12.17 | 12.02 | | 0.15 |
| | 25.00 | | | | |
| 5+00.00 | | 12.34 | 12.19 | | 0.15 |
| | 25.00 | | | | |
| 5+25.00 | | 12.75 | 12.60 | | 0.14 |
| | 25.00 | | | | |
| 5+50.00 | | 13.48 | 13.34 | | 0.14 |
| | 25.00 | | | | |
| 5+75.00 | | 14.71 | 14.56 | | 0.16 |
| | 100.00 | | | | |
| 6+75.00 | | 16.51 | 16.37 | | 0.14 |
| | 75.00 | | | | |
| 7+50.00 | | 17.34 | 17.18 | | 0.16 |
| | 25.00 | | | | |
| 7+75.00 | | 17.16 | 17.02 | | 0.14 |
| | 25.00 | | | | |
| 8+00.00 | | 17.37 | 17.22 | | 0.15 |
| | 25.00 | | | | |
| 8+25.00 | | 17.38 | 17.23 | | 0.15 |

| | | | | | |
|---|---|---|---|---|---|
| Изм | Кол.уч | Лист | №док | Подпись | Дата |
| Разработал | Лихоткина | | | | 03.22 |
| Н. контр. | Рогожкин | | | | 03.22 |
| ГИП | Чепик | | | | 03.22 |

3/03/2022-АД

«Капитальный ремонт улично-дорожной сети с устройством ливневой канализации СНТ «Октябрьское»

| Стадия | Лист | Листов |
|---|---|---|
| Р | 26 | |

Продольный профиль. Улица 4

quap проект

| Пикет | Расстояние, м | Отметка, м | | Рабочая отметка, м | |
|---|---|---|---|---|---|
| | | фактич. | проектн. | насыпь | выемка |
| 0+75.00 | | 10.35 | 10.20 | | 0.15 |
| | 75.00 | | | | |
| 1+50.00 | | 10.73 | 10.58 | | 0.15 |
| | 50.00 | | | | |
| 2+00.00 | | 11.30 | 11.14 | | 0.16 |
| | 25.00 | | | | |
| 2+25.00 | | 11.28 | 11.13 | | 0.14 |
| | 75.00 | | | | |
| 3+00.00 | | 12.16 | 12.01 | | 0.15 |
| | 25.00 | | | | |
| 3+25.00 | | 12.37 | 12.23 | | 0.14 |
| | 25.00 | | | | |
| 3+50.00 | | 13.18 | 13.04 | | 0.14 |

Улица 14

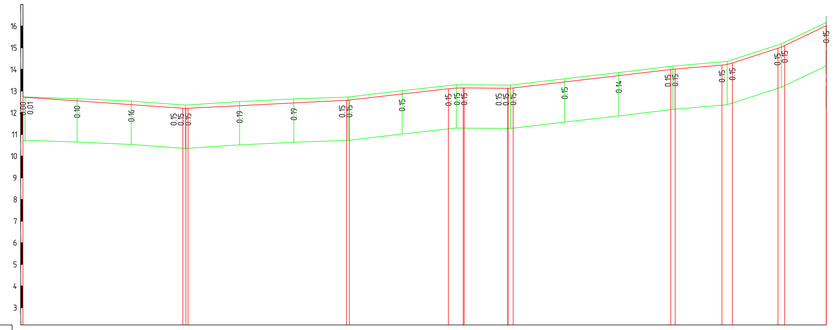

М 1:1000 по горизонтали
М 1:100 по вертикали
М 1:100 уклоны

| Тип местности по увлажнению | | |
|---|---|---|
| Проектные данные | Тип поперечного профиля | слева: 0 |
| | | справа: 0 |
| | Уклон, о/оо, вертикальная кривая, м | 73.80; 6.97; 5.07; 73.16; 11.40; 45.71; 20.09; 0.80; 11.33; 72.75; 8.40; 21.60; 32.40; 21.06; 47.75; 19.20 |
| | Отметка оси дороги, м | 10.72; 10.72; 10.55; 10.37; 10.33; 10.45; 10.86; 11.11; 11.14; 11.15; 11.12; 11.42; 11.72; 12.02; 12.02; 12.28; 12.30; 12.08; 12.10; 14.02 |
| Фактические данные | Отметка рельефа, м | 10.73; 10.73; 10.65; 10.54; (10.36); 10.35; (10.36); 10.52; 10.64; (10.72); 10.73; (10.73); 11.02; (11.25); 11.27; (11.26); (11.28); (11.28); (11.29); (11.29); 11.57; 11.86; (12.14); 12.16; (12.17); (12.35); 12.37; (12.45); (13.13); 13.18; (13.15); 14.17 |
| | Расстояние, м | 24.00; 25.00; 25.00; 25.00; 25.00; 25.00; 25.00; 25.00; 25.00; 25.00; 25.00; 25.00; 25.00; 25.00; 20.73 |
| Пикет, элементы плана, километры | | 0; 4.1 (В:12°48'37"); 14.17; Т=20.61 К=41.20 Ч=4°43'16" R=500; 82.37; 1; 119 (В:8°5'21"); 154.2; Т=20.38 К=40.72 Ч=5°49'57" R=400; 42.26; 59 (В:2°15'24"); 2.89; Т=5.43 R=40.00; 0°26'49"; 0°52'15"; 0°52'15"; 0°26'49"; 1.31; 1.31; 2.73; 13.25; 13.25; 55.51; 0°30'11"; 0°30'11"; 46.14; 43.79; R=50; Т=4.52; Т=5.56; 25 (В:11°27'8"); 0 |

| Изм | Кол.уч | Лист | №док | Подпись | Дата | 3/03/2022-АД |
|---|---|---|---|---|---|---|
| Разработал | | Лихоткина | | | 03.22 | «Капитальный ремонт улично-дорожной сети с устройством ливневой канализации СНТ «Октябрьское» |
| Н. контр. | | Рогожкин | | | 03.22 | Продольный профиль. Улица 5 |
| ГИП | | Чепик | | | 03.22 | |

| Стадия | Лист | Листов |
|---|---|---|
| Р | 27 | |

ДИАР проект 2

Согласовано

Взам. инв. №

Подпись и дата

Инв. № подл.

| Пикет | Расстояние, м | Отметка, м | | Рабочая отметка, м | |
|---|---|---|---|---|---|
| | | фактич. | проектн. | насыпь | выемка |
| 0+25.00 | | 10.27 | 10.12 | | 0.15 |
| | 25.00 | | | | |
| 0+50.00 | | 10.34 | 10.19 | | 0.15 |

Улица 3

Улица 1

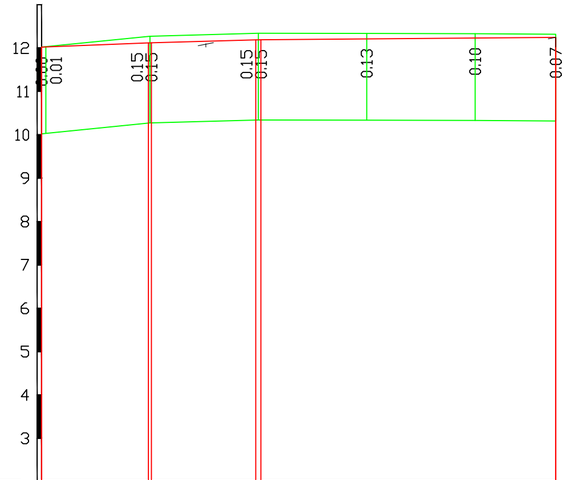


М 1:1000 по горизонтали
М 1:100 по вертикали
М 1:100 грунты

| | | | | | | | |
|---|---|---|---|---|---|---|---|
| Тип местности по увлажнению | | | 0 | | | | |
| Проектные данные | Тип поперечного профиля | слева | 0 | | | | |
| | | справа | 0 | | | | |
| | Уклон, о/оо, вертикальная кривая, м | | 3.95 / 24.65 / 2.465 | 2.80 / 24.06 / 4.546 | 0.81 / 68.00 | | |
| | Отметка оси дороги, м | | 10.02 10.03 | 10.18 10.18 | 10.19 10.19 | 10.21 | 10.23 | 10.25 |
| Фактические данные | Отметка рельефа, м | | 10.08 10.08 | (10.27) 10.27 (10.27) | (10.34) 10.34 (10.34) | 10.34 | 10.33 | 10.32 |
| | Расстояние, м | | 24.00 | 25.00 | 25.00 | 25.00 | 18.60 |
| Пикет, элементы плана, километры | | | 0 | | | 1 | |
| | | | 119 | | | | |
| | | | СВ:7°32'38" | | | | |
| | | | 0 | | | | |

Согласовано

Взам. инв. N

Подпись и дата

Инв. N подл.

| Изм | Кол.уч | Лист | №док | Подпись | Дата |
|---|---|---|---|---|---|
| Разработал | | Лихоткина | | | 03.22 |
| Н. контр. | | Рогожкин | | | 03.22 |
| ГИП | | Чепик | | | 03.22 |

3/03/2022-АД

«Капитальный ремонт улично-дорожной сети с устройством ливневой канализации СНТ «Октябрьское»

| Стадия | Лист | Листов |
|---|---|---|
| Р | 28 | |

Продольный профиль. Улица 6

диар проект

| Пикет | Расстояние, м | Отметка, м | | Рабочая отметка, м | |
|---|---|---|---|---|---|
| | | фактич. | проектн. | насыпь | выемка |
| 0+50.00 | — | 11.00 | 10.88 | | 0.12 |

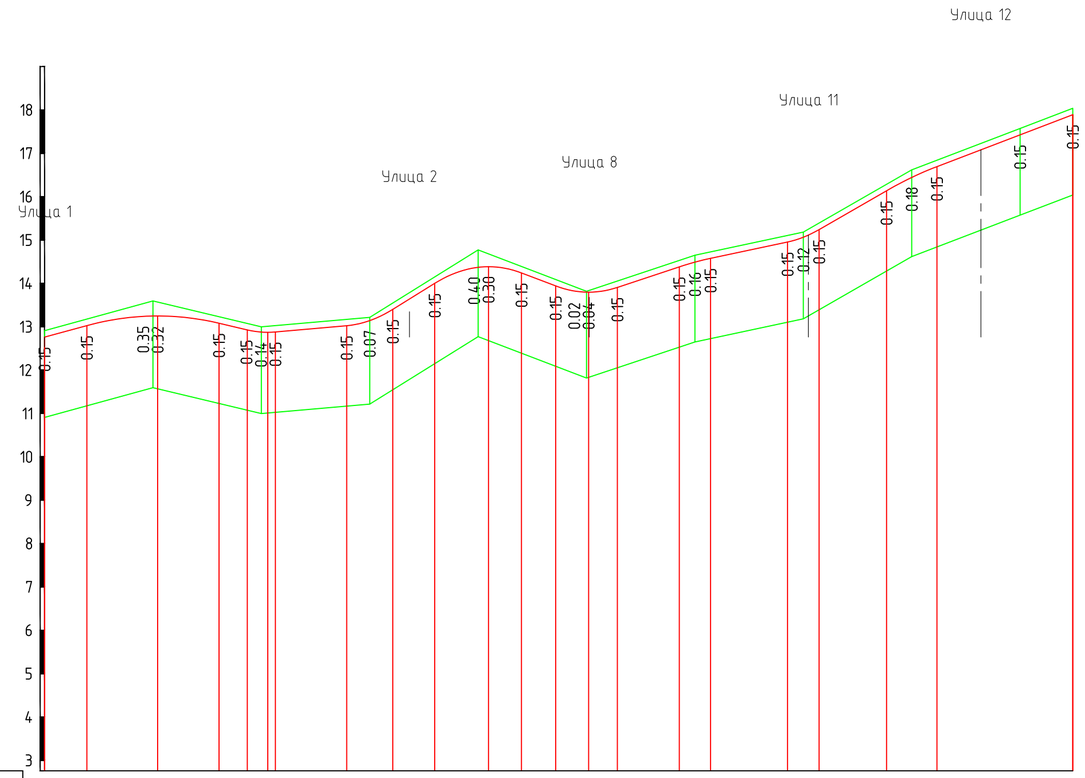


М 1:1000 по горизонтали
М 1:100 по вертикали
М 1:100 грунты

| | | | |
|---|---|---|---|
| Тип местности по увлажнению | | | 0 |
| Проектные данные | Тип поперечного профиля | слева | 0 |
| | | справа | 0 |
| | Уклон, о/оо, вертикальная кривая, м | | 27.20 / 9.76 / R=600.00 K=30.48 / 8.80 / 16.4 / R=200.00 K=10.64 / 62.00 / 9.68 / R=200.00 K=20.00 / 7.88 / 33.20 / 14.28 / R=400.00 K=17.14 / 21.20 / 17.76 / R=200.00 K=17.14 / 57.60 / 15.56 / R=600.00 K=11.62 / 38.23 / 31.33 |
| | Отметка оси дороги, м | | 10.76 11.03 11.25 11.25 11.08 10.93 10.87 10.88 11.02 11.14 11.40 12.00 12.37 12.38 12.24 11.94 11.80 11.80 11.91 12.38 12.49 12.58 12.95 13.06 13.24 14.14 14.44 14.69 15.43 15.89 |
| Фактические данные | Отметка рельефа, м | | 10.91 (11.18) 11.59 (11.57) (11.23) (11.07) 11.00 (11.03) (11.17) 11.22 (11.55) (12.15) 12.77 (12.68) (12.39) (12.09) 11.82 (11.83) (12.05) (12.53) 12.65 (12.73) (13.10) 13.18 (13.39) (14.28) 14.62 (14.84) 15.57 16.04 |
| | Расстояние, м | | 25.00 / 25.00 / 25.00 / 25.00 / 25.00 / 25.00 / 25.00 / 25.00 / 25.00 / 12.14 |
| Пикет, элементы плана, километры | | | 0; 49 СВ:0°4'59"; 48.7; 63.3; У=1°40'20" R=500 T=7.30; 1; 73 СВ:1°45'19"; 36.37; T=9.49 R=100 У=10°50'12"; 55.29; 31 С3:9°4'53"; 86.57; 99.45; У=7°22'56" R=100 T=6.45; 38 С3:1°41'57"; 0 |

Согласовано

Взам. инв. N

Подпись и дата

Инв. N подл.

| Изм | Кол.уч | Лист | №док | Подпись | Дата |
|---|---|---|---|---|---|
| Разработал | | Лихоткина | | | 03.22 |
| Н. контр. | | Рогожкин | | | 03.22 |
| ГИП | | Чепик | | | 03.22 |

3/03/2022-АД

«Капитальный ремонт улично-дорожной сети с устройством ливневой канализации СНТ «Октябрьское»

| Стадия | Лист | Листов |
|---|---|---|
| Р | 29 | |

Продольный профиль. Улица 7

диар проект

| Пикет | Расстояние, м | Отметка, м | | Рабочая отметка, м | |
|---|---|---|---|---|---|
| | | фактич. | проектн. | насыпь | выемка |
| 0+50.00 | | 12.06 | 11.91 | | 0.15 |
| | 25.00 | | | | |
| 0+75.00 | | 12.33 | 12.18 | | 0.15 |
| | 25.00 | | | | |
| 1+00.00 | | 12.49 | 12.34 | | 0.16 |
| | 25.00 | | | | |
| 1+25.00 | | 12.45 | 12.30 | | 0.15 |

Улица 7

Улица 4

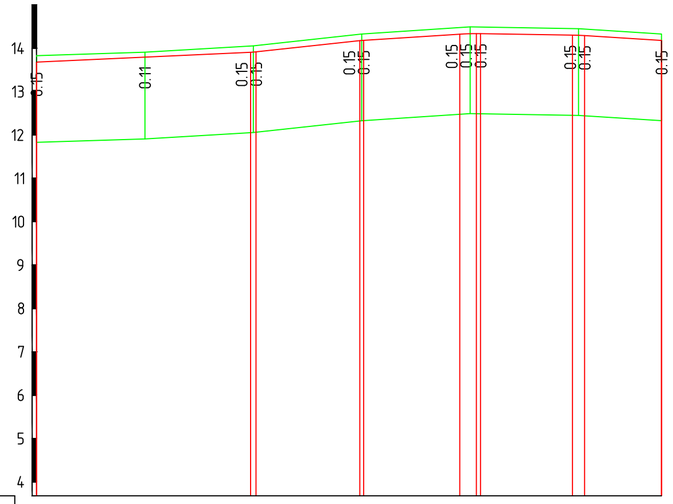


М 1:1000 по горизонтали
М 1:100 по вертикали
М 1:100 грунты

| | | | |
|---|---|---|---|
| Тип местности по увлажнению | | | 0 |
| Проектные данные | Тип поперечного профиля | слева | 0 |
| | | справа | 0 |
| | Уклон, о/оо, вертикальная кривая, м | | 4.60 / 49.38 / 10.80 / 23.94 / 6.40 / 22.16 / 1.60 / 21.20 / 6.27 / 17.74 |
| | Отметка оси дороги, м | | 11.68 / 11.80 / 11.91 / 11.92 / 12.18 / 12.18 / 12.32 / 12.33 / 12.34 / 12.30 / 12.29 / 12.18 |
| Фактические данные | Отметка рельефа, м | | 11.83 / 11.91 / (12.05) 12.06 (12.06) / (12.32) 12.33 (12.33) / (12.48) 12.49 (12.49) / (12.45) 12.45 (12.44) / 12.33 |
| | Расстояние, м | | 25.00 / 25.00 / 25.00 / 25.00 / 25.00 / 19.14 |
| Пикет, элементы плана, километры | | | 0; 42 ЮВ:89°27'17"; 41.92; Т=18.41 К=36.42 У=20°51'56" R=100; 78.33; 15 СВ:69°40'47"; 93.46; 1 У=19°20'57" R=50 Т=8.52; 10.34; 34 СВ:89°1'44"; 0 |

Согласовано

Взам. инв. N

Подпись и дата

Инв. N подл.

| Изм | Кол.уч | Лист | №док | Подпись | Дата | 3/03/2022-АД | | |
|---|---|---|---|---|---|---|---|---|
| | | | | | | «Капитальный ремонт улично-дорожной сети с устройством ливневой канализации СНТ «Октябрьское» | | |
| Разработал | | Лихоткина | | | 03.22 | | Стадия | Лист | Листов |
| | | | | | | | Р | 30 | |
| Н. контр. | | Рогожкин | | | 03.22 | Продольный профиль. Улица 8 | диар проект | | |
| ГИП | | Чепик | | | 03.22 | | | | |

| Пикет | Расстояние, м | Отметка, м | | Рабочая отметка, м | |
|---|---|---|---|---|---|
| | | фактич. | проектн. | насыпь | выемка |
| 0+25.00 | 75.00 | 10.96 | 10.81 | | 0.15 |
| 1+00.00 | | 11.62 | 11.47 | | 0.15 |

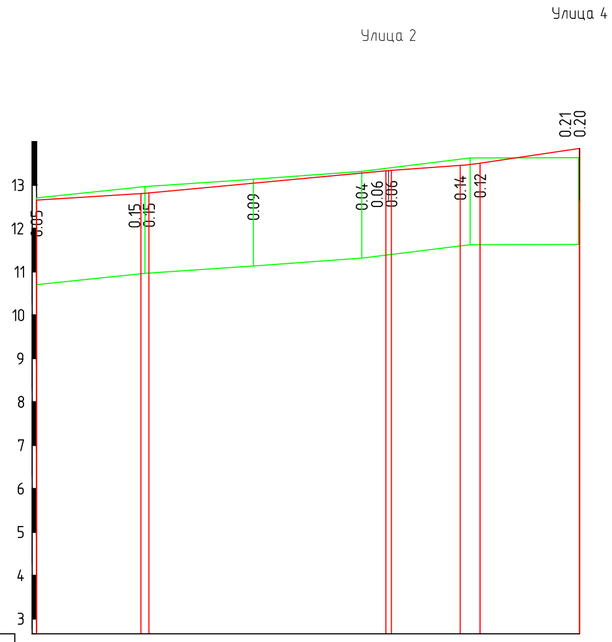


М 1:1000 по горизонтали
М 1:100 по вертикали
М 1:100 грунты

| | | | |
|---|---|---|---|
| Тип местности по увлажнению | | | 0 |
| Проектные данные | Тип поперечного профиля | слева | 0 |
| | | справа | 0 |
| | Уклон, о/оо, вертикальная кривая, м | | 6.26 / 24.08 / 24.08 / 9.33 / 54.66 / 80.58 / 7.22 / 15.88 / 15.88 / 14.84 / 22.96 |
| | Отметка оси дороги, м | | 10.65 / 10.80 / 10.82 / 11.04 / 11.28 / 11.33 / 11.34 / 11.45 / 11.50 / 11.84 / 11.84 |
| Фактические данные | Отметка рельефа, м | | 10.70 / (10.95) / 10.96 / (10.97) / 11.13 / 11.32 / (11.38) / (11.40) / (11.60) / 11.62 / (11.63) / 11.68 |
| | Расстояние, м | | 25.00 / 25.00 / 25.00 / 25.00 / 25.00 |
| Пикет, элементы плана, километры | | | 0 / 55 / 55.31 / 81.5 / 1 / 44 |

С3:0°10'6"
У=3°0'5"
R=500 Т=13.10
К=26.19
СВ:2°50'0"
0

| Изм | Кол.уч | Лист | №док | Подпись | Дата |
|---|---|---|---|---|---|
| Разработал | | Лихоткина | | | 03.22 |
| Н. контр. | | Рогожкин | | | 03.22 |
| ГИП | | Чепик | | | 03.22 |

3/03/2022-АД

«Капитальный ремонт улично-дорожной сети с устройством ливневой канализации СНТ «Октябрьское»

| Стадия | Лист | Листов |
|---|---|---|
| Р | 31 | |

Продольный профиль. Улица 9

диар проект

Согласовано

Взам. инв. №

Подпись и дата

Инв. № подл.

| Пикет | Расстояние, м | Отметка, м | | Рабочая отметка, м | |
|---|---|---|---|---|---|
| | | фактич. | проектн. | насыпь | выемка |
| 0+50.00 | | 10.36 | 10.21 | | 0.15 |
| | 75.00 | | | | |
| 1+25.00 | | 10.78 | 10.64 | | 0.15 |
| | 25.00 | | | | |
| 1+50.00 | | 10.89 | 10.74 | | 0.15 |

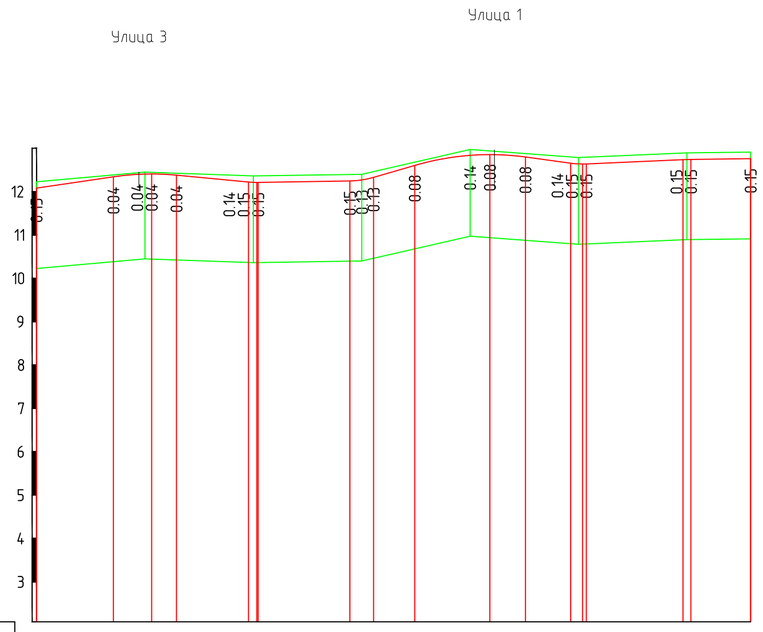


М 1:1000 по горизонтали
М 1:100 по вертикали
М 1:100 грунты

| | | | |
|---|---|---|---|
| Тип местности по увлажнению | | | 0 |
| Проектные данные | Тип поперечного профиля | слева | 0 |
| | | справа | 0 |
| | Уклон, о/оо, вертикальная кривая, м | | 14.72 / 17.73 / 17.73 / 25.53 / 25.53 / 16.62 / 9.5 / 12.69 / 1.60 / 21.16 / 12.21 / 28.87 / 9.51 / R=600.00 K=25.53 / 12.43 / 10.43 / 13.67 / 4.40 / 22.28 / 1.36 / 13.78 |
| | Отметка оси дороги, м | | 10.08 10.34 10.40 10.41 10.38 10.22 10.21 10.25 10.27 10.33 10.60 10.84 10.85 10.80 10.65 10.64 10.74 10.74 10.76 |
| Фактические данные | Отметка рельефа, м | | 10.23 (10.38) 10.45 (10.44) (10.42) (10.36) 10.36 (10.39) 10.40 (10.46) (10.68) 10.97 (10.94) (10.88) (10.80) 10.78 (10.79) (10.89) 10.89 (10.89) 10.91 |
| | Расстояние, м | | 25.00 25.00 25.00 25.00 25.00 25.00 14.69 |
| Пикет, элементы плана, километры | | | 0 1 106 СВ:9°4'31" 20 СВ:1°27'56" 19 СВ:1°3'56" 0 |

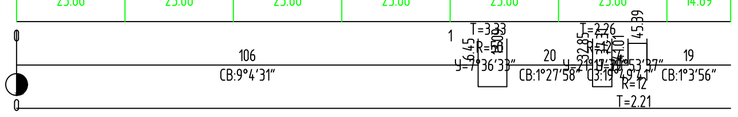


Согласовано

Взам. инв. N

Подпись и дата

Инв. N подл.

| Изм | Кол.уч | Лист | N док | Подпись | Дата | 3/03/2022-АД | | |
|---|---|---|---|---|---|---|---|---|
| | | | | | | «Капитальный ремонт улично-дорожной сети с устройством ливневой канализации СНТ «Октябрьское» | | |
| Разработал | | Лихоткина | | | 03.22 | | Стадия | Лист | Листов |
| | | | | | | | Р | 32 | |
| Н. контр. | | Рогожкин | | | 03.22 | Продольный профиль. Улица 10 | диар проект | | |
| ГИП | | Чепик | | | 03.22 | | | | |

| Пикет | Расстояние, м | Отметка, м | | Рабочая отметка, м | |
|---|---|---|---|---|---|
| | | фактич. | проектн. | насыпь | выемка |
| 0+25.00 | | 12.98 | 12.83 | | 0.15 |
| | 50.00 | | | | |
| 0+75.00 | | 12.79 | 12.66 | | 0.13 |

Улица 7

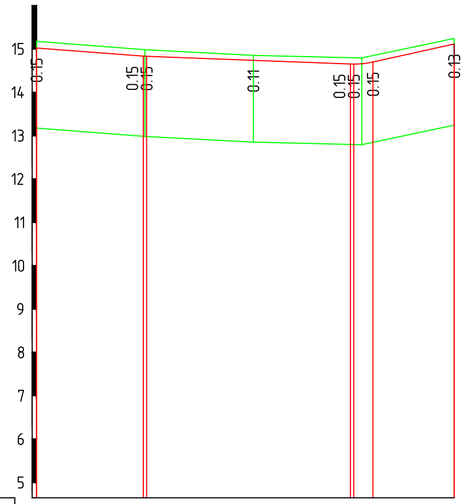


М 1:1000 по горизонтали
М 1:100 по вертикали
М 1:100 грунты

| | | | |
|---|---|---|---|
| Тип местности по увлажнению | | | 0 |
| Проектные данные | Тип поперечного профиля | слева | 0 |
| | | справа | 0 |
| | Уклон, о/оо, вертикальная кривая, м | | 24.62 / 7.60 / 47.03 / 3.80 / 22.13 / 18.74 |
| | Отметка оси дороги, м | | 13.02 / 12.83 / 12.74 / 12.65 / 12.70 / 13.11 |
| Фактические данные | Отметка рельефа, м | | 13.17 / (12.98) 12.98 (12.98) / 12.85 / (12.80) (12.79) 12.79 (12.84) / 13.24 |
| | Расстояние, м | | 25.00 / 25.00 / 25.00 / 21.33 |
| Пикет, элементы плана, километры | | | 0 / 96 / СВ:83°42'49" / 0 |

| Изм | Кол.уч | Лист | №док | Подпись | Дата |
|---|---|---|---|---|---|
| Разработал | | Лихоткина | | | 03.22 |
| Н. контр. | | Рогожкин | | | 03.22 |
| ГИП | | Чепик | | | 03.22 |

3/03/2022-АД

«Капитальный ремонт улично-дорожной сети с устройством ливневой канализации СНТ «Октябрьское»

| Стадия | Лист | Листов |
|---|---|---|
| Р | 33 | |

Продольный профиль. Улица 11

диар проект

Согласовано

Взам. инв. N

Подпись и дата

Инв. N подл.

| Пикет | Расстояние, м | Отметка, м | | Рабочая отметка, м | |
|---|---|---|---|---|---|
| | | фактич. | проектн. | насыпь | выемка |
| 0+25.00 | 25.00 | 14.81 | 14.69 | | 0.12 |
| 0+50.00 | | 15.25 | 15.10 | | 0.15 |

Улица 7

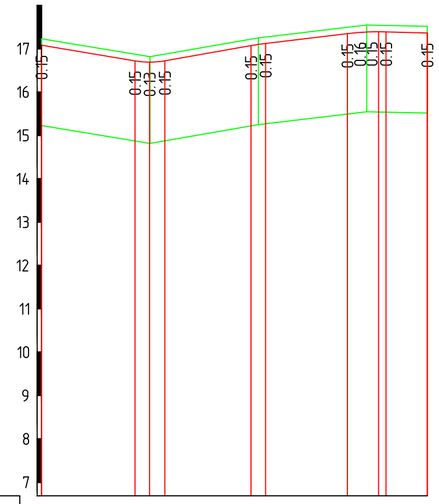


М 1:1000 по горизонтали
М 1:100 по вертикали
М 1:100 грунты

| | | | |
|---|---|---|---|
| Тип местности по увлажнению | | | 0 |
| Проектные данные | Тип поперечного профиля | слева | 0 |
| | | справа | 0 |
| | Уклон, о/оо, вертикальная кривая, м | | 21.56; 16.81; 5.69; 17.60; 19.88; 12.00; 18.86; 9.52; 2.86 |
| | Отметка оси дороги, м | | 15.08; 14.72; 14.69; 14.72; 15.07; 15.12; 15.35; 15.38; 15.39; 15.39; 15.36 |
| Фактические данные | Отметка рельефа, м | | 15.23; (14.87); (14.82); 14.81; (14.87); (15.22); 15.25; (15.27); (15.49); 15.55; (15.54); 15.51 |
| | Расстояние, м | | 25.00; 25.00; 25.00; 13.98 |
| Пикет, элементы плана, километры | | | 0; 89; СВ:86°57'15"; 0 |

Согласовано

Взам. инв. №

Подпись и дата

Инв. № подл.

| Изм | Кол.уч | Лист | №док | Подпись | Дата |
|---|---|---|---|---|---|
| Разработал | | Лихоткина | | | 03.22 |
| Н. контр. | | Рогожкин | | | 03.22 |
| ГИП | | Чепик | | | 03.22 |

3/03/2022-АД

«Капитальный ремонт улично-дорожной сети с устройством ливневой канализации СНТ «Октябрьское»

| Стадия | Лист | Листов |
|---|---|---|
| Р | 34 | |

Продольный профиль. Улица 12

диар проект

| Пикет | Расстояние, м | Отметка, м | | Рабочая отметка, м | |
|---|---|---|---|---|---|
| | | фактич. | проектн. | насыпь | выемка |
| 0+25.00 | | 13.77 | 13.62 | | 0.15 |
| | 75.00 | | | | |
| 1+00.00 | | 13.33 | 13.18 | | 0.15 |
| | 25.00 | | | | |
| 1+25.00 | | 13.24 | 13.09 | | 0.15 |
| | 25.00 | | | | |
| 1+50.00 | | 13.35 | 13.19 | | 0.16 |
| | 25.00 | | | | |
| 1+75.00 | | 13.19 | 13.05 | | 0.14 |

Улица 4

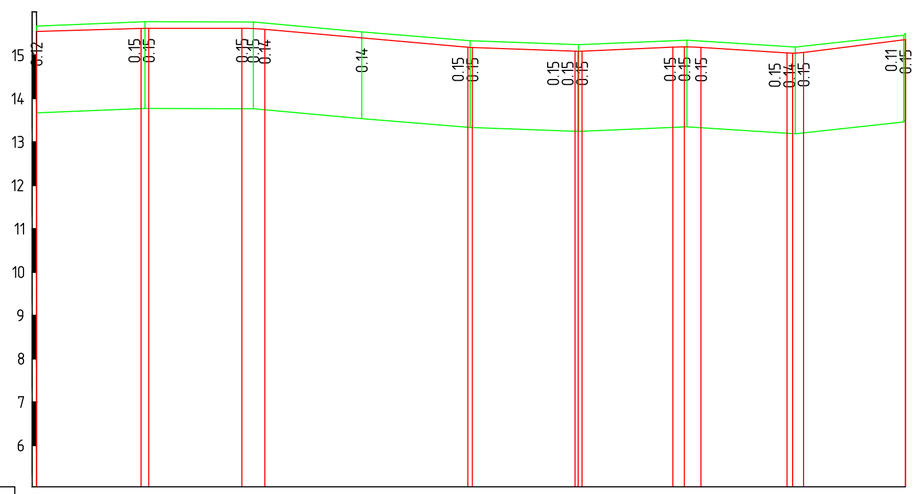


М 1:1000 по горизонтали
М 1:100 по вертикали
М 1:100 грунты

Тип местности по увлажнению: 0

Проектные данные — Тип поперечного профиля: слева 0; справа 0

Уклон, о/оо, вертикальная кривая, м: 2.92; 24.12 (R=2.9); 0.00; 21.48 (R=47.36); 46.84; 8.80 (R=91.48); 23.68; 3.60 (R=24.00); 4.40; 20.96 (R=47.40); 19.86; 6.40 (R=73.00); 12.60; 23.50

Отметка оси дороги, м: 13.55; 13.62; 13.61; 13.60; 13.40; 13.18; 13.09; 13.09; 13.19; 13.19; 13.18; 13.05; 13.05; 13.06; 13.35; 13.36

Фактические данные — Отметка рельефа, м: 13.67; (13.77); 13.77; (13.77); (13.77); 13.77; (13.74); 13.54; (13.34); 13.33; (13.33); (13.25); (13.24); 13.24; (13.25); (13.33); (13.35); 13.35; (13.33); (13.20); (13.19); 13.19; (13.21); 13.54

Расстояние, м: 25.00; 25.00; 25.00; 25.00; 25.00; 25.00; 25.00; 25.00

Пикет, элементы плана, километры: 0; 27 СВ:88°12'16"; 26.54; 45.85; У=4°25'32" R=250 T=9.66; 28 ЮВ:87°22'12"; 73.89; T=3.98 R=100 У=4°33'11"; 1; 39 СВ:88°4'37"; 20.76; 29.51; У=2°0'18" R=250 T=4.37; 71 ЮВ:89°55'4"; 2

0

Согласовано

Взам. инв. N

Подпись и дата

Инв. N подл.

| Изм | Кол.уч | Лист | №док | Подпись | Дата |
|---|---|---|---|---|---|
| Разработал | | Лихоткина | | | 03.22 |
| Н. контр. | | Рогожкин | | | 03.22 |
| ГИП | | Чепик | | | 03.22 |

3/03/2022-АД

«Капитальный ремонт улично-дорожной сети с устройством ливневой канализации СНТ «Октябрьское»

| Стадия | Лист | Листов |
|---|---|---|
| Р | 35 | |

Продольный профиль. Улица 13

диар проект

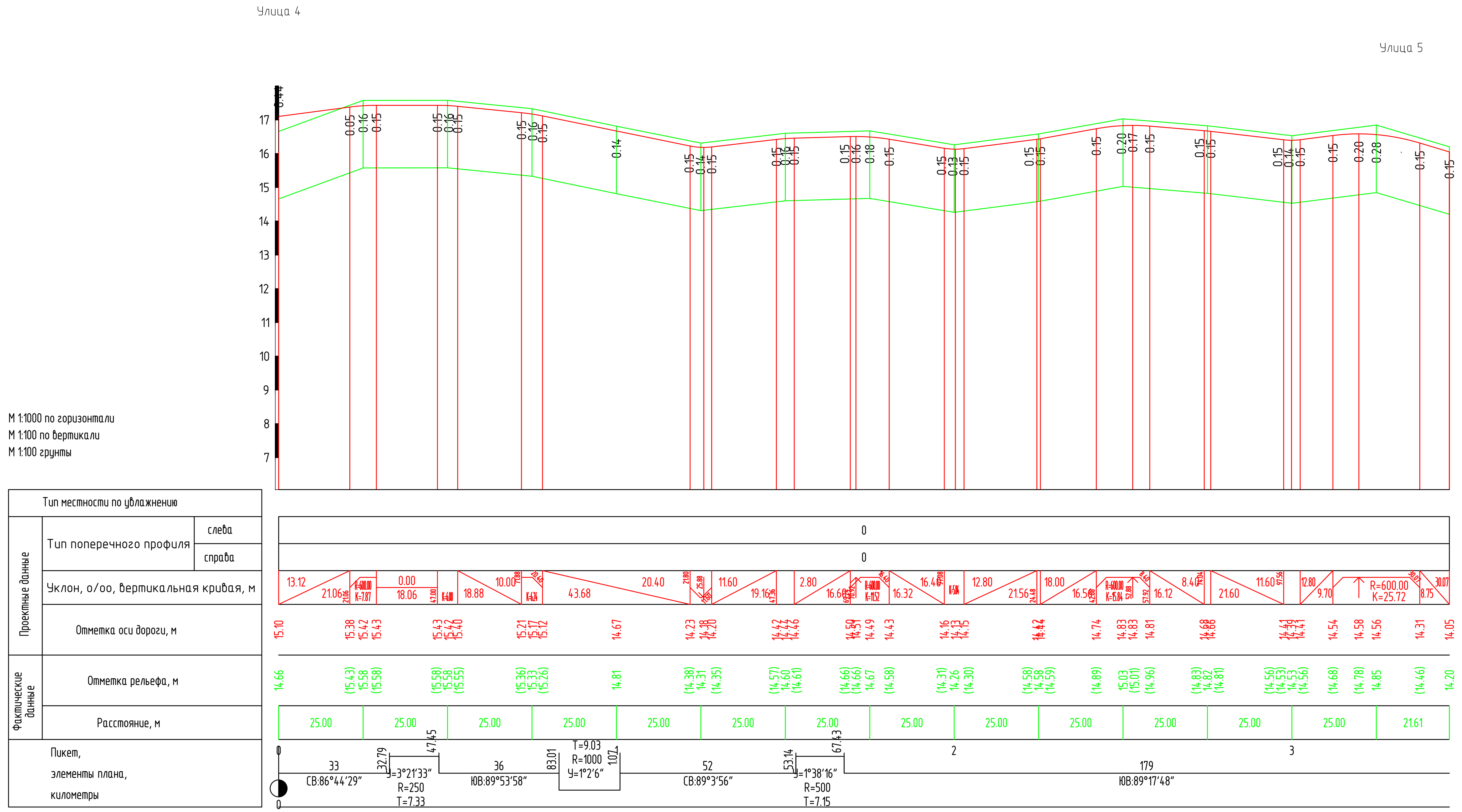


| Пикет | Расстояние, м | Отметка, м | | Рабочая отметка, м | |
|---|---|---|---|---|---|
| | | фактич. | проектн. | насыпь | выемка |
| 1+25.00 | | 14.31 | 14.19 | | 0.13 |
| | 75.00 | | | | |
| 2+00.00 | | 14.26 | 14.13 | | 0.13 |
| | 25.00 | | | | |
| 2+25.00 | | 14.58 | 14.43 | | 0.15 |
| | 50.00 | | | | |
| 2+75.00 | | 14.82 | 14.67 | | 0.15 |
| | 25.00 | | | | |
| 3+00.00 | | 14.53 | 14.39 | | 0.14 |

Согласовано

Взам. инв. N

Подпись и дата

Инв. N подл.

| Изм | Кол.уч | Лист | N док | Подпись | Дата | |
|---|---|---|---|---|---|---|
| Разработал | | Лихоткина | | | 03.22 | |
| Н. контр. | | Рогожкин | | | 03.22 | |
| ГИП | | Чепик | | | 03.22 | |

3/03/2022-АД

«Капитальный ремонт улично-дорожной сети с устройством ливневой канализации СНТ «Октябрьское»»

Продольный профиль. Улица 14

| Стадия | Лист | Листов |
|---|---|---|
| Р | 36 | |

quap проект

| Пикет | Расстояние, м | Отметка, м | | Рабочая отметка, м | |
|---|---|---|---|---|---|
| | | фактич. | проектн. | насыпь | выемка |
| 0+25.00 | | 16.27 | 16.12 | | 0.15 |
| | 25.00 | | | | |
| 0+50.00 | | 16.01 | 15.87 | | 0.13 |
| | 50.00 | | | | |
| 1+00.00 | | 15.96 | 15.82 | | 0.14 |
| | 25.00 | | | | |
| 1+25.00 | | 16.02 | 15.87 | | 0.15 |
| | 25.00 | | | | |
| 1+50.00 | | 16.26 | 16.11 | | 0.15 |
| | 50.00 | | | | |
| 2+00.00 | | 16.52 | 16.37 | | 0.15 |
| | 25.00 | | | | |
| 2+25.00 | | 16.51 | 16.36 | | 0.15 |
| | 25.00 | | | | |
| 2+50.00 | | 16.56 | 16.40 | | 0.15 |

Улица 4

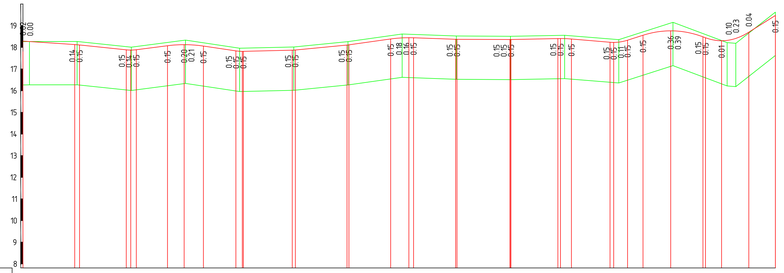

М 1:1000 по горизонтали
М 1:100 по вертикали
М 1:100 грунты

Тип местности по увлажнению

Проектные данные

Тип поперечного профиля: слева 0; справа 0

Уклон, о/оо, вертикальная кривая, м: 23.89; 6.70; 21.57; 10.40; 12.80; 14.40; 16.07; 15.12; 16.06; 15.00; 14.88; 15.88; 15.96; 15.88; 15.82; 15.88; 15.96; 16.02; 16.26; 16.52; 16.51; 16.56; 17.71; 17.62

Отметка оси дороги, м: 16.39; 16.27; 16.12; 16.01; 15.88; 15.96; 15.87; 15.82; 15.87; 15.96; 16.02; 16.11; 16.26; 16.37; 16.36; 16.40; 16.53; 16.62; 16.70; 16.79; 16.88; 16.97; 17.06; 17.14; 17.23; 17.31; 17.40; 17.49; 17.57; 17.66; 17.74; 17.83; 17.91; 18.00; 18.08; 18.17; 18.25; 18.34; 18.42; 18.51; 18.59; 18.68; 18.76; 18.85; 18.93; 18.94; 18.93; 18.92; 18.91; 18.90; 18.89; 18.88; 18.87; 18.86; 18.85; 18.84; 18.83; 18.82; 18.81; 18.80; 18.79; 17.7

Фактические данные

Отметка рельефа, м: 16.25; 16.27; 16.26; 16.03; 16.09; 16.04; 16.23; 16.30; 16.29; 15.98; 15.96; 15.96; 16.02; 16.02; 16.03; 16.26; 16.26; 16.25; 16.54; 16.49; 16.60; 16.53; 16.52; 16.51; 16.51; 16.55; 16.55; 16.55; 16.55; 16.53; 16.39; 16.39; 16.49; 16.70; 17.10; 17.10; 17.10; 15.64; 15.65; 16.31; 16.22; 16.45; 16.66; 17.62

Расстояние, м: 22.00; 25.00; 25.00; 25.00; 25.00; 25.00; 25.00; 25.00; 25.00; 25.00; 25.00; 25.00; 25.00; 25.00; 25.00; 18.26

Пикет, элементы плана, километры: 0; 37 (В:77°59'45"); 27.18; У=6°13'23" R=500 Т=27.18 К=54.31; 91.49; 1; 62 (В:84°13'9"); 0.54; 1; Т=5.69 R=500 К=10.88 Т=1°18'7"; 2; 67 (В:82°55'8"); 32.09; У=2°56'10" R=500 Т=12.81 К=25.62; 57.71; 23 (В:85°51'18"); 28.1; У=3°15'57" R=500 Т=13.24 К=26.46; 7.56; 40 (В:88°53'15"); 0

| Изм. | Кол.уч. | Лист | №док. | Подпись | Дата | 3/03/2022-АД | | |
|---|---|---|---|---|---|---|---|---|
| | | | | | | «Капитальный ремонт уличнo-дорожной сети с устройством ливневой канализации СНТ «Октябрьское» | | |
| Разработал | | Лихопкина | | | 03.22 | | Стадия | Лист | Листов |
| | | | | | | | Р | 37 | |
| Н. контр. | | Рогожкин | | | 03.22 | Продольный профиль. Улица 1 | ДИАР проект | |
| ГИП | | Чепик | | | 03.22 | | | | |

Согласовано

Взам. инв. №

Подпись и дата

Инв. № подл.

| Пикет | Расстояние, м | Отметка, м | | Рабочая отметка, м | |
|---|---|---|---|---|---|
| | | фактич. | проектн. | насыпь | выемка |
| 0+25.00 | | 17.38 | 17.23 | | 0.15 |
| | 25.00 | | | | |
| 0+50.00 | | 17.46 | 17.31 | | 0.15 |
| | 25.00 | | | | |
| 0+75.00 | | 17.69 | 17.54 | | 0.15 |
| | 25.00 | | | | |
| 1+00.00 | | 17.90 | 17.73 | | 0.16 |
| | 25.00 | | | | |
| 1+25.00 | | 17.73 | 17.58 | | 0.15 |
| | 25.00 | | | | |
| 1+50.00 | | 17.70 | 17.55 | | 0.14 |
| | 25.00 | | | | |
| 1+75.00 | | 17.83 | 17.68 | | 0.15 |
| | 25.00 | | | | |
| 2+00.00 | | 18.00 | 17.85 | | 0.15 |
| | 25.00 | | | | |
| 2+25.00 | | 17.75 | 17.61 | | 0.14 |
| | 25.00 | | | | |
| 2+50.00 | | 17.51 | 17.36 | | 0.15 |

Улица 4

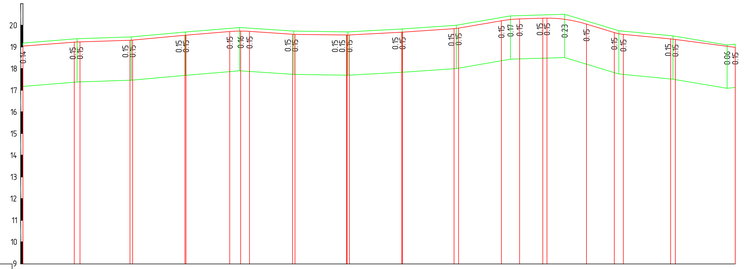

М 1:1000 по горизонтали
М 1:100 по вертикали
М 1:100 грунты

| | | | |
|---|---|---|---|
| Тип местности по увлажнению | | | |
| Проектные данные | Тип поперечного профиля | слева | 0 |
| | | справа | 0 |
| | Уклон, о/оо, вертикальная кривая, м | | 7.62; 23.67; 3.20; 23.07; 9.20; 24.16; 8.40; 20.20; 7.20; 19.88; 6.80; 23.80; 1.20; 5.20; 24.20; 6.80; 23.80; 17.20; 19.70; 4.40; 13.20; 8.70; R=600.00 K=20.16; 3.20; 30.40; 21.83; 9.60; 27.65; 13.23 |
| | Отметка оси дороги, м | | 17.04; 17.22; 17.25; 17.34; 17.71; 17.73; 17.72; 17.88; 17.95; 17.98; 18.21; 18.27; 18.29; 18.33; 18.28; 18.05; 17.66; 17.58; 17.52; 17.51; 17.49; 17.09; 16.98 |
| Фактические данные | Отметка рельефа, м | | 17.18; (17.37); (17.38); (17.46); (17.47); (17.69); (17.69); (17.90); (17.87); (17.86); (17.90); (17.74); (17.72); (17.73); (17.70); (17.70); (17.70); (17.71); (17.83); (17.83); (17.80); (17.89); (18.00); (18.36); (18.37); (18.45); (18.48); (18.48); 18.51; 18.20; (17.85); (17.73); (17.52); (17.51); (17.49); 17.09; 17.13 |
| | Расстояние, м | | 25.00; 25.00; 25.00; 25.00; 25.00; 25.00; 25.00; 25.00; 25.00; 25.00; 25.00; 25.00; 25.00; 25.00; 25.00; 18 |
| Пикет, элементы плана, километры | | | 0; 0.48; 0.74; 1; 2.72; 2.96; 3; 3.33; 3.56; 4 |
| | | | 49 (В 77°29'44"); Ч=11°19'22" R=100 T=9.91; 107 (В 82°49'5"); Ч=1°3'29" R=1000 T=9.23; 52 (В 83°52'34"); Т=4.44 R=250 Ч=2°4'44"; 72 (В 81°47'50") |

| Изм | Кол.уч | Лист | №док | Подпись | Дата |
|---|---|---|---|---|---|
| Разработал | | Лихоткина | | | 03.22 |
| Н. контр. | | Рогожкин | | | 03.22 |
| ГИП | | Чепик | | | 03.22 |

3/03/2022-АД

«Капитальный ремонт уличнo-дорожной сети с устройством ливневой канализации СНТ «Октябрьское»

| Стадия | Лист | Листов |
|---|---|---|
| Р | 38 | |

Продольный профиль. Улица 16

ДИАР проект 2

Согласовано

Взам. инв. №

Подпись и дата

Инв. № подл.

| Пикет | Расстояние, м | Отметка, м | | Рабочая отметка, м | |
|---|---|---|---|---|---|
| | | фактич. | проектн. | насыпь | выемка |
| 0+25.00 | | 17.24 | 17.12 | | 0.12 |
| | 25.00 | | | | |
| 1+00.00 | | 17.14 | 17.04 | | 0.10 |
| | 50.00 | | | | |
| 1+50.00 | | 17.75 | 17.60 | | 0.15 |
| | 25.00 | | | | |
| 1+75.00 | | 18.05 | 17.90 | | 0.15 |
| | 25.00 | | | | |
| 2+00.00 | | 18.40 | 18.25 | | 0.15 |
| | 50.00 | | | | |
| 2+50.00 | | 18.59 | 18.44 | | 0.15 |
| | 25.00 | | | | |
| 2+75.00 | | 18.57 | 18.42 | | 0.15 |
| | 25.00 | | | | |
| 3+00.00 | | 18.37 | 18.22 | | 0.15 |
| | 25.00 | | | | |
| 3+25.00 | | 18.09 | 17.94 | | 0.15 |
| | 25.00 | | | | |
| 3+50.00 | | 18.12 | 17.97 | | 0.15 |

Улица 4

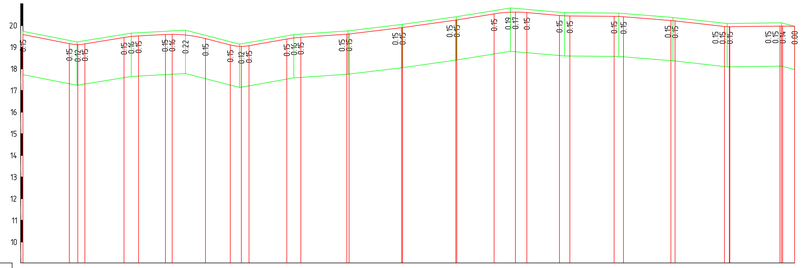

М 1:1000 по горизонтали
М 1:100 по вертикали
М 1:100 уклоны

| | | | |
|---|---|---|---|
| Тип местности по увлажнению | | | |
| Проектные данные | Тип поперечного профиля | слева | 0 |
| | | справа | 0 |
| | Уклон, о/оо, вертикальная кривая, м | | 21.40; 19.60; 16.40; 30.00; 5.20; 12.40; R=600.00 K=18.48; 11.44; 25.40; 17.60; 17.44; 6.80; 21.24; 12.00; 24.28; 14.00; 24.56; 16.40; 17.28; 15.04; 8.88; 20.44; 0.80; 21.88; 8.00; 22.80; 11.20; 1.20; 23.13; 3.20 |
| | Отметка оси дороги, м | | 17.58; 17.16; 17.15; 17.14; 17.52; 17.58; 17.56; 17.39; 17.10; 17.04; 17.07; 17.37; 17.72; 17.75; 17.92; 18.54; 18.61; 18.62; 18.59; 18.46; 18.44; 18.42; 18.40; 18.23; 18.12; 17.97; 17.96 |
| Фактические данные | Отметка рельефа, м | | 17.73; 17.24; 17.14; 17.30; 17.59; 17.66; 17.73; 17.75; 17.78; 17.54; 17.25; 17.14; 17.20; 17.52; 17.58; 17.60; 17.75; 17.79; 17.78; 18.05; 18.05; 18.05; 18.40; 18.41; 18.69; 18.79; 18.74; 18.59; 18.59; 18.57; 18.55; 18.38; 18.36; 18.10; 18.05; 18.05; 18.12; 17.96; 17.96 |
| | Расстояние, м | | 25.00; 25.00; 25.00; 25.00; 25.00; 25.00; 25.00; 25.00; 25.00; 25.00; 25.00; 25.00; 25.00; 25.00; 25.00; 25.00; 6.15 |
| Пикет, элементы плана, километры | | | 0; 37; 56.56; 54.97; 34; 88.74; 1; 9.59; 39; 14.75; 61.38; 17; 73.61; 80.17; 2; 45; 10.08; 43.72; 43; 48.19; 58.34; 3; 58 |
| | | | СЗ:11°52'56"; R=87°54'48" R=12 T=11.57; СВ:76°15'1"; R=250 T=10.62; Ш:4°46'21"; СВ:80°48'12"; R=100 T=6.58; Ш:7°31'33"; СВ:88°19'46"; R=100 T=5.23; Ш:5°59'33"; ЮВ:85°40'41"; R=100 T=4.82; Ш:5°31'20"; ЮВ:80°19'21"; R=100 T=5.79; Ш:4°37'27"; ЮВ:73°31'53" |

| Изм | Кол.уч | Лист | №док | Подпись | Дата | 3/03/2022-АД | | | |
|---|---|---|---|---|---|---|---|---|---|
| | | | | | | «Капитальный ремонт уличнo-дорожной сети с устройством ливневой канализации СНТ «Октябрьское» | | | |
| Разработал | | Лихоткина | | | 03.22 | | Стадия | Лист | Листов |
| | | | | | | | Р | 39 | |
| Н. контр. | | Рогожкин | | | 03.22 | Продольный профиль. Улица 17 | ДИАР проект 2 | | |
| ГИП | | Чепик | | | 03.22 | | | | |

Согласовано

Взам. инв. №

Подпись и дата

Инв. № подл.

| | | |
|---|---|---|
| Fн | 0.00 | м2 |
| Fв | 4.06 | м2 |
| Fср | 0.00 | м2 |
| Fпр.об | 0.16 | м2 |
| Fк | 0.00 | м2 |

М 1:200 по вертикали
М 1:200 по горизонтали

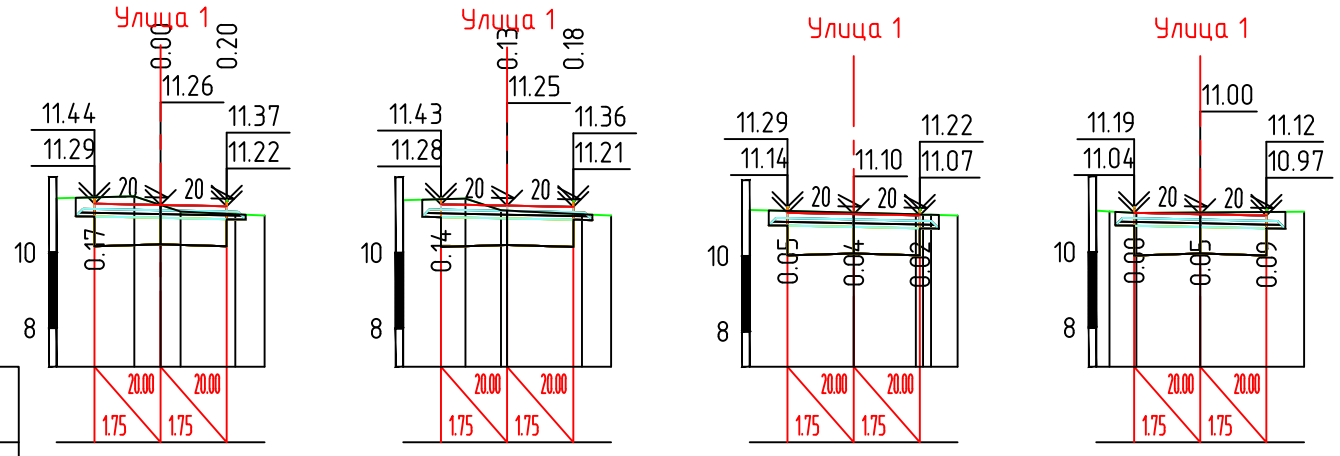


| | | ПК 0+00.00 | ПК 0+01.00 | ПК 0+15.00 | ПК 0+25.00 |
|---|---|---|---|---|---|
| Проектные данные | Уклон, о/оо; длина, м | | | | |
| | Отметка покрытия, м | 11.29 11.26 11.22 | 11.28 11.25 11.21 | 11.14 11.10 11.07 | 11.04 11.00 10.97 |
| Фактические данные | Отметка рельефа, м | 11.44 11.49 11.26 11.08 11.01 10.98 | 11.39 11.43 11.12 11.12 11.02 10.99 | 11.21 11.14 11.10 11.09 11.07 | 11.10 11.07 11.03 11.05 11.07 |
| | Расстояние, м | 2.06 0.69 0.53 1.45 0.77 | 1.65 0.94 1.98 0.77 | 2.75 1.65 0.70 | 0.71 1.69 2.75 |

| | | |
|---|---|---|
| Fн | 0.00 | м2 |
| Fв | 4.40 | м2 |
| Fср | 0.00 | м2 |
| Fпр.об | 0.16 | м2 |
| Fк | 0.00 | м2 |

М 1:200 по вертикали
М 1:200 по горизонтали

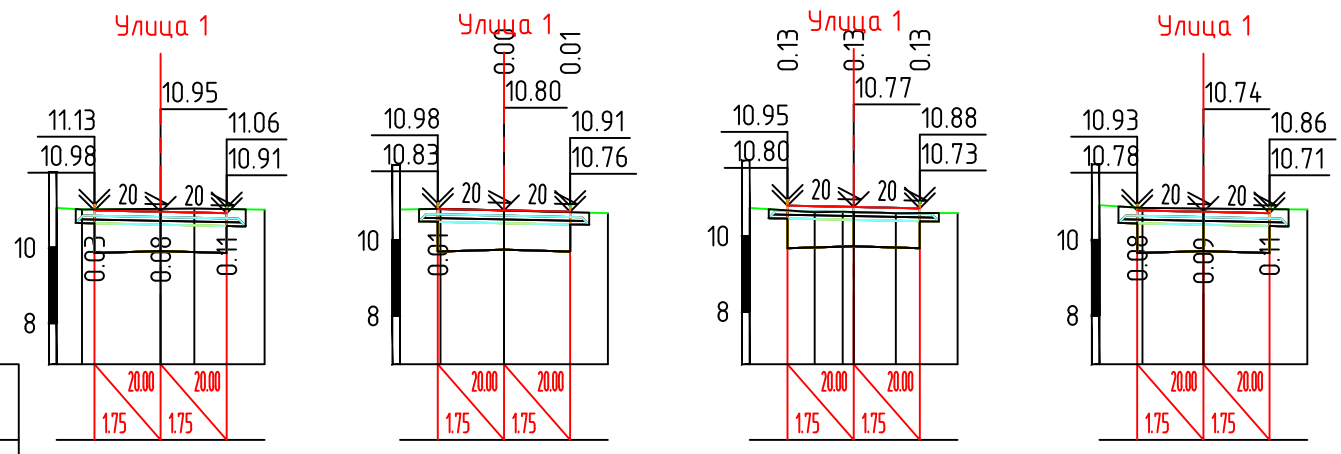


| | | ПК 0+30.00 | ПК 0+45.00 | ПК 0+50.00 | ПК 0+55.00 |
|---|---|---|---|---|---|
| Проектные данные | Уклон, о/оо; длина, м | | | | |
| | Отметка покрытия, м | 10.98 10.95 10.91 | 10.83 10.80 10.76 | 10.80 10.77 10.73 | 10.78 10.74 10.71 |
| Фактические данные | Отметка рельефа, м | 11.05 11.01 11.03 11.03 11.01 | 10.82 10.84 10.79 10.72 | 10.74 10.63 10.64 10.63 10.61 10.61 | 10.92 10.84 10.83 10.80 |
| | Расстояние, м | 0.67 2.08 0.89 1.86 | 1.07 1.68 2.75 | 1.72 0.74 1.11 1.64 | 1.14 1.61 2.75 |

| | | |
|---|---|---|
| Fн | 0.00 | м2 |
| Fв | 4.83 | м2 |
| Fср | 0.00 | м2 |
| Fпр.об | 0.16 | м2 |
| Fк | 0.00 | м2 |

М 1:200 по вертикали
М 1:200 по горизонтали

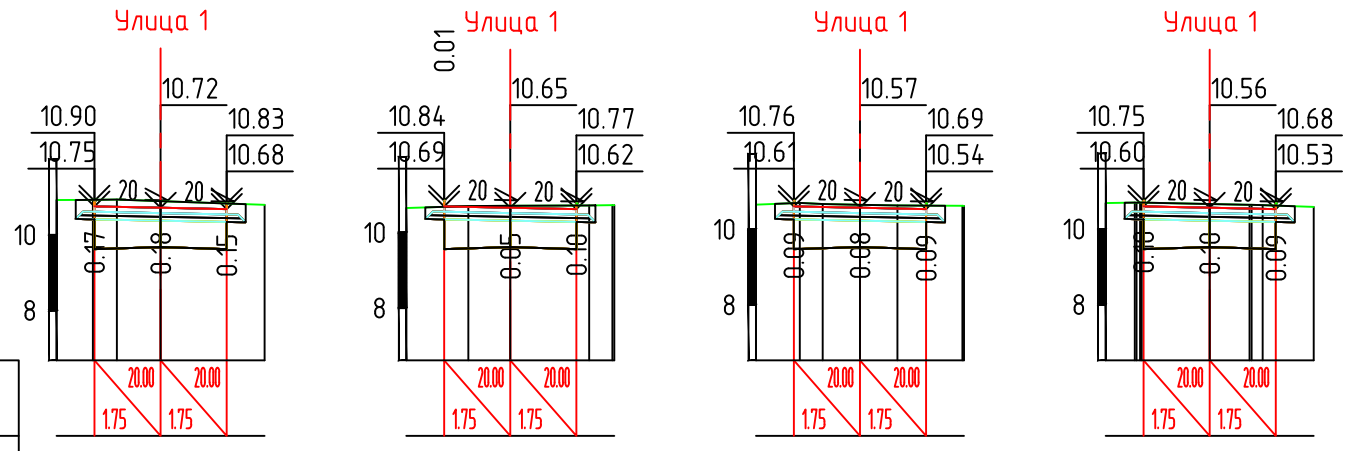


| | | ПК 0+60.00 | ПК 0+72.04 | ПК 0+88.22 | ПК 0+90.00 |
|---|---|---|---|---|---|
| Проектные данные | Уклон, о/оо; длина, м | | | | |
| | Отметка покрытия, м | 10.75 10.72 10.68 | 10.69 10.65 10.62 | 10.61 10.57 10.54 | 10.60 10.56 10.53 |
| Фактические данные | Отметка рельефа, м | 10.92 10.93 10.93 10.89 10.80 | 10.65 10.70 10.71 10.72 **10.72** | 10.65 10.70 10.67 10.65 10.63 **10.62** | 10.69 10.70 10.70 10.66 10.64 10.63 10.59 |
| | Расстояние, м | 0.96 0.64 1.16 2.75 | 1.64 1.11 2.09 0.62 | 1.16 0.60 0.99 0.99 1.72 | 0.77 1.80 1.06 1.35 |

Согласовано

Взам. инв. N

Подпись и дата

Инв. N подл.

| Изм | Кол.уч | Лист | №док | Подпись | Дата |
|---|---|---|---|---|---|
| Разработал | | Лихоткина | | | 03.22 |
| Н. контр. | | Рогожкин | | | 03.22 |
| ГИП | | Чепик | | | 03.22 |

3/03/2022-АД

«Капитальный ремонт улично-дорожной сети с устройством ливневой канализации СНТ «Октябрьское»

| Стадия | Лист | Листов |
|---|---|---|
| Р | 40 | 7 |

Поперечные профили. Улица 1

диар проект

| | | |
|---|---|---|
| Fн | 0.00 | м2 |
| Fв | 4.73 | м2 |
| Fср | 0.00 | м2 |
| Fпр.об | 0.16 | м2 |
| Fк | 0.00 | м2 |

М 1:200 по вертикали
М 1:200 по горизонтали

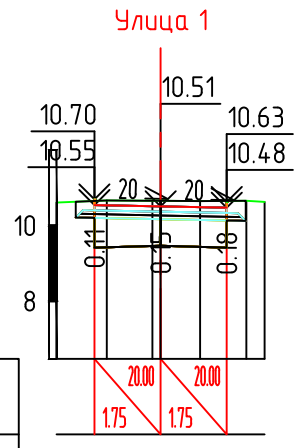


| | | | | | |
|---|---|---|---|---|---|
| Проектные данные | Уклон, о/оо; длина, м | | | | |
| | Отметка покрытия, м | 10.55 | 10.51 | 10.48 | |
| Фактические данные | Отметка рельефа, м | 10.61 10.67 10.66 10.66 10.65 10.66 10.63 | | | |
| | Расстояние, м | 1.33 | 1.21 | 1.04 | 1.22 0.48 |

ПК 1+00.00

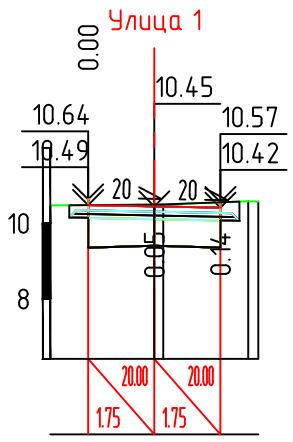


| | | | | | |
|---|---|---|---|---|---|
| Проектные данные | Уклон, о/оо; длина, м | | | | |
| | Отметка покрытия, м | 10.49 | 10.45 | 10.42 | |
| Фактические данные | Отметка рельефа, м | 10.48 10.50 10.50 10.58 | | | |
| | Расстояние, м | 2.75 | 2.25 | | |

ПК 1+15.00

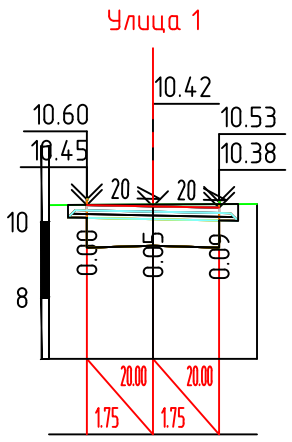


| | | | | | |
|---|---|---|---|---|---|
| Проектные данные | Уклон, о/оо; длина, м | | | | |
| | Отметка покрытия, м | 10.45 | 10.42 | 10.38 | |
| Фактические данные | Отметка рельефа, м | 10.45 10.46 10.48 | | | |
| | Расстояние, м | 2.75 | 2.75 | | |

ПК 1+25.00

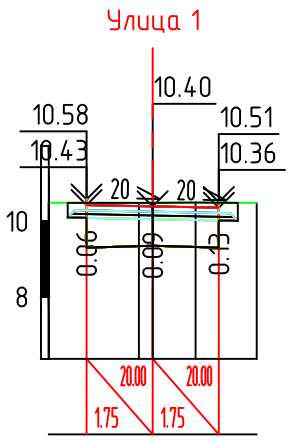


| | | | | | |
|---|---|---|---|---|---|
| Проектные данные | Уклон, о/оо; длина, м | | | | |
| | Отметка покрытия, м | 10.43 | 10.40 | 10.36 | |
| Фактические данные | Отметка рельефа, м | 10.49 10.49 10.49 10.50 10.49 | | | |
| | Расстояние, м | 2.39 | 1.13 | 1.62 | |

ПК 1+30.00

| | | |
|---|---|---|
| Fн | 0.00 | м2 |
| Fв | 4.73 | м2 |
| Fср | 0.00 | м2 |
| Fпр.об | 0.16 | м2 |
| Fк | 0.00 | м2 |

М 1:200 по вертикали
М 1:200 по горизонтали

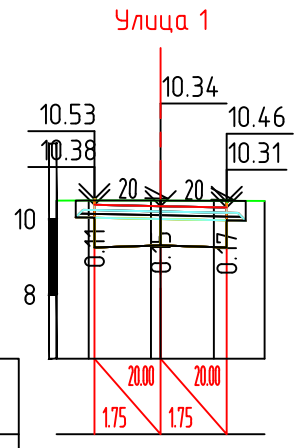


| | | | | | |
|---|---|---|---|---|---|
| Проектные данные | Уклон, о/оо; длина, м | | | | |
| | Отметка покрытия, м | 10.38 | 10.34 | 10.31 | |
| Фактические данные | Отметка рельефа, м | 10.49 10.49 10.49 10.49 10.48 10.48 | | | |
| | Расстояние, м | 0.85 | 1.65 | 1.41 | 1.34 |

ПК 1+45.00

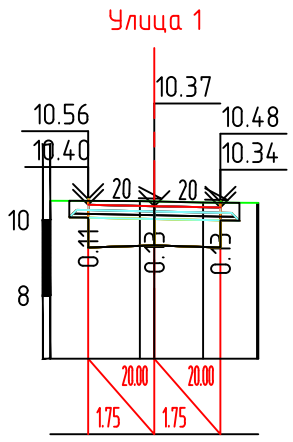


| | | | | | |
|---|---|---|---|---|---|
| Проектные данные | Уклон, о/оо; длина, м | | | | |
| | Отметка покрытия, м | 10.40 | 10.37 | 10.34 | |
| Фактические данные | Отметка рельефа, м | 10.51 10.50 10.50 10.46 10.46 | | | |
| | Расстояние, м | 2.37 | 1.29 | 1.43 | |

ПК 1+50.00

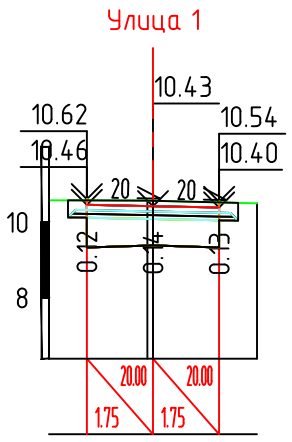


| | | | | | |
|---|---|---|---|---|---|
| Проектные данные | Уклон, о/оо; длина, м | | | | |
| | Отметка покрытия, м | 10.46 | 10.43 | 10.40 | |
| Фактические данные | Отметка рельефа, м | 10.59 10.58 10.57 10.51 | | | |
| | Расстояние, м | 2.60 | 2.75 | | |

ПК 1+60.00

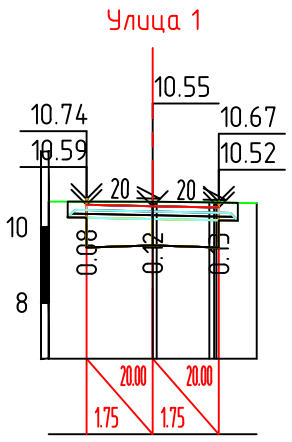


| | | | | | |
|---|---|---|---|---|---|
| Проектные данные | Уклон, о/оо; длина, м | | | | |
| | Отметка покрытия, м | 10.59 | 10.55 | 10.52 | |
| Фактические данные | Отметка рельефа, м | 10.67 10.67 10.67 10.65 10.63 | | | |
| | Расстояние, м | 2.75 | 1.39 | 1.07 | |

ПК 1+75.00

| | | |
|---|---|---|
| Fн | 0.00 | м2 |
| Fв | 3.98 | м2 |
| Fср | 0.00 | м2 |
| Fпр.об | 0.16 | м2 |
| Fк | 0.00 | м2 |

М 1:200 по вертикали
М 1:200 по горизонтали

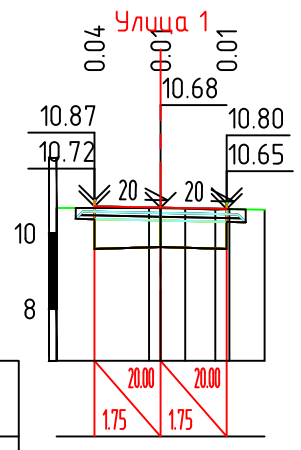


| | | | | | |
|---|---|---|---|---|---|
| Проектные данные | Уклон, о/оо; длина, м | | | | |
| | Отметка покрытия, м | 10.72 | 10.68 | 10.65 | |
| Фактические данные | Отметка рельефа, м | 10.68 10.67 10.66 10.63 10.64 10.63 | | | |
| | Расстояние, м | 2.45 | 0.65 | 0.80 | 0.93 |

ПК 1+81.00

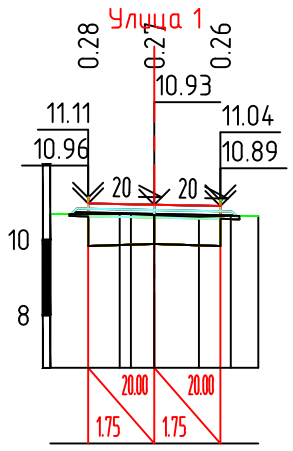


| | | | | | |
|---|---|---|---|---|---|
| Проектные данные | Уклон, о/оо; длина, м | | | | |
| | Отметка покрытия, м | 10.96 | 10.93 | 10.89 | |
| Фактические данные | Отметка рельефа, м | 10.68 10.68 10.65 10.61 10.63 10.62 | | | |
| | Расстояние, м | 1.84 | 0.62 | 1.18 | 0.84 0.73 |

ПК 1+90.00

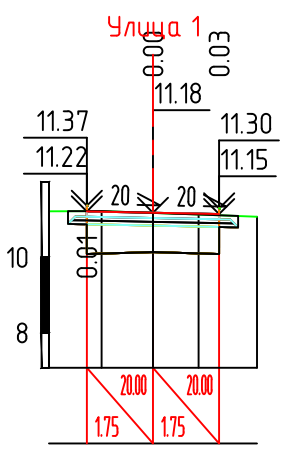


| | | | | | |
|---|---|---|---|---|---|
| Проектные данные | Уклон, о/оо; длина, м | | | | |
| | Отметка покрытия, м | 11.22 | 11.18 | 11.15 | |
| Фактические данные | Отметка рельефа, м | 11.22 11.23 11.18 11.13 11.08 | | | |
| | Расстояние, м | 1.39 | 1.36 | 1.20 | 1.55 |

ПК 2+00.00

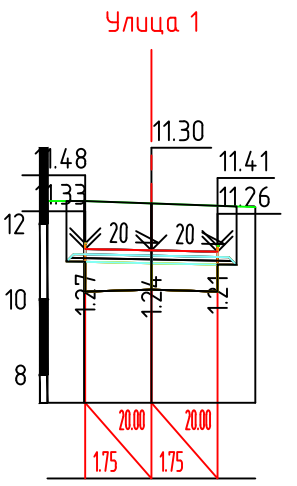


| | | | | | |
|---|---|---|---|---|---|
| Проектные данные | Уклон, о/оо; длина, м | | | | |
| | Отметка покрытия, м | 11.33 | 11.30 | 11.26 | |
| Фактические данные | Отметка рельефа, м | 12.60 12.61 12.54 12.44 | | | |
| | Расстояние, м | 0.97 | 1.78 | 2.75 | |

ПК 2+15.00

Согласовано

Взам. инв. N

Подпись и дата

Инв. N подл.

| Изм. | Кол.уч. | Лист | N док. | Подпись | Дата |
|---|---|---|---|---|---|

Поперечные профили. Улица 1

Лист 41

| Инв. N подл. | Подпись и дата | Взам. инв. N |
|---|---|---|
| | | |

Согласовано

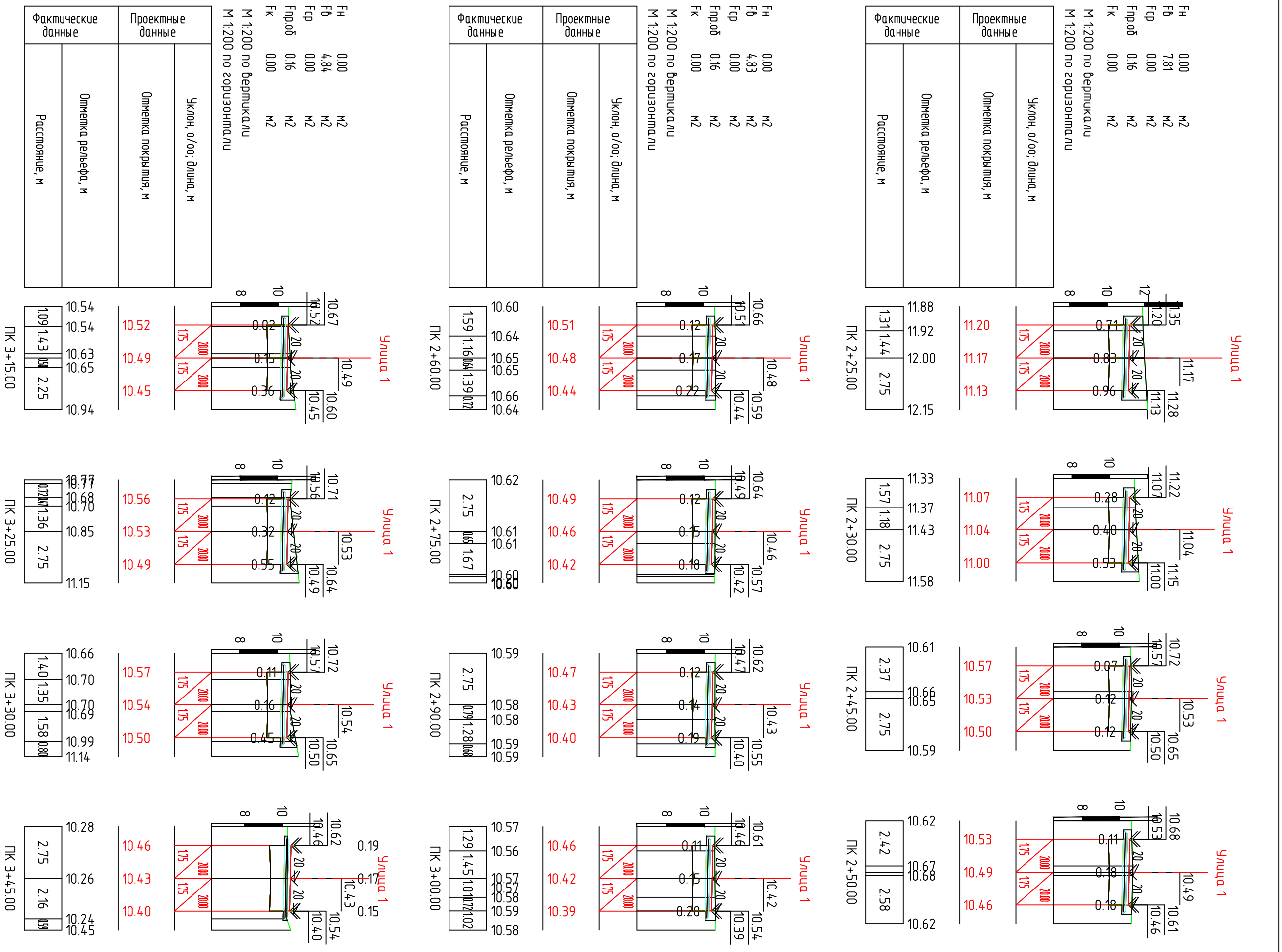


| Изм. | Кол.уч. | Лист | N док. | Подпись | Дата |
|---|---|---|---|---|---|
| | | | | | |

Поперечные профили. Улица 1

| | | |
|---|---|---|
| Fн | 0.00 | м2 |
| Fв | 3.57 | м2 |
| Fср | 0.00 | м2 |
| Fпр.об | 0.16 | м2 |
| Fк | 0.00 | м2 |

М 1:200 по вертикали
М 1:200 по горизонтали

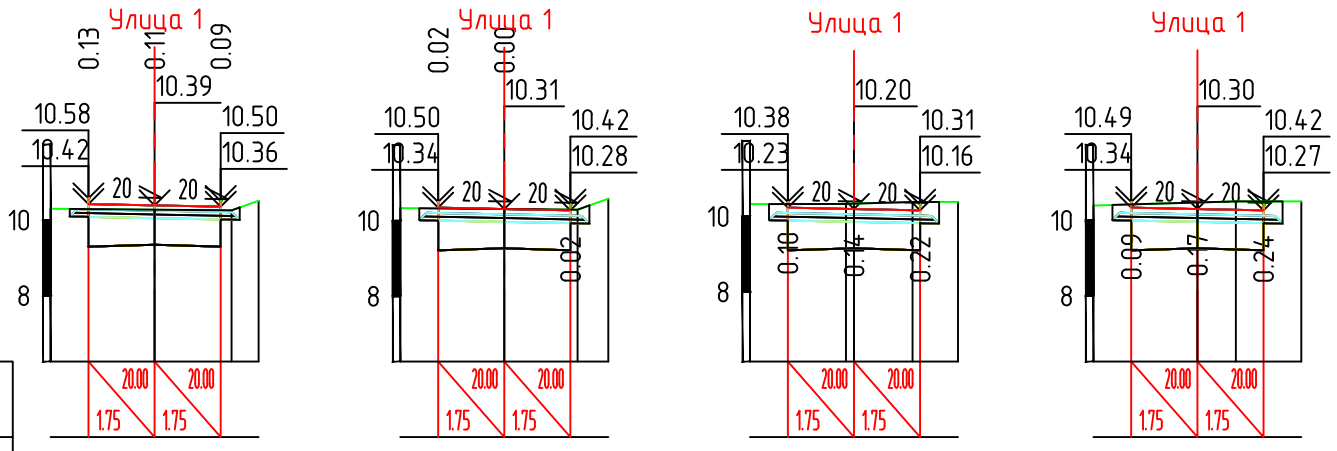


| | | ПК 3+50.00 | ПК 3+60.00 | ПК 3+75.00 | ПК 3+90.00 |
|---|---|---|---|---|---|
| Проектные данные | Уклон, о/оо; длина, м | | | | |
| | Отметка покрытия, м | 10.42 10.39 10.36 | 10.34 10.31 10.28 | 10.23 10.20 10.16 | 10.34 10.30 10.27 |
| Фактические данные | Отметка рельефа, м | 10.30 10.28 10.26 10.51 | 10.33 10.31 10.29 10.58 | 10.32 10.33 10.34 10.38 10.38 | 10.40 10.47 10.50 10.51 |
| | Расстояние, м | 2.75 2.04 0.71 | 2.75 1.94 0.81 | 2.54 1.55 1.20 | 2.75 1.02 1.73 |

| | | |
|---|---|---|
| Fн | 0.00 | м2 |
| Fв | 4.89 | м2 |
| Fср | 0.00 | м2 |
| Fпр.об | 0.16 | м2 |
| Fк | 0.00 | м2 |

М 1:200 по вертикали
М 1:200 по горизонтали

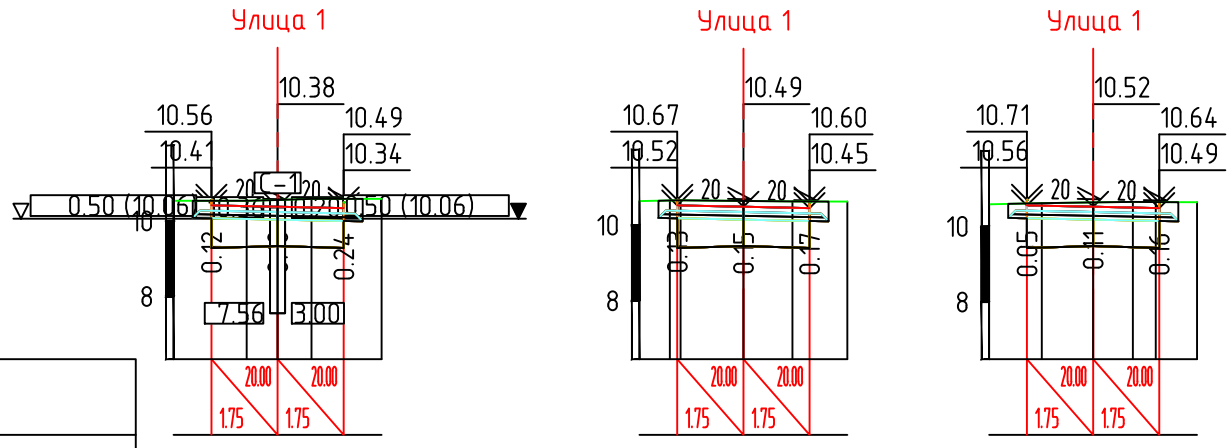


| | | ПК 4+00.00 | ПК 4+15.00 | ПК 4+25.00 |
|---|---|---|---|---|
| Проектные данные | Уклон, о/оо; длина, м | | | |
| | Отметка покрытия, м | 10.41 10.38 10.34 | 10.52 10.49 10.45 | 10.56 10.52 10.49 |
| Фактические данные | Отметка рельефа, м | 10.54 10.54 10.56 10.58 10.59 | 10.64 10.66 10.68 10.64 10.63 10.63 | 10.59 10.62 10.64 10.65 10.65 10.64 |
| | Расстояние, м | 1.93 0.82 0.90 1.85 | 0.80 1.66 1.30 1.45 | 1.39 1.36 1.05 0.60 1.09 |

| | | |
|---|---|---|
| Fн | 0.00 | м2 |
| Fв | 4.64 | м2 |
| Fср | 0.00 | м2 |
| Fпр.об | 0.16 | м2 |
| Fк | 0.00 | м2 |

М 1:200 по вертикали
М 1:200 по горизонтали

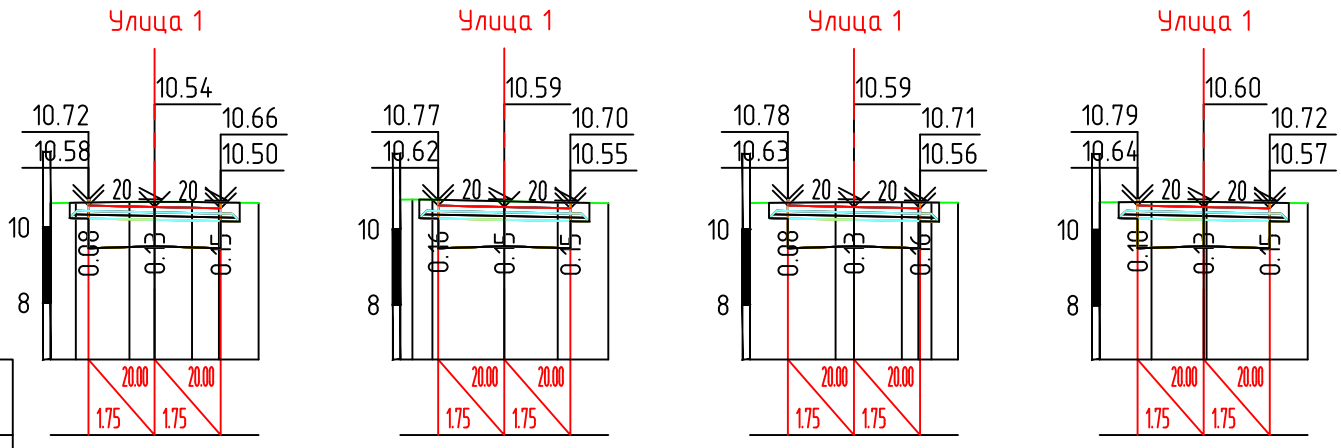


| | | ПК 4+30.00 | ПК 4+45.00 | ПК 4+50.00 | ПК 4+60.00 |
|---|---|---|---|---|---|
| Проектные данные | Уклон, о/оо; длина, м | | | | |
| | Отметка покрытия, м | 10.58 10.54 10.50 | 10.62 10.59 10.55 | 10.63 10.59 10.56 | 10.64 10.60 10.57 |
| Фактические данные | Отметка рельефа, м | 10.64 10.65 10.67 10.67 10.67 10.66 10.65 | 10.78 10.79 10.78 10.74 10.71 10.69 | 10.70 10.72 10.72 10.72 10.71 10.71 | 10.72 10.74 10.74 10.74 10.70 |
| | Расстояние, м | 0.67 1.42 0.66 0.99 0.71 1.05 | 0.53 1.90 1.41 1.34 | 2.26 0.49 1.27 0.44 0.70 | 1.37 1.38 2.68 |

Согласовано

Взам. инв. N

Подпись и дата

Инв. N подл.

| Изм. | Кол.уч. | Лист | N док. | Подпись | Дата |
|---|---|---|---|---|---|

Поперечные профили. Улица 1

Лист 43

| | | |
|---|---|---|
| Fн | 0.00 | м2 |
| Fв | 4.63 | м2 |
| Fср | 0.00 | м2 |
| Fпр.об | 0.16 | м2 |
| Fк | 0.00 | м2 |

М 1:200 по вертикали
М 1:200 по горизонтали

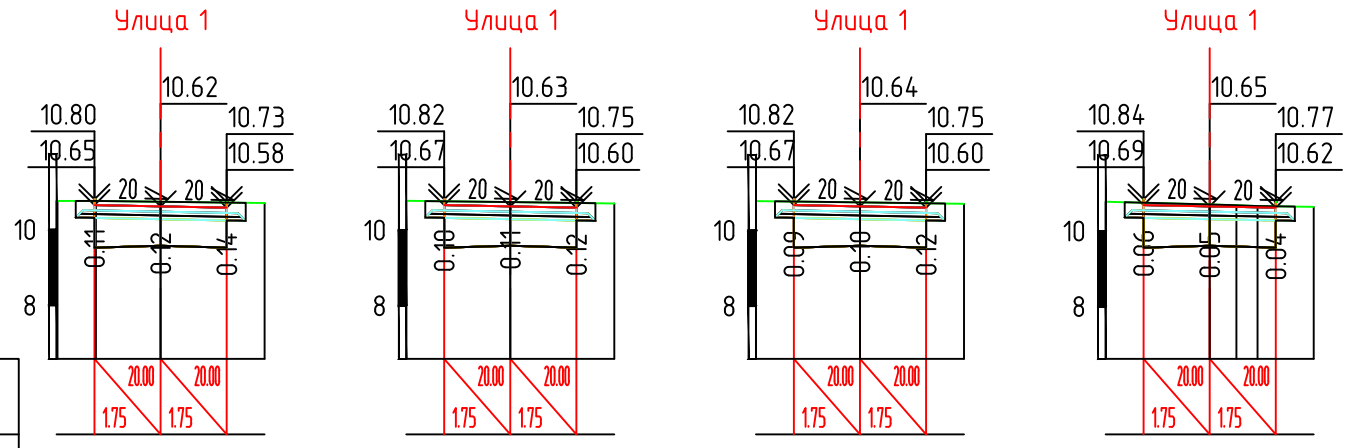


| | | ПК 4+75.00 | ПК 4+90.00 | ПК 5+00.00 | ПК 5+15.00 |
|---|---|---|---|---|---|
| Проектные данные | Уклон, о/оо; длина, м | | | | |
| | Отметка покрытия, м | 10.65 10.62 10.58 | 10.67 10.63 10.60 | 10.67 10.64 10.60 | 10.69 10.65 10.62 |
| Фактические данные | Отметка рельефа, м | 10.76 10.76 10.74 10.71 | 10.78 10.74 10.71 | 10.78 10.74 10.71 | 10.78 10.70 10.68 10.66 10.64 |
| | Расстояние, м | 1.01 1.71 2.75 | 2.75 2.75 | 2.75 2.75 | 2.75 0.71 0.56 1.48 |

| | | |
|---|---|---|
| Fн | 0.00 | м2 |
| Fв | 4.54 | м2 |
| Fср | 0.00 | м2 |
| Fпр.об | 0.16 | м2 |
| Fк | 0.00 | м2 |

М 1:200 по вертикали
М 1:200 по горизонтали

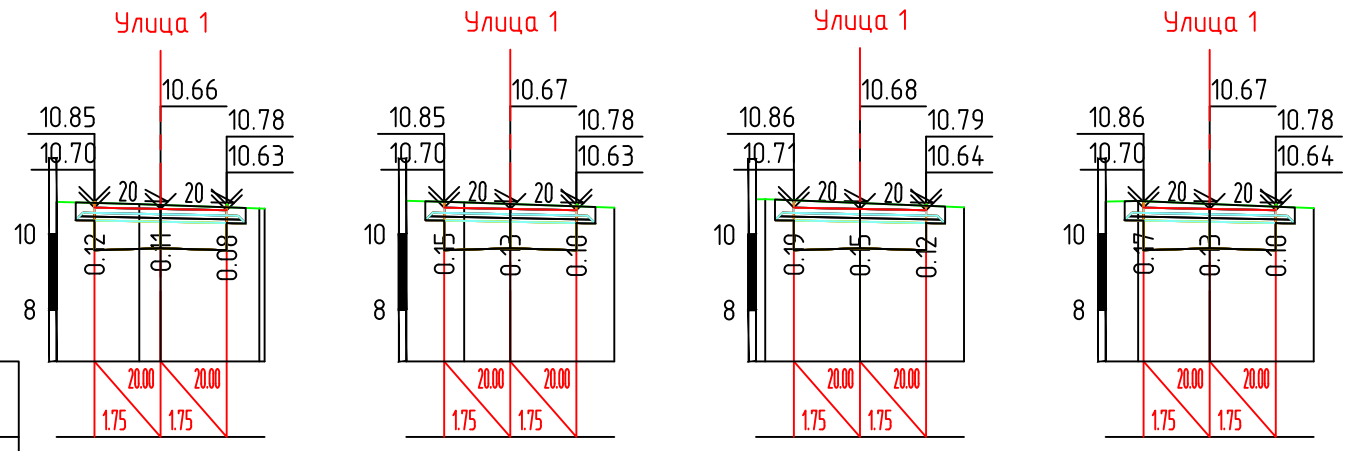


| | | ПК 5+25.00 | ПК 5+30.00 | ПК 5+45.00 | ПК 5+50.00 |
|---|---|---|---|---|---|
| Проектные данные | Уклон, о/оо; длина, м | | | | |
| | Отметка покрытия, м | 10.70 10.66 10.63 | 10.70 10.67 10.63 | 10.71 10.68 10.64 | 10.70 10.67 10.64 |
| Фактические данные | Отметка рельефа, м | 10.85 10.79 10.77 10.67 | 10.88 10.84 10.80 10.70 | 10.93 10.94 10.83 10.72 | 10.87 10.88 10.80 10.69 |
| | Расстояние, м | 2.19 0.56 2.61 | 1.53 1.22 2.75 | 2.51 2.75 | 0.86 1.89 2.75 |

| | | |
|---|---|---|
| Fн | 0.00 | м2 |
| Fв | 4.40 | м2 |
| Fср | 0.00 | м2 |
| Fпр.об | 0.16 | м2 |
| Fк | 0.00 | м2 |

М 1:200 по вертикали
М 1:200 по горизонтали

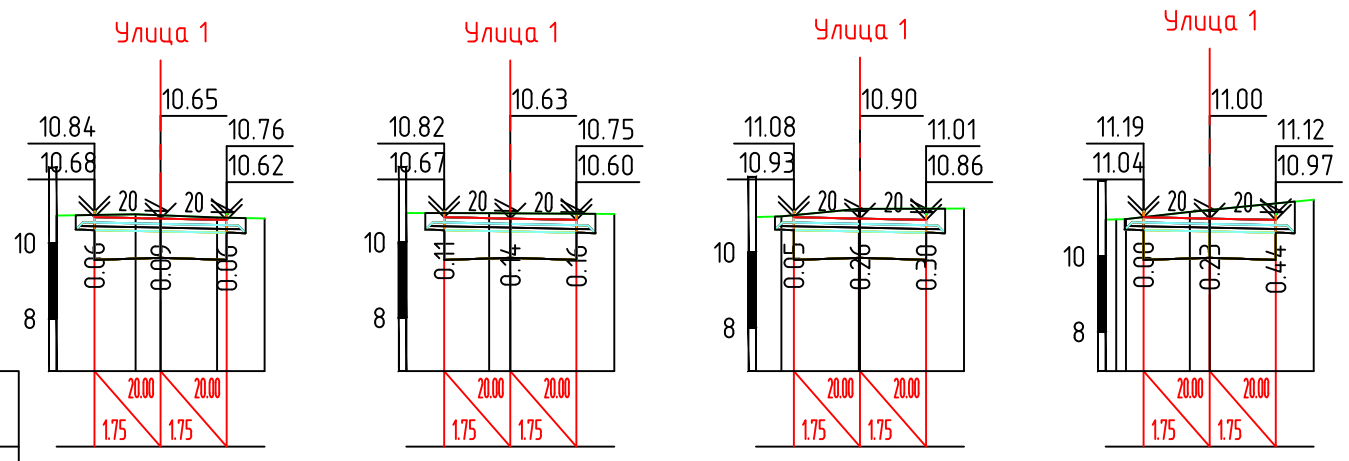


| | | ПК 5+60.00 | ПК 5+75.00 | ПК 5+90.00 | ПК 6+00.00 |
|---|---|---|---|---|---|
| Проектные данные | Уклон, о/оо; длина, м | | | | |
| | Отметка покрытия, м | 10.68 10.65 10.62 | 10.67 10.63 10.60 | 10.93 10.90 10.86 | 11.04 11.00 10.97 |
| Фактические данные | Отметка рельефа, м | 10.73 10.76 10.74 10.68 10.65 | 10.78 10.77 10.77 10.75 | 10.94 10.95 11.15 11.15 11.16 | 11.18 11.23 11.50 |
| | Расстояние, м | 2.09 0.66 1.49 1.26 | 2.19 0.56 2.75 | 0.67 2.05 2.75 | 1.69 0.52 2.75 |

Согласовано

Взам. инв. N

Подпись и дата

Инв. N подл.

| Изм. | Кол.уч. | Лист | N док. | Подпись | Дата |
|---|---|---|---|---|---|

Поперечные профили. Улица 1

Лист 44

| Инв. N подл. | Подпись и дата | Взам. инв. N |
|---|---|---|
| | | |

Согласовано

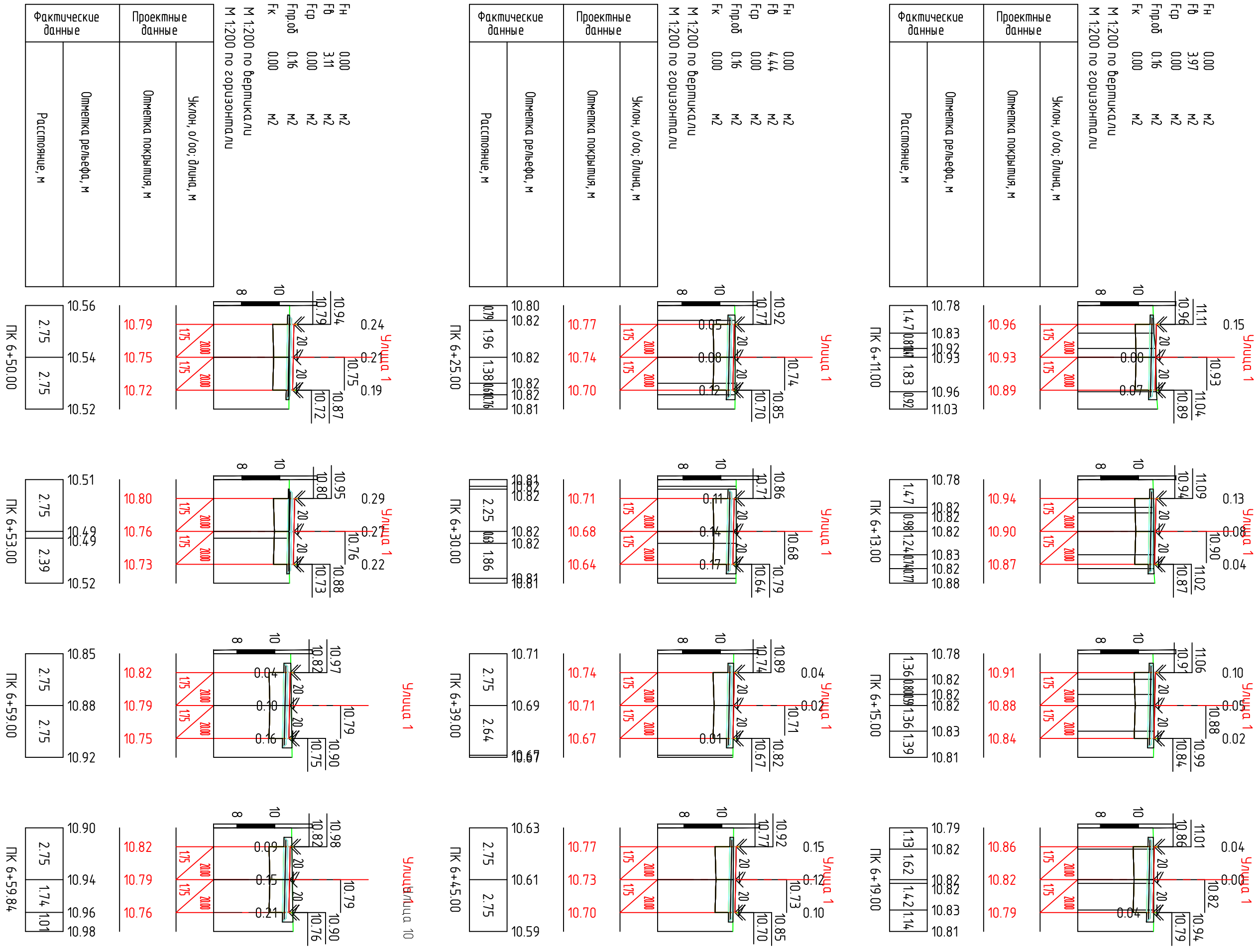


| Изм. | Кол.уч. | Лист | N док. | Подпись | Дата |
|---|---|---|---|---|---|
| | | | | | |

Поперечные профили. Улица 1

Лист 45

Улица 1

Улица 1

Улица 10

Улица 10

| | | |
|---|---|---|
| Fн | 0.00 | м2 |
| Fв | 4.79 | м2 |
| Fср | 0.00 | м2 |
| Fпр.об | 0.16 | м2 |
| Fк | 0.00 | м2 |

М 1:200 по вертикали

М 1:200 по горизонтали

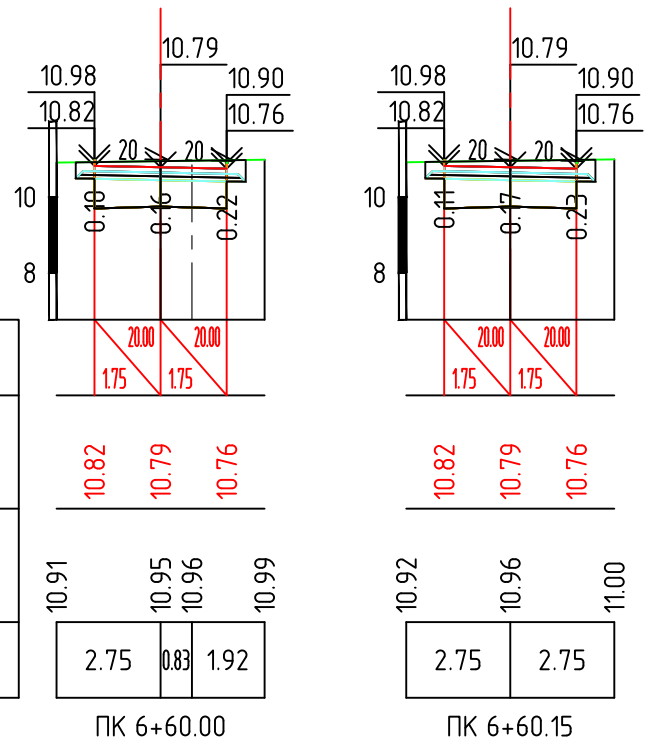


| | | |
|---|---|---|
| Проектные данные | Уклон, о/оо; длина, м | |
| | Отметка покрытия, м | |
| Фактические данные | Отметка рельефа, м | |
| | Расстояние, м | |

Согласовано

Взам. инв. N

Подпись и дата

Инв. N подл.

| Изм. | Кол.уч. | Лист | N док. | Подпись | Дата |
|---|---|---|---|---|---|

Поперечные профили. Улица 1

Лист 46

| | | |
|---|---|---|
| Fн | 0.00 | м2 |
| Fв | 4.74 | м2 |
| Fср | 0.00 | м2 |
| Fпр.об | 0.16 | м2 |
| Fк | 0.00 | м2 |

М 1:200 по вертикали
М 1:200 по горизонтали

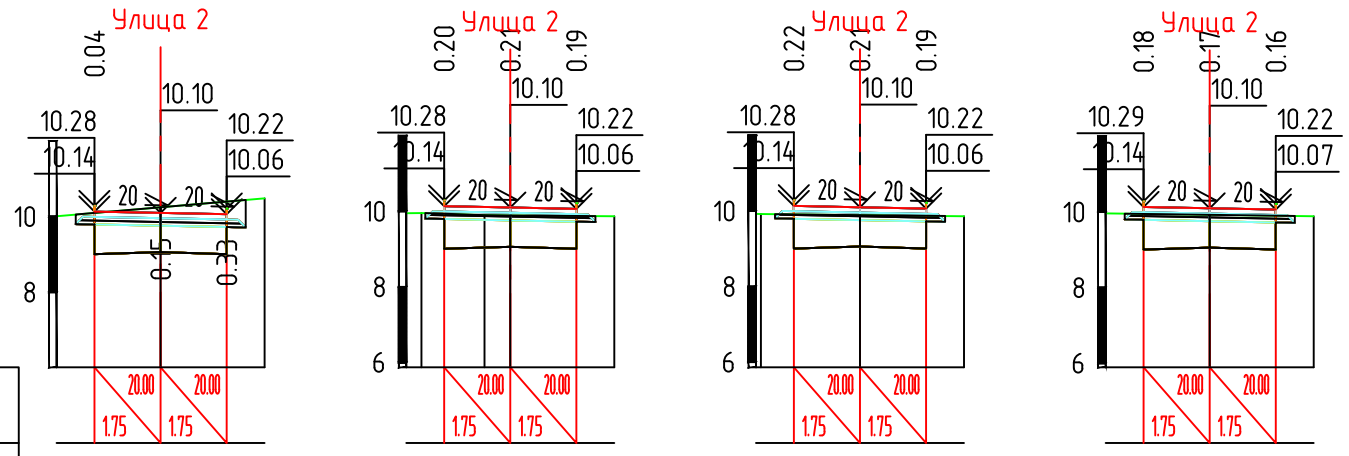


| | | ПК 0+00.00 | ПК 0+15.00 | ПК 0+25.00 | ПК 0+30.00 |
|---|---|---|---|---|---|
| Проектные данные | Уклон, о/оо; длина, м | | | | |
| | Отметка покрытия, м | 10.14 10.10 10.06 | 10.14 10.10 10.06 | 10.14 10.10 10.06 | 10.14 10.10 10.07 |
| Фактические данные | Отметка рельефа, м | 10.01 10.25 10.48 | 9.95 9.96 9.90 9.89 9.87 | 9.92 9.92 9.89 9.86 | 9.97 9.93 9.89 |
| | Расстояние, м | 2.75 2.75 | 0.40 1.67 0.68 2.75 | 2.62 2.75 | 2.75 2.75 |

| | | |
|---|---|---|
| Fн | 0.00 | м2 |
| Fв | 4.52 | м2 |
| Fср | 0.00 | м2 |
| Fпр.об | 0.16 | м2 |
| Fк | 0.00 | м2 |

М 1:200 по вертикали
М 1:200 по горизонтали

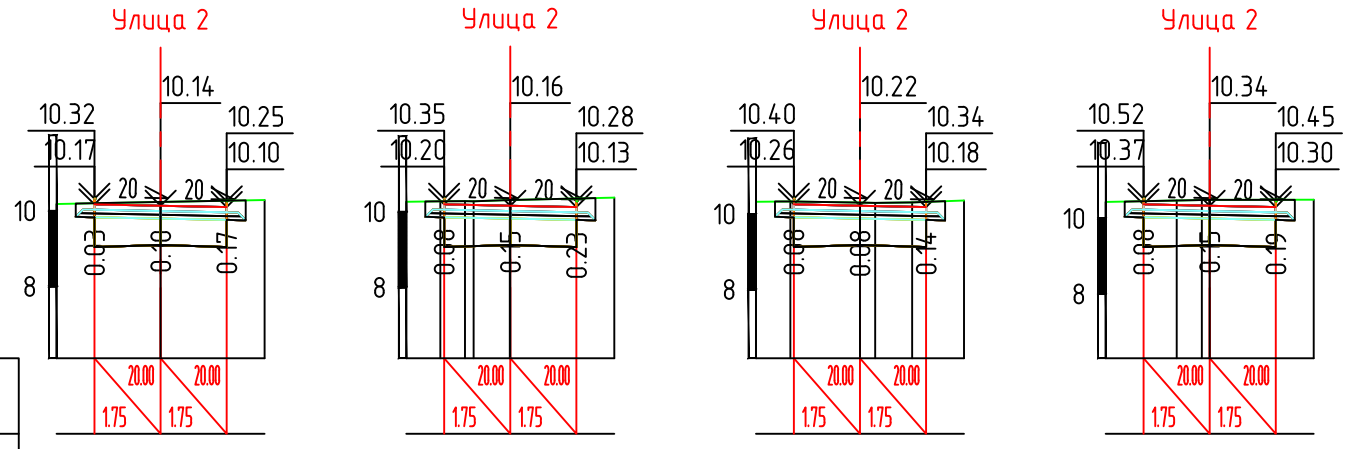


| | | ПК 0+39.00 | ПК 0+45.00 | ПК 0+50.00 | ПК 0+60.00 |
|---|---|---|---|---|---|
| Проектные данные | Уклон, о/оо; длина, м | | | | |
| | Отметка покрытия, м | 10.17 10.14 10.10 | 10.20 10.16 10.13 | 10.26 10.22 10.18 | 10.37 10.34 10.30 |
| Фактические данные | Отметка рельефа, м | 10.18 10.23 10.29 | 10.27 10.28 10.28 10.28 10.31 10.31 10.37 | 10.33 10.33 10.30 10.30 10.31 10.36 | 10.43 10.47 10.49 10.49 10.49 |
| | Расстояние, м | 2.75 2.75 | 0.90 0.65 0.96 2.75 | 0.91 1.84 0.40 0.98 1.37 | 1.88 0.67 2.75 |

| | | |
|---|---|---|
| Fн | 0.00 | м2 |
| Fв | 4.63 | м2 |
| Fср | 0.00 | м2 |
| Fпр.об | 0.16 | м2 |
| Fк | 0.00 | м2 |

М 1:200 по вертикали
М 1:200 по горизонтали

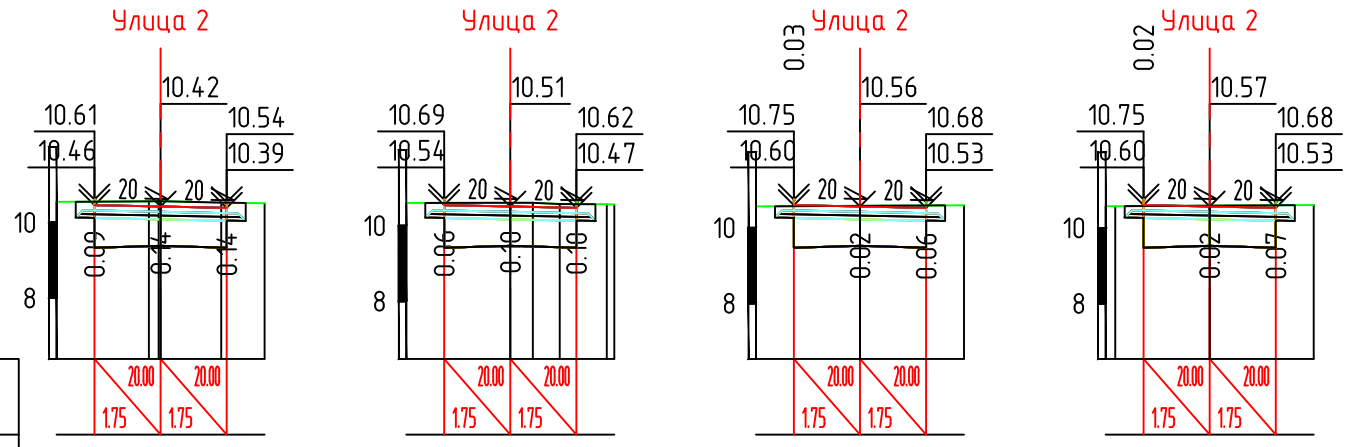


| | | ПК 0+75.00 | ПК 0+90.00 | ПК 1+00.00 | ПК 1+00.73 |
|---|---|---|---|---|---|
| Проектные данные | Уклон, о/оо; длина, м | | | | |
| | Отметка покрытия, м | 10.46 10.42 10.39 | 10.54 10.51 10.47 | 10.60 10.56 10.53 | 10.60 10.57 10.53 |
| Фактические данные | Отметка рельефа, м | 10.55 10.56 10.56 10.53 10.51 | 10.60 10.60 10.60 10.57 10.58 10.58 | 10.56 10.58 10.60 | 10.57 10.57 10.59 10.61 |
| | Расстояние, м | 2.44 1.61 1.14 | 2.75 0.60 0.71 1.25 | 2.75 2.75 | 2.50 2.75 |

Согласовано

Взам. инв. N

Подпись и дата

Инв. N подл.

| Изм | Кол.уч | Лист | N док | Подпись | Дата |
|---|---|---|---|---|---|
| Разработал | | Лихоткина | | | 03.22 |
| Н. контр. | | Рогожкин | | | 03.22 |
| ГИП | | Чепик | | | 03.22 |

3/03/2022-АД

«Капитальный ремонт улично-дорожной сети с устройством ливневой канализации СНТ «Октябрьское»

| Стадия | Лист | Листов |
|---|---|---|
| Р | 47 | 6 |

Поперечные профили. Улица 2

диар проект

| | | |
|---|---|---|
| Fн | 0.00 | м2 |
| Fв | 3.96 | м2 |
| Fср | 0.00 | м2 |
| Fпр.об | 0.08 | м2 |
| Fк | 0.00 | м2 |

М 1:200 по вертикали
М 1:200 по горизонтали

| | | ПК 1+00.74 | ПК 1+02.96 | ПК 1+02.96 | ПК 1+07.46 |
|---|---|---|---|---|---|
| Проектные данные | Уклон, о/оо; длина, м | | | | |
| | Отметка покрытия, м | 10.60 10.57 10.53 | 10.61 10.58 10.54 | 10.61 10.58 10.54 | 10.64 10.60 10.57 10.59 |
| Фактические данные | Отметка рельефа, м | 10.57 10.57 10.59 10.61 | 10.62 10.62 10.62 10.64 | 10.62 10.62 10.62 10.64 | 10.73 10.74 10.69 10.70 10.71 10.66 |
| | Расстояние, м | 2.49 2.75 | 2.75 0.90 1.85 | 2.75 0.90 1.85 | 0.82 1.54 0.59 2.16 |

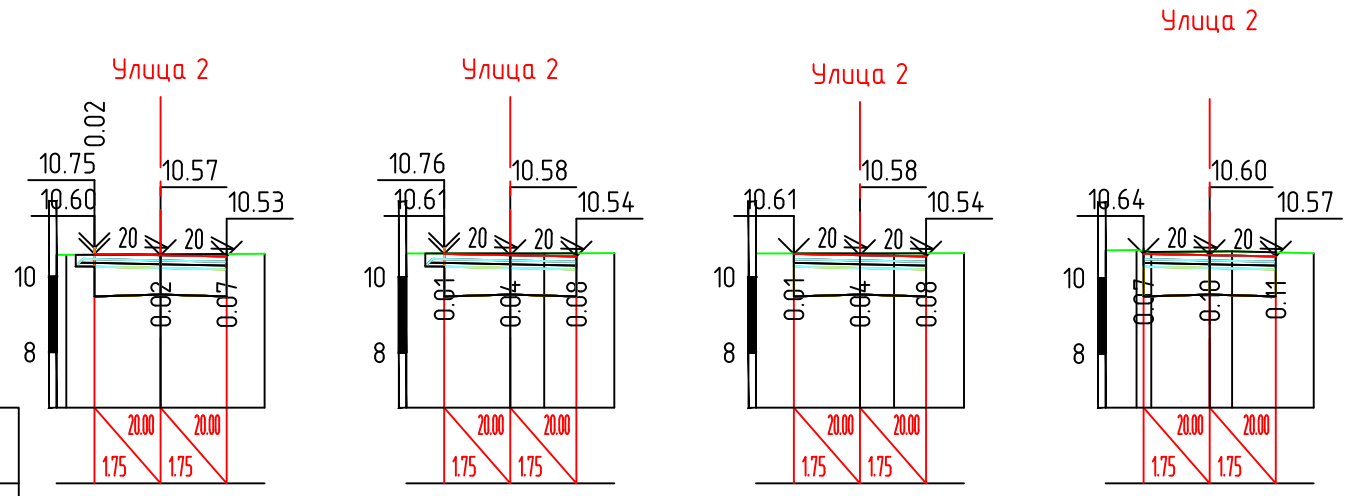


| | | ПК 1+07.46 | ПК 1+09.82 | ПК 1+09.82 | ПК 1+14.18 |
|---|---|---|---|---|---|
| Проектные данные | Уклон, о/оо; длина, м | | | | |
| | Отметка покрытия, м | 10.64 10.60 10.57 10.59 | 10.64 10.65 10.62 10.58 | 10.64 10.65 10.62 10.58 | 10.67 10.63 10.60 |
| Фактические данные | Отметка рельефа, м | 10.73 10.74 10.69 10.70 10.71 10.66 | 10.66 10.70 10.63 10.65 10.66 10.66 | 10.66 10.70 10.63 10.65 10.66 10.66 | 10.53 10.49 10.49 10.49 10.49 |
| | Расстояние, м | 0.81 1.55 0.60 2.15 | 0.52 1.85 1.20 1.55 | 0.52 1.85 1.20 1.55 | 2.15 0.60 1.33 1.42 |

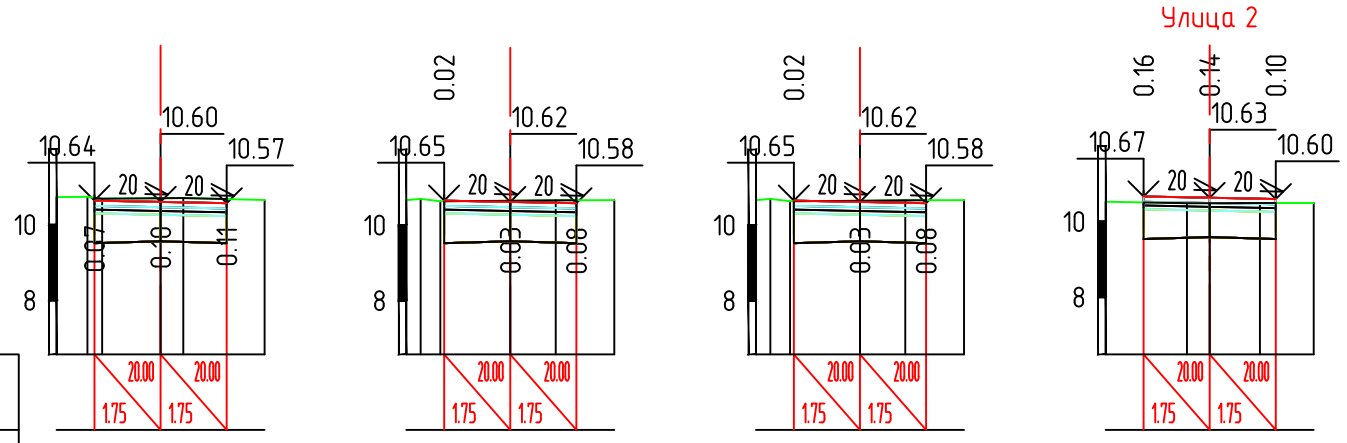


| | | ПК 1+14.19 | ПК 1+15.00 | ПК 1+16.69 | ПК 1+16.69 |
|---|---|---|---|---|---|
| Проектные данные | Уклон, о/оо; длина, м | | | | |
| | Отметка покрытия, м | 10.67 10.63 10.60 | 10.67 10.64 10.60 | 10.68 10.64 10.61 | 10.68 10.64 10.61 |
| Фактические данные | Отметка рельефа, м | 10.53 10.49 10.49 10.49 10.49 | 10.50 10.46 10.46 10.46 10.46 10.50 | 10.54 10.43 10.43 10.55 | 10.54 10.43 10.43 10.55 |
| | Расстояние, м | 2.15 0.60 1.33 1.42 | 2.52 0.96 1.08 0.70 | 2.75 2.28 | 2.75 2.28 |

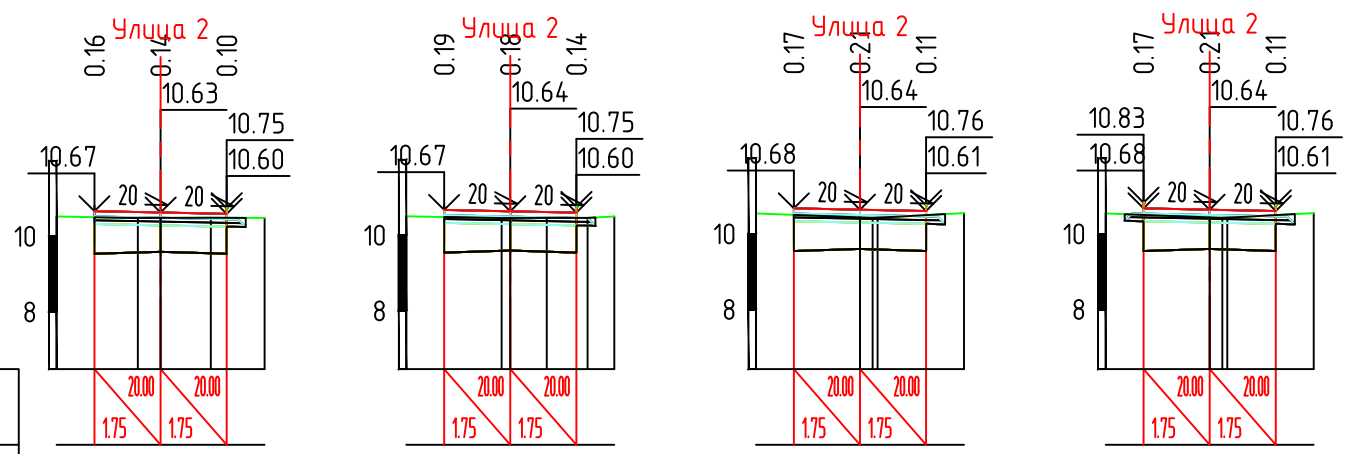


Согласовано

Взам. инв. N

Подпись и дата

Инв. N подл.

| Изм. | Кол.уч. | Лист | N док. | Подпись | Дата |
|---|---|---|---|---|---|

Поперечные профили. Улица 2

Лист 48

| | | |
|---|---|---|
| Fн | 0.00 | м2 |
| Fв | 4.29 | м2 |
| Fср | 0.00 | м2 |
| Fпр.об | 0.16 | м2 |
| Fк | 0.00 | м2 |

М 1:200 по вертикали
М 1:200 по горизонтали

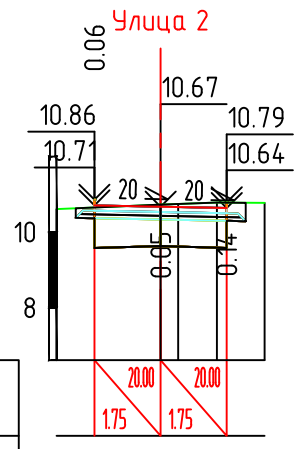


| | | | | |
|---|---|---|---|---|
| Проектные данные | Уклон, о/оо; длина, м | | | |
| | Отметка покрытия, м | 10.71 | 10.67 | 10.64 |
| Фактические данные | Отметка рельефа, м | 10.61 | 10.73 10.75 | 10.78 10.77 |
| | Расстояние, м | 2.75 | 0.47 1.02 | 1.26 |

ПК 1+25.00

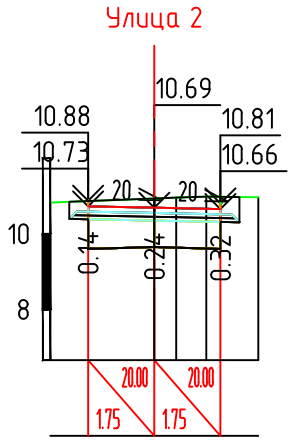


| | | | | |
|---|---|---|---|---|
| Проектные данные | Уклон, о/оо; длина, м | | | |
| | Отметка покрытия, м | 10.73 | 10.69 | 10.66 |
| Фактические данные | Отметка рельефа, м | 10.83 | 10.94 10.96 | 10.98 10.97 |
| | Расстояние, м | 2.75 | 0.58 0.79 | 1.37 |

ПК 1+30.00

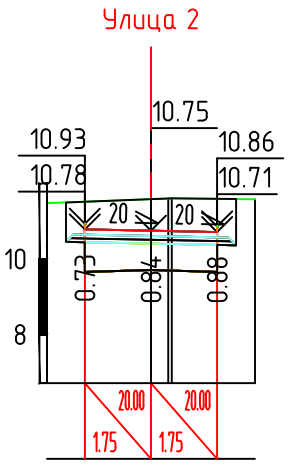


| | | | | |
|---|---|---|---|---|
| Проектные данные | Уклон, о/оо; длина, м | | | |
| | Отметка покрытия, м | 10.78 | 10.75 | 10.71 |
| Фактические данные | Отметка рельефа, м | 11.48 | 11.58 11.60 | 11.58 |
| | Расстояние, м | 2.75 | 0.46 | 2.20 |

ПК 1+45.00

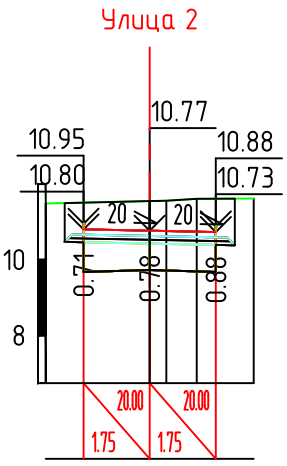


| | | | | |
|---|---|---|---|---|
| Проектные данные | Уклон, о/оо; длина, м | | | |
| | Отметка покрытия, м | 10.80 | 10.77 | 10.73 |
| Фактические данные | Отметка рельефа, м | 11.49 | 11.55 11.56 | 11.61 11.62 |
| | Расстояние, м | 2.75 | 0.44 0.80 | 1.50 |

ПК 1+50.00

| | | |
|---|---|---|
| Fн | 0.00 | м2 |
| Fв | 5.53 | м2 |
| Fср | 0.00 | м2 |
| Fпр.об | 0.16 | м2 |
| Fк | 0.00 | м2 |

М 1:200 по вертикали
М 1:200 по горизонтали

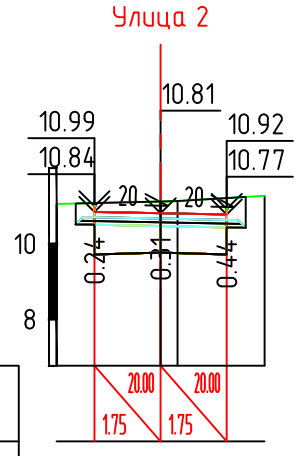


| | | | | |
|---|---|---|---|---|
| Проектные данные | Уклон, о/оо; длина, м | | | |
| | Отметка покрытия, м | 10.84 | 10.81 | 10.77 |
| Фактические данные | Отметка рельефа, м | 11.05 | 11.12 11.13 | 11.27 |
| | Расстояние, м | 2.75 | 0.45 | 2.30 |

ПК 1+60.00

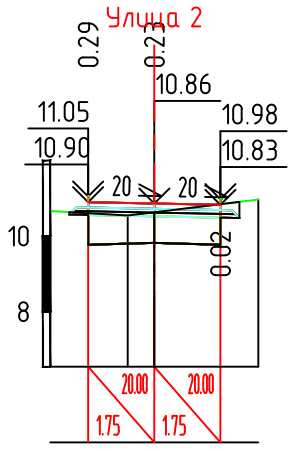


| | | | | |
|---|---|---|---|---|
| Проектные данные | Уклон, о/оо; длина, м | | | |
| | Отметка покрытия, м | 10.90 | 10.86 | 10.83 |
| Фактические данные | Отметка рельефа, м | 10.66 | 10.54 10.63 | 10.97 |
| | Расстояние, м | 2.05 | 0.70 | 2.75 |

ПК 1+75.00

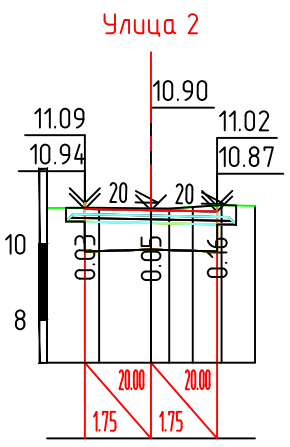


| | | | | |
|---|---|---|---|---|
| Проектные данные | Уклон, о/оо; длина, м | | | |
| | Отметка покрытия, м | 10.94 | 10.90 | 10.87 |
| Фактические данные | Отметка рельефа, м | 10.96 | 10.96 | 10.95 10.94 10.99 11.04 11.01 |
| | Расстояние, м | 1.38 | 1.37 0.48 0.62 | 0.76 0.88 |

ПК 1+85.00

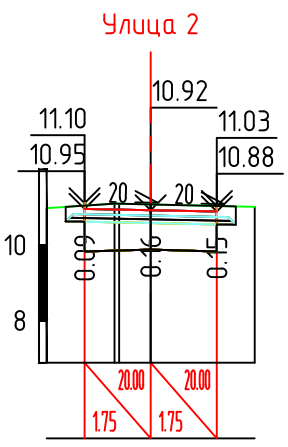


| | | | | |
|---|---|---|---|---|
| Проектные данные | Уклон, о/оо; длина, м | | | |
| | Отметка покрытия, м | 10.95 | 10.92 | 10.88 |
| Фактические данные | Отметка рельефа, м | 10.97 | 11.09 11.07 | 11.01 |
| | Расстояние, м | 1.79 | 0.83 | 2.75 |

ПК 1+90.00

| | | |
|---|---|---|
| Fн | 0.00 | м2 |
| Fв | 4.56 | м2 |
| Fср | 0.00 | м2 |
| Fпр.об | 0.16 | м2 |
| Fк | 0.00 | м2 |

М 1:200 по вертикали
М 1:200 по горизонтали

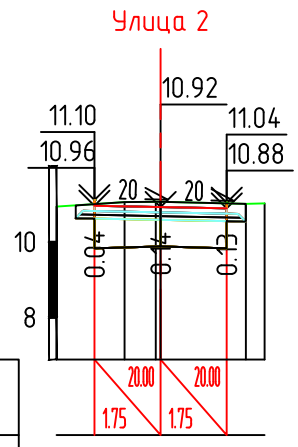


| | | | | |
|---|---|---|---|---|
| Проектные данные | Уклон, о/оо; длина, м | | | |
| | Отметка покрытия, м | 10.96 | 10.92 | 10.88 |
| Фактические данные | Отметка рельефа, м | 10.93 | 11.05 11.06 | 11.09 11.02 |
| | Расстояние, м | 1.80 | 0.82 | 2.26 0.49 |

ПК 2+00.00

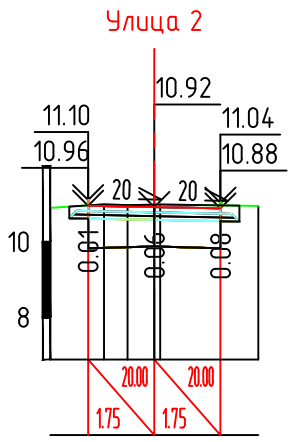


| | | | | |
|---|---|---|---|---|
| Проектные данные | Уклон, о/оо; длина, м | | | |
| | Отметка покрытия, м | 10.96 | 10.92 | 10.88 |
| Фактические данные | Отметка рельефа, м | 10.90 | 10.99 10.97 10.98 | 10.99 10.95 |
| | Расстояние, м | 1.42 | 0.62 0.70 | 2.59 |

ПК 2+15.00

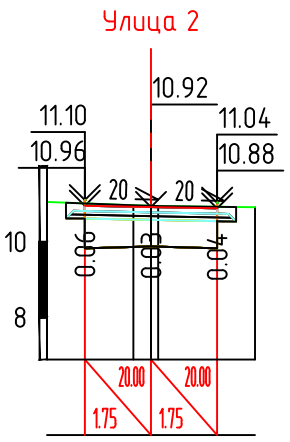


| | | | | |
|---|---|---|---|---|
| Проектные данные | Уклон, о/оо; длина, м | | | |
| | Отметка покрытия, м | 10.96 | 10.92 | 10.88 |
| Фактические данные | Отметка рельефа, м | 11.05 | 10.96 10.95 | 10.91 |
| | Расстояние, м | 2.28 | 0.47 | 2.56 |

ПК 2+25.00

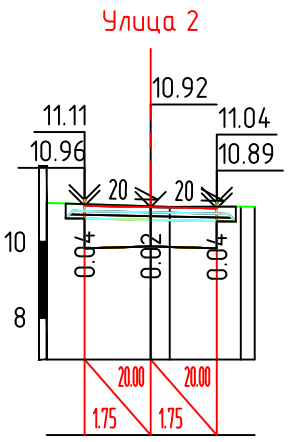


| | | | | |
|---|---|---|---|---|
| Проектные данные | Уклон, о/оо; длина, м | | | |
| | Отметка покрытия, м | 10.96 | 10.92 | 10.89 |
| Фактические данные | Отметка рельефа, м | 11.03 | 10.94 10.92 | 10.93 10.93 |
| | Расстояние, м | 2.75 | 0.50 | 1.88 |

ПК 2+30.00

Согласовано

Взам. инв. N

Подпись и дата

Инв. N подл.

| Изм. | Кол.уч. | Лист | N док. | Подпись | Дата |
|---|---|---|---|---|---|

Поперечные профили. Улица 2

Лист 49

| | | |
|---|---|---|
| Fн | 0.00 | м2 |
| Fв | 4.28 | м2 |
| Fср | 0.00 | м2 |
| Fпр.об | 0.16 | м2 |
| Fк | 0.00 | м2 |

М 1:200 по вертикали
М 1:200 по горизонтали

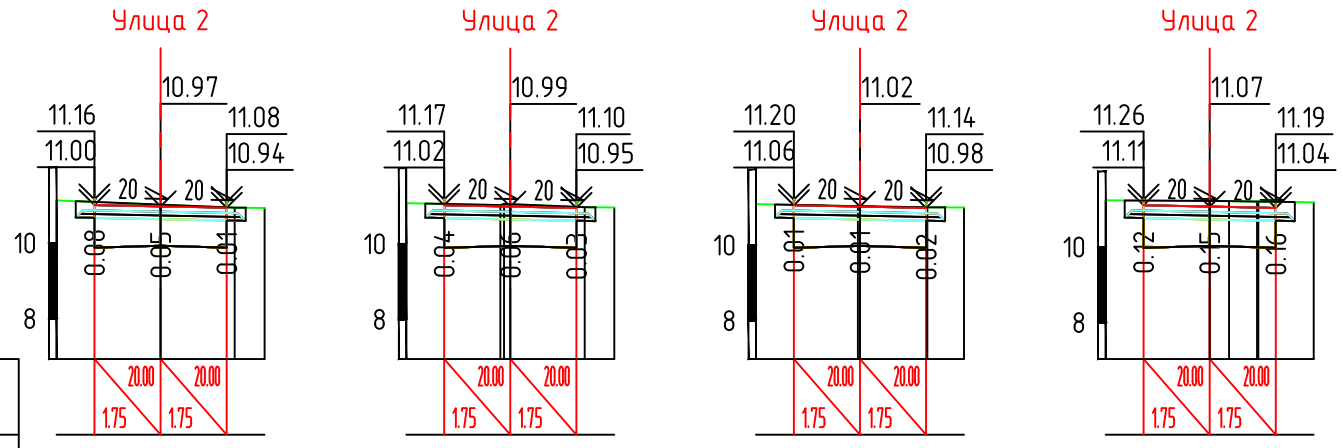


| | | ПК 2+45.00 | ПК 2+50.00 | ПК 2+60.00 | ПК 2+75.00 |
|---|---|---|---|---|---|
| Проектные данные | Уклон, о/оо; длина, м | | | | |
| | Отметка покрытия, м | 11.00 10.97 10.94 | 11.02 10.99 10.95 | 11.06 11.02 10.98 | 11.11 11.07 11.04 |
| Фактические данные | Отметка рельефа, м | 11.13 11.02 10.94 10.93 | 11.08 11.03 11.05 10.97 10.96 | 11.08 11.03 11.03 11.00 10.99 | 11.24 11.22 11.21 11.20 11.20 11.18 |
| | Расстояние, м | 2.75 1.96 0.79 | 2.49 1.97 0.78 | 2.70 1.78 0.97 | 2.75 0.51 0.74 1.46 |

| | | |
|---|---|---|
| Fн | 0.00 | м2 |
| Fв | 4.81 | м2 |
| Fср | 0.00 | м2 |
| Fпр.об | 0.16 | м2 |
| Fк | 0.00 | м2 |

М 1:200 по вертикали
М 1:200 по горизонтали

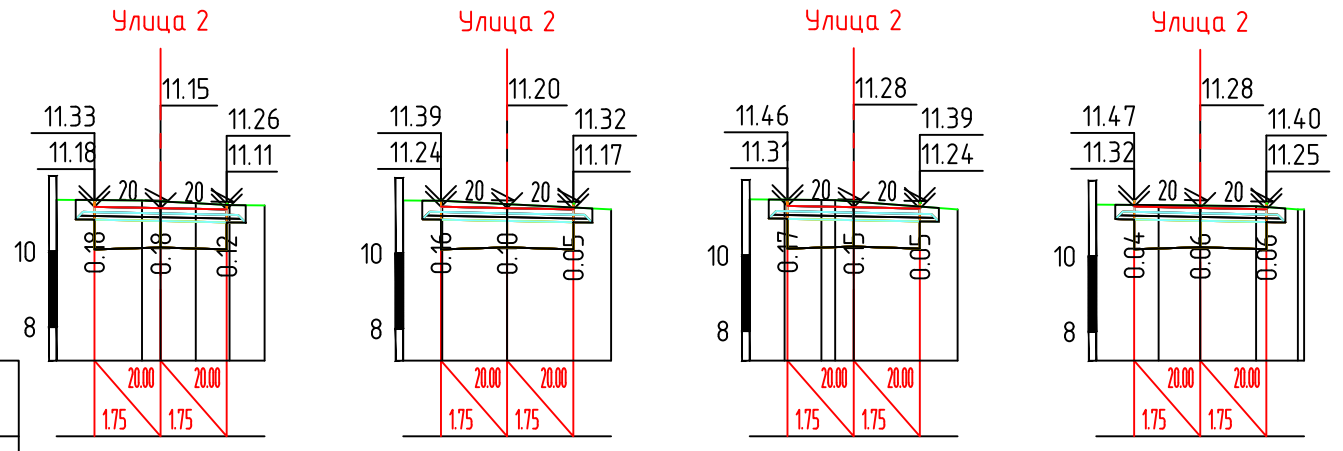


| | | ПК 2+90.00 | ПК 3+00.00 | ПК 3+15.00 | ПК 3+25.00 |
|---|---|---|---|---|---|
| Проектные данные | Уклон, о/оо; длина, м | | | | |
| | Отметка покрытия, м | 11.18 11.15 11.11 | 11.24 11.20 11.17 | 11.31 11.28 11.24 | 11.32 11.28 11.25 |
| Фактические данные | Отметка рельефа, м | 11.37 11.35 11.33 11.28 11.23 11.22 | 11.40 11.39 11.31 11.16 | 11.49 11.48 11.47 11.43 11.22 | 11.37 11.36 11.34 11.33 11.24 |
| | Расстояние, м | 2.26 0.49 0.93 0.89 0.93 | 1.03 1.72 2.75 | 0.92 0.97 0.49 2.75 | 1.65 1.10 1.48 1.10 |

| | | |
|---|---|---|
| Fн | 0.00 | м2 |
| Fв | 4.06 | м2 |
| Fср | 0.00 | м2 |
| Fпр.об | 0.16 | м2 |
| Fк | 0.00 | м2 |

М 1:200 по вертикали
М 1:200 по горизонтали

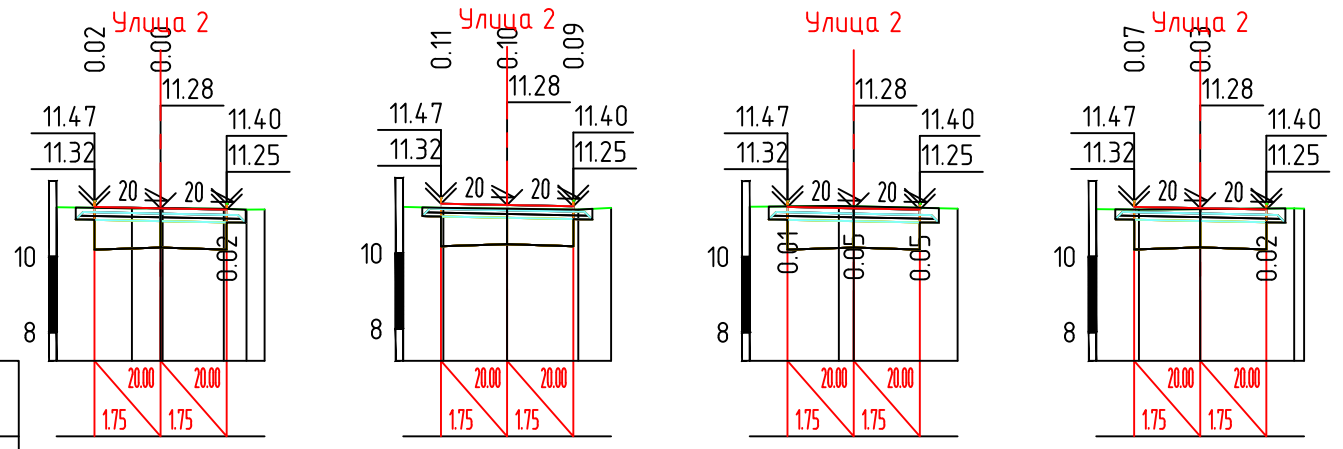


| | | ПК 3+30.00 | ПК 3+45.00 | ПК 3+50.00 | ПК 3+60.00 |
|---|---|---|---|---|---|
| Проектные данные | Уклон, о/оо; длина, м | | | | |
| | Отметка покрытия, м | 11.32 11.28 11.25 | 11.32 11.28 11.25 | 11.32 11.28 11.25 | 11.32 11.28 11.25 |
| Фактические данные | Отметка рельефа, м | 11.31 11.28 11.28 11.28 11.26 11.25 11.25 | 11.23 11.21 11.18 11.16 11.21 | 11.32 11.34 11.33 11.27 | 11.26 11.25 11.26 11.29 11.27 |
| | Расстояние, м | 1.99 0.76 1.62 0.60 0.40 | 1.06 1.69 1.88 0.87 | 2.36 2.75 | 1.13 1.62 2.49 |

Согласовано

Взам. инв. N

Подпись и дата

Инв. N подл.

| Изм. | Кол.уч. | Лист | N док. | Подпись | Дата |
|---|---|---|---|---|---|

Поперечные профили. Улица 2

Лист 50

| | | |
|---|---|---|
| Fн | 0.00 | м2 |
| Fв | 3.93 | м2 |
| Fср | 0.00 | м2 |
| Fпр.об | 0.16 | м2 |
| Fк | 0.00 | м2 |

М 1:200 по вертикали
М 1:200 по горизонтали

| | | ПК 3+75.00 | ПК 3+90.00 | ПК 4+00.00 | ПК 4+15.00 |
|---|---|---|---|---|---|
| Проектные данные | Уклон, о/оо; длина, м | 20.00 / 1.75 | 20.00 / 1.75 | 20.00 / 1.75 | 20.00 / 1.75 |
| | Отметка покрытия, м | 11.32 11.29 11.25 | 11.32 11.29 11.25 | 11.34 11.31 11.27 | 11.37 11.33 11.30 |
| Фактические данные | Отметка рельефа, м | 11.39 11.29 11.25 11.24 11.22 11.20 | 11.43 11.41 11.41 11.41 11.21 | 11.64 11.41 11.18 | 11.60 11.35 11.19 11.22 |
| | Расстояние, м | 2.49 1.18 1.20 | 0.47 2.28 2.41 | 2.75 2.71 | 2.75 1.73 1.02 |

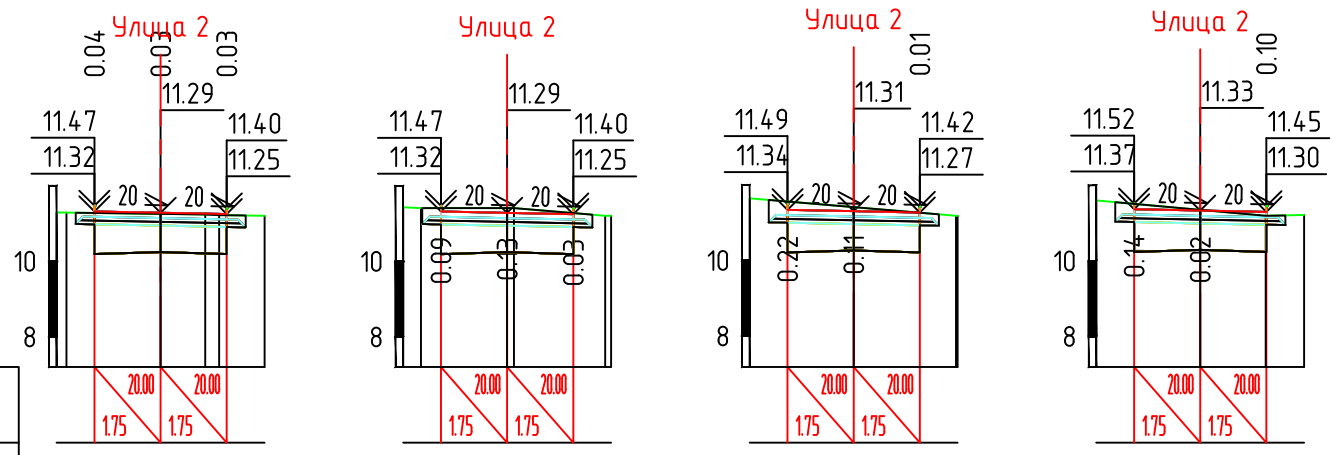


| | | | | | |
|---|---|---|---|---|---|
| Fн | 0.00 | м2 | | | |
| Fв | 4.02 | м2 | | | |
| Fср | 0.00 | м2 | | | |
| Fпр.об | 0.16 | м2 | | | |
| Fк | 0.00 | м2 | | | |

М 1:200 по вертикали
М 1:200 по горизонтали

| | | ПК 4+25.00 | ПК 4+30.00 | ПК 4+45.00 | ПК 4+50.00 |
|---|---|---|---|---|---|
| Проектные данные | Уклон, о/оо; длина, м | 20.00 / 1.75 | 20.00 / 1.75 | 20.00 / 1.75 | 20.00 / 1.75 |
| | Отметка покрытия, м | 11.39 11.35 11.32 | 11.39 11.35 11.32 | 11.30 11.26 11.23 | 11.26 11.23 11.19 |
| Фактические данные | Отметка рельефа, м | 11.67 11.62 11.33 11.30 11.23 11.23 11.23 | 11.98 11.51 11.50 11.33 11.28 | 11.64 11.53 11.34 11.29 11.23 11.22 | 11.60 11.31 11.31 11.30 11.24 11.24 |
| | Расстояние, м | 0.54 1.43 0.79 1.89 0.48 | 2.46 1.37 1.28 | 0.99 1.76 0.61 1.46 0.48 | 2.61 1.05 1.25 0.45 |

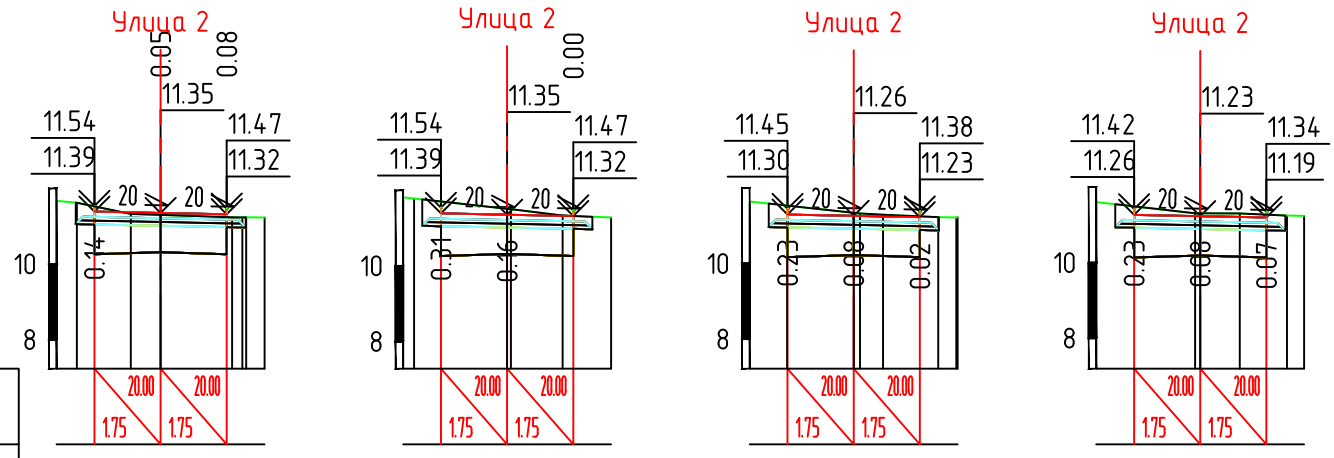


| | | | | | |
|---|---|---|---|---|---|
| Fн | 0.00 | м2 | | | |
| Fв | 4.36 | м2 | | | |
| Fср | 0.00 | м2 | | | |
| Fпр.об | 0.16 | м2 | | | |
| Fк | 0.00 | м2 | | | |

М 1:200 по вертикали
М 1:200 по горизонтали

| | | ПК 4+60.00 | ПК 4+75.00 | ПК 4+90.00 |
|---|---|---|---|---|
| Проектные данные | Уклон, о/оо; длина, м | 20.00 / 1.75 | 20.00 / 1.75 | 20.00 / 1.75 |
| | Отметка покрытия, м | 11.20 11.16 11.13 | 11.10 11.07 11.03 | 11.01 10.97 10.94 |
| Фактические данные | Отметка рельефа, м | 11.40 11.20 11.20 11.20 11.23 11.22 11.22 | 11.18 11.25 11.22 11.21 11.20 11.19 11.19 | 11.15 11.12 11.10 11.10 |
| | Расстояние, м | 1.83 0.92 1.27 0.73 0.46 | 1.83 0.92 0.78 1.50 | 2.75 2.43 |

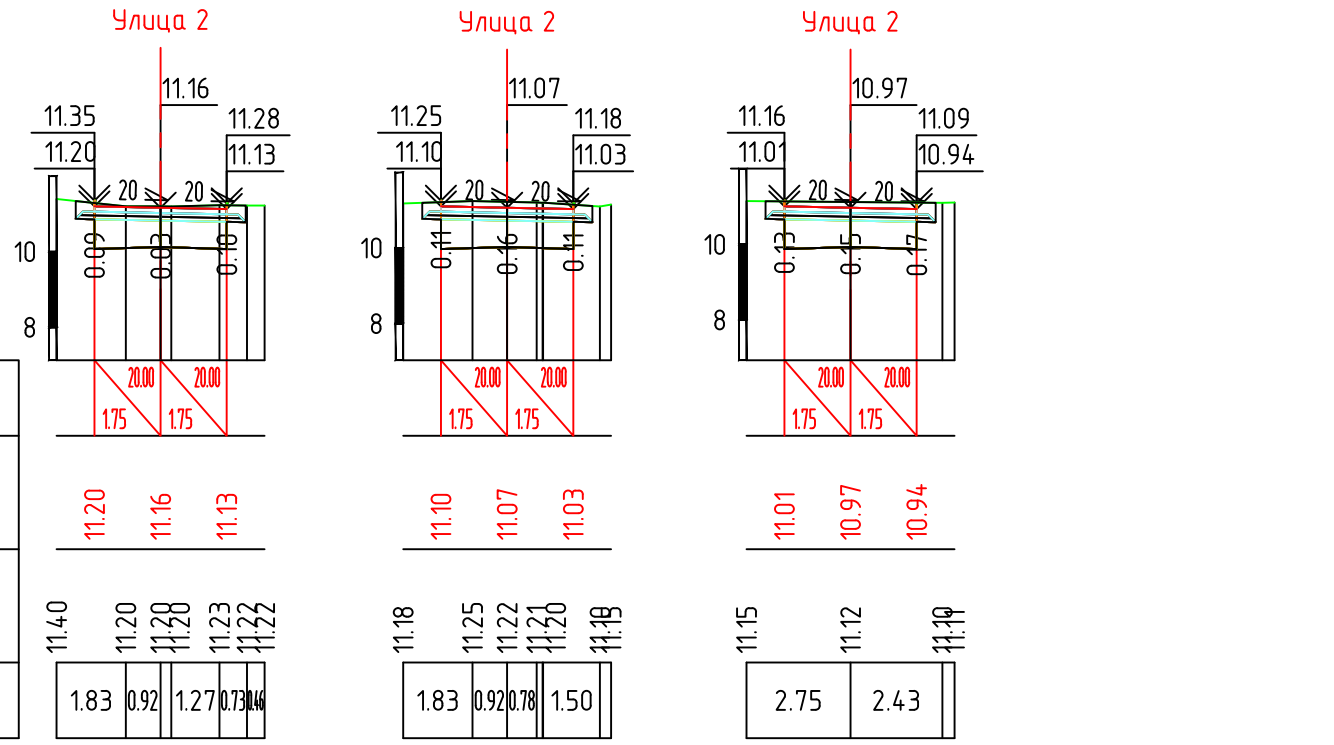


Согласовано

Взам. инв. N

Подпись и дата

Инв. N подл.

| Изм. | Кол.уч. | Лист | N док. | Подпись | Дата |
|---|---|---|---|---|---|

Поперечные профили. Улица 2

Лист 51

| | | |
|---|---|---|
| Fн | 0.00 | м2 |
| Fв | 4.89 | м2 |
| Fср | 0.00 | м2 |
| Fпр.об | 0.16 | м2 |
| Fк | 0.00 | м2 |

М 1:200 по вертикали
М 1:200 по горизонтали

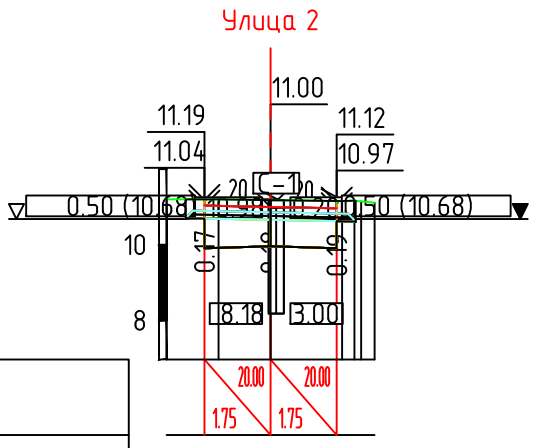


| | | | | |
|---|---|---|---|---|
| Проектные данные | Уклон, о/оо; длина, м | | | |
| | Отметка покрытия, м | 11.04 | 11.00 | 10.97 |
| Фактические данные | Отметка рельефа, м | 11.20 11.20 11.18 11.16 11.13 11.11 | | |
| | Расстояние, м | 1.38 | 1.37 | 1.89 |

ПК 5+00.00

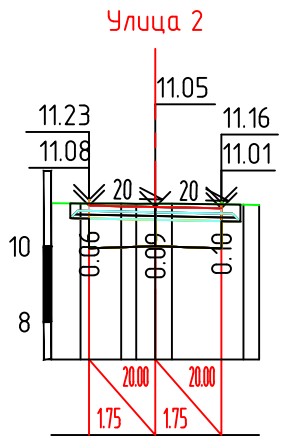


| | | | | |
|---|---|---|---|---|
| Проектные данные | Уклон, о/оо; длина, м | | | |
| | Отметка покрытия, м | 11.08 | 11.05 | 11.01 |
| Фактические данные | Отметка рельефа, м | 11.15 11.14 11.14 11.13 11.13 11.11 11.10 | | |
| | Расстояние, м | 0.77 | 1.07 0.40 0.50 0.44 | 1.89 |

ПК 5+15.00

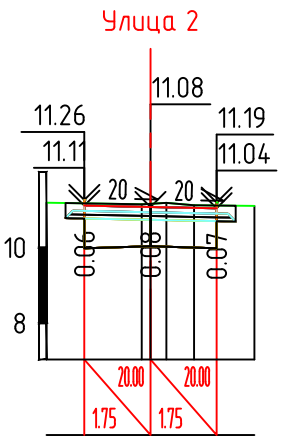


| | | | | |
|---|---|---|---|---|
| Проектные данные | Уклон, о/оо; длина, м | | | |
| | Отметка покрытия, м | 11.11 | 11.08 | 11.04 |
| Фактические данные | Отметка рельефа, м | 11.19 11.15 11.19 11.12 11.10 | | |
| | Расстояние, м | 2.52 | 0.73 | 1.60 |

ПК 5+25.00

| | | |
|---|---|---|
| Fн | 0.00 | м2 |
| Fв | 4.38 | м2 |
| Fср | 0.00 | м2 |
| Fпр.об | 0.16 | м2 |
| Fк | 0.00 | м2 |

М 1:200 по вертикали
М 1:200 по горизонтали

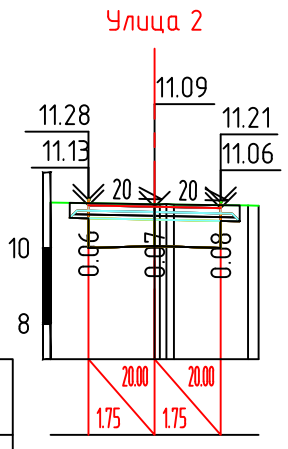


| | | | | |
|---|---|---|---|---|
| Проектные данные | Уклон, о/оо; длина, м | | | |
| | Отметка покрытия, м | 11.13 | 11.09 | 11.06 |
| Фактические данные | Отметка рельефа, м | 11.20 11.16 11.15 11.13 11.12 | | |
| | Расстояние, м | 2.75 | | 1.96 |

ПК 5+30.00

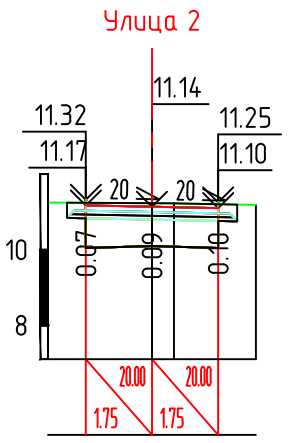


| | | | | |
|---|---|---|---|---|
| Проектные данные | Уклон, о/оо; длина, м | | | |
| | Отметка покрытия, м | 11.17 | 11.14 | 11.10 |
| Фактические данные | Отметка рельефа, м | 11.25 11.23 11.23 11.19 | | |
| | Расстояние, м | 2.75 | 0.58 | 2.17 |

ПК 5+45.00

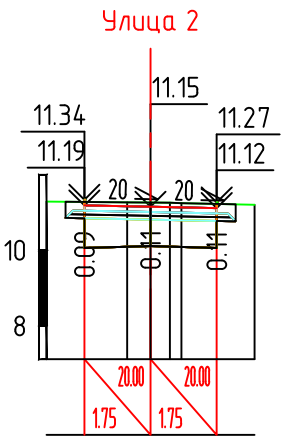


| | | | | |
|---|---|---|---|---|
| Проектные данные | Уклон, о/оо; длина, м | | | |
| | Отметка покрытия, м | 11.19 | 11.15 | 11.12 |
| Фактические данные | Отметка рельефа, м | 11.29 11.27 11.27 11.26 11.25 11.20 | | |
| | Расстояние, м | 2.13 | 0.62 0.51 | 1.93 |

ПК 5+50.00

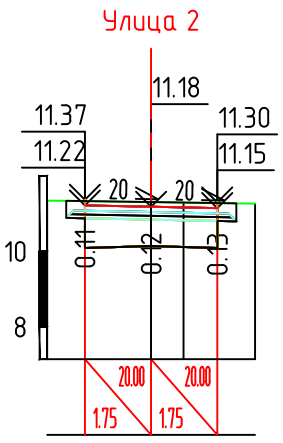


| | | | | |
|---|---|---|---|---|
| Проектные данные | Уклон, о/оо; длина, м | | | |
| | Отметка покрытия, м | 11.22 | 11.18 | 11.15 |
| Фактические данные | Отметка рельефа, м | 11.35 11.31 11.29 11.26 | | |
| | Расстояние, м | 2.75 | 0.86 | 1.89 |

ПК 5+60.00

| | | |
|---|---|---|
| Fн | 0.00 | м2 |
| Fв | 4.71 | м2 |
| Fср | 0.00 | м2 |
| Fпр.об | 0.16 | м2 |
| Fк | 0.00 | м2 |

М 1:200 по вертикали
М 1:200 по горизонтали

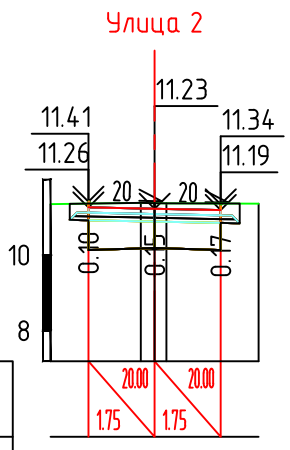


| | | | | |
|---|---|---|---|---|
| Проектные данные | Уклон, о/оо; длина, м | | | |
| | Отметка покрытия, м | 11.26 | 11.23 | 11.19 |
| Фактические данные | Отметка рельефа, м | 11.35 11.38 11.37 11.36 | | |
| | Расстояние, м | 2.39 | | 2.44 |

ПК 5+75.00

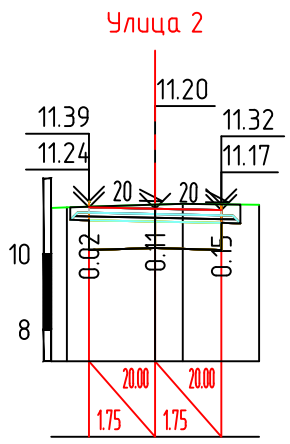


| | | | | |
|---|---|---|---|---|
| Проектные данные | Уклон, о/оо; длина, м | | | |
| | Отметка покрытия, м | 11.24 | 11.20 | 11.17 |
| Фактические данные | Отметка рельефа, м | 11.22 11.23 11.31 11.33 11.30 | | |
| | Расстояние, м | 0.41 | 2.34 | 0.73 2.02 |

ПК 5+90.00

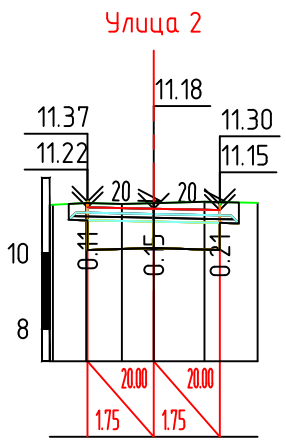


| | | | | |
|---|---|---|---|---|
| Проектные данные | Уклон, о/оо; длина, м | | | |
| | Отметка покрытия, м | 11.22 | 11.18 | 11.15 |
| Фактические данные | Отметка рельефа, м | 11.28 11.33 11.31 11.33 11.36 11.33 | | |
| | Расстояние, м | 0.88 | 0.95 0.84 | 1.34 1.41 |

ПК 6+00.00

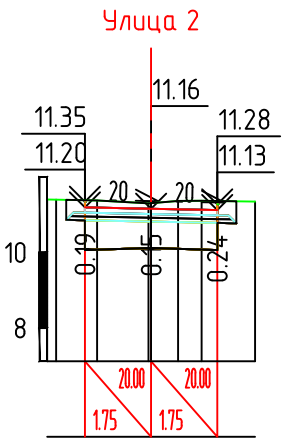


| | | | | |
|---|---|---|---|---|
| Проектные данные | Уклон, о/оо; длина, м | | | |
| | Отметка покрытия, м | 11.20 | 11.16 | 11.13 |
| Фактические данные | Отметка рельефа, м | 11.40 11.38 11.30 11.37 11.37 11.35 | | |
| | Расстояние, м | | 1.08 1.36 | 0.71 0.62 1.41 |

ПК 6+10.26

Согласовано

Взам. инв. N

Подпись и дата

Инв. N подл.

| Изм. | Кол.уч. | Лист | N док. | Подпись | Дата |
|---|---|---|---|---|---|

Поперечные профили. Улица 2

Лист 52

Fн 0.00 м2
Fв 4.64 м2
Fср 0.00 м2
Fпр.об 0.16 м2
Fк 0.00 м2

М 1:200 по вертикали
М 1:200 по горизонтали

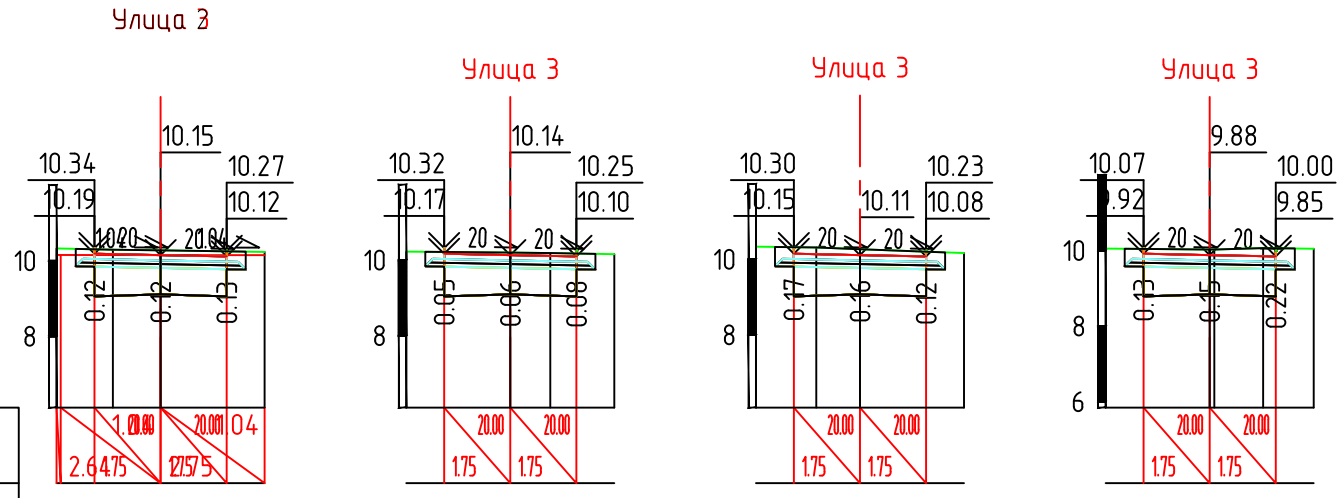


| | | ПК 0+00.00 | ПК 0+25.00 | ПК 0+50.00 | ПК 0+75.00 |
|---|---|---|---|---|---|
| Проектные данные | Уклон, о/оо; длина, м | 2.64 1.75 / 27.57 5 / 20.00 0.4 | 20.00 1.75 / 20.00 1.75 | 20.00 1.75 / 20.00 1.75 | 20.00 1.75 / 20.00 1.75 |
| | Отметка покрытия, м | 10.15 10.19 10.15 10.12 10.15 | 10.17 10.14 10.10 | 10.15 10.11 10.08 | 9.92 9.88 9.85 |
| Фактические данные | Отметка рельефа, м | 10.32 10.29 10.28 10.23 | 10.23 10.20 10.19 10.16 | 10.34 10.31 10.27 10.17 | 10.05 10.03 10.03 10.07 10.05 |
| | Расстояние, м | 1.49 1.26 2.75 | 2.75 1.06 1.69 | 1.59 1.16 2.75 | 2.75 1.29 1.34 |

Fн 0.00 м2
Fв 5.03 м2
Fср 0.00 м2
Fпр.об 0.16 м2
Fк 0.00 м2

М 1:200 по вертикали
М 1:200 по горизонтали

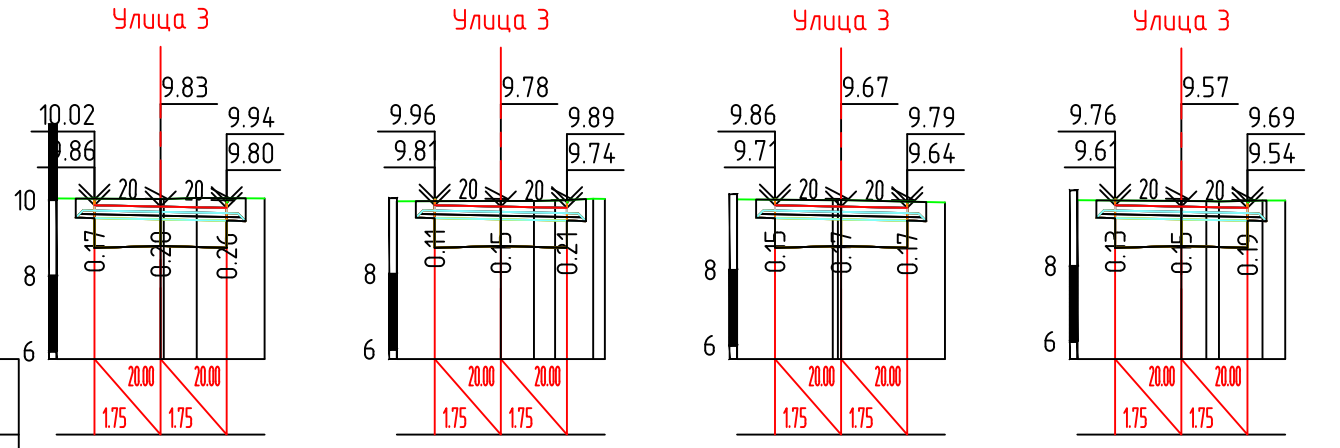


| | | ПК 1+00.00 | ПК 1+25.00 | ПК 1+50.00 | ПК 1+75.00 |
|---|---|---|---|---|---|
| Проектные данные | Уклон, о/оо; длина, м | 20.00 1.75 / 20.00 1.75 | 20.00 1.75 / 20.00 1.75 | 20.00 1.75 / 20.00 1.75 | 20.00 1.75 / 20.00 1.75 |
| | Отметка покрытия, м | 9.86 9.83 9.80 | 9.81 9.78 9.74 | 9.71 9.67 9.64 | 9.61 9.57 9.54 |
| Фактические данные | Отметка рельефа, м | 10.04 10.03 10.06 10.04 | 9.92 9.93 9.93 9.94 9.98 9.98 | 9.86 9.84 9.85 9.78 | 9.74 9.72 9.71 9.70 9.73 9.73 |
| | Расстояние, м | 2.75 0.87 1.79 | 2.75 0.88 0.56 1.01 | 2.53 2.75 | 2.75 0.66 1.15 0.60 |

Fн 0.00 м2
Fв 4.96 м2
Fср 0.00 м2
Fпр.об 0.16 м2
Fк 0.00 м2

М 1:200 по вертикали
М 1:200 по горизонтали

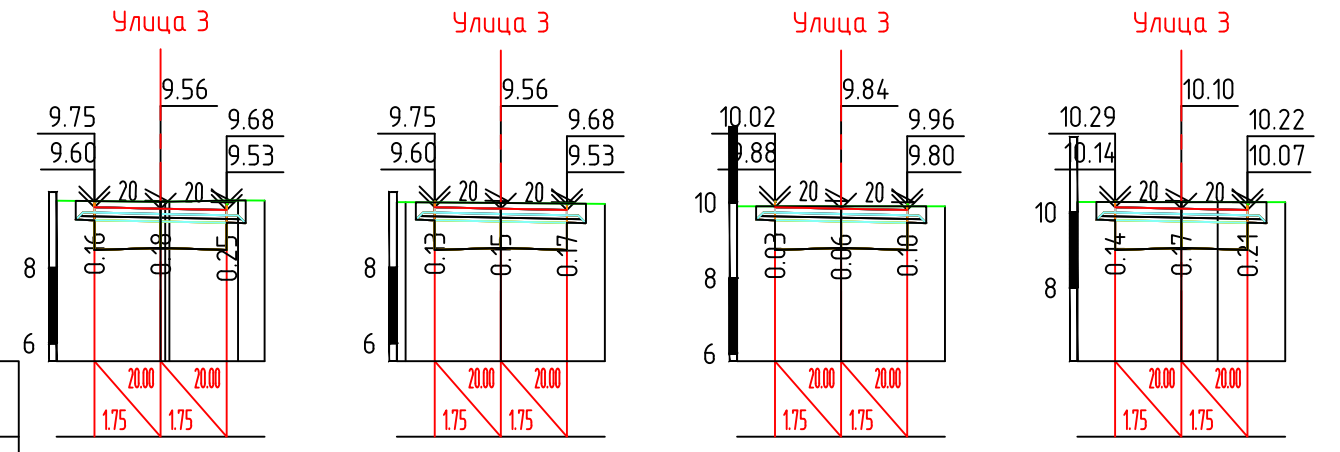


| | | ПК 2+00.00 | ПК 2+25.00 | ПК 2+50.00 | ПК 2+75.00 |
|---|---|---|---|---|---|
| Проектные данные | Уклон, о/оо; длина, м | 20.00 1.75 / 20.00 1.75 | 20.00 1.75 / 20.00 1.75 | 20.00 1.75 / 20.00 1.75 | 20.00 1.75 / 20.00 1.75 |
| | Отметка покрытия, м | 9.60 9.56 9.53 | 9.60 9.56 9.53 | 9.88 9.84 9.80 | 10.14 10.10 10.07 |
| Фактические данные | Отметка рельефа, м | 9.77 9.75 9.75 9.78 9.78 | 9.74 9.71 9.69 | 9.90 9.90 9.90 | 10.28 10.27 10.27 10.27 |
| | Расстояние, м | 2.75 1.81 0.70 | 2.52 2.75 | 2.75 2.75 | 2.75 0.96 1.79 |

Согласовано

Взам. инв. N

Подпись и дата

Инв. N подл.

| Изм | Кол.уч | Лист | №док | Подпись | Дата |
|---|---|---|---|---|---|
| Разработал | | Лихоткина | | | 03.22 |
| Н. контр. | | Рогожкин | | | 03.22 |
| ГИП | | Чепик | | | 03.22 |

3/03/2022-АД

«Капитальный ремонт улично-дорожной сети с устройством ливневой канализации СНТ «Октябрьское»

| Стадия | Лист | Листов |
|---|---|---|
| Р | 53 | 2 |

Поперечные профили. Улица 3

диар проект

| | | |
|---|---|---|
| Fн | 0.00 | м2 |
| Fв | 5.01 | м2 |
| Fср | 0.00 | м2 |
| Fпр.об | 0.16 | м2 |
| Fк | 0.00 | м2 |

М 1:200 по вертикали
М 1:200 по горизонтали

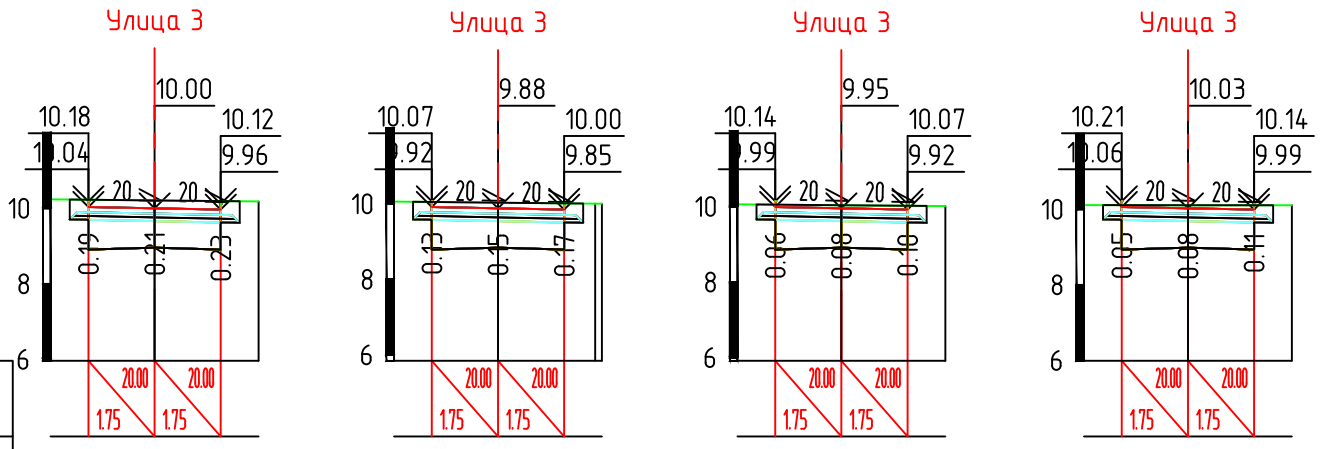


| | | ПК 3+00.00 | ПК 3+25.00 | ПК 3+50.00 | ПК 3+75.00 |
|---|---|---|---|---|---|
| Проектные данные | Уклон, о/оо; длина, м | | | | |
| | Отметка покрытия, м | 10.04 / 10.00 / 9.96 | 9.92 / 9.88 / 9.85 | 9.99 / 9.95 / 9.92 | 10.06 / 10.03 / 9.99 |
| Фактические данные | Отметка рельефа, м | 10.24 / 10.21 / 10.18 | 10.06 / 10.03 / 10.00 | 10.06 / 10.04 / 10.01 | 10.11 / 10.11 / 10.11 |
| | Расстояние, м | 2.75 / 2.75 | 2.75 / 2.57 | 2.75 / 2.75 | 2.75 / 2.75 |

| | | |
|---|---|---|
| Fн | 0.00 | м2 |
| Fв | 4.77 | м2 |
| Fср | 0.00 | м2 |
| Fпр.об | 0.16 | м2 |
| Fк | 0.00 | м2 |

М 1:200 по вертикали
М 1:200 по горизонтали

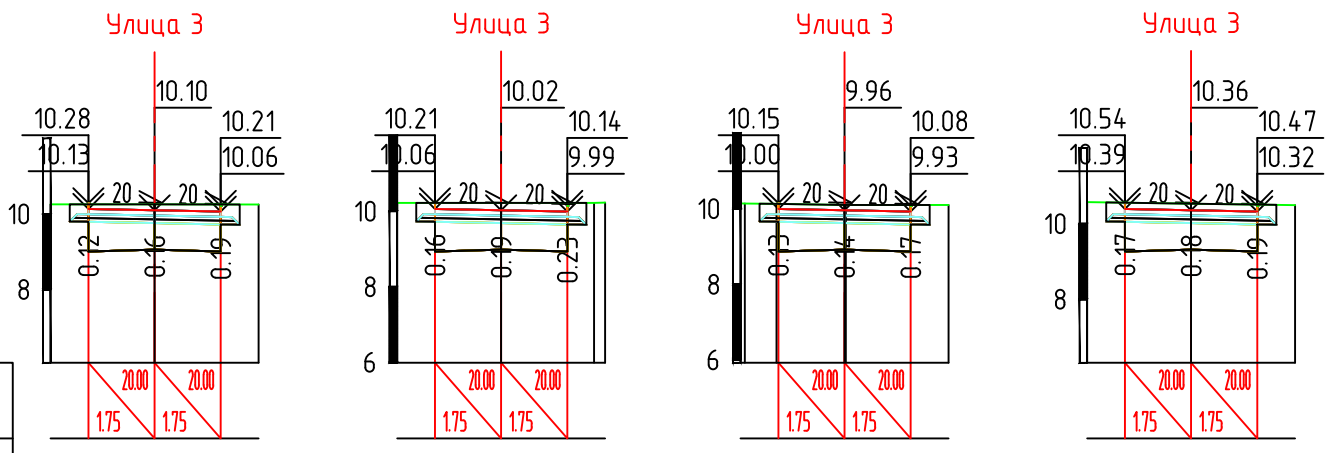


| | | ПК 4+00.00 | ПК 4+25.00 | ПК 4+50.00 | ПК 4+75.00 |
|---|---|---|---|---|---|
| Проектные данные | Уклон, о/оо; длина, м | | | | |
| | Отметка покрытия, м | 10.13 / 10.10 / 10.06 | 10.06 / 10.02 / 9.99 | 10.00 / 9.96 / 9.93 | 10.39 / 10.36 / 10.32 |
| Фактические данные | Отметка рельефа, м | 10.26 / 10.25 / 10.25 | 10.22 / 10.22 / 10.23 | 10.14 / 10.13 / 10.10 / 10.10 / 10.10 | 10.57 / 10.53 / 10.49 |
| | Расстояние, м | 2.75 / 2.75 | 2.75 / 2.46 | 0.84 / 1.80 / 2.71 | 2.75 / 2.75 |

| | | |
|---|---|---|
| Fн | 0.00 | м2 |
| Fв | 4.77 | м2 |
| Fср | 0.00 | м2 |
| Fпр.об | 0.16 | м2 |
| Fк | 0.00 | м2 |

М 1:200 по вертикали
М 1:200 по горизонтали

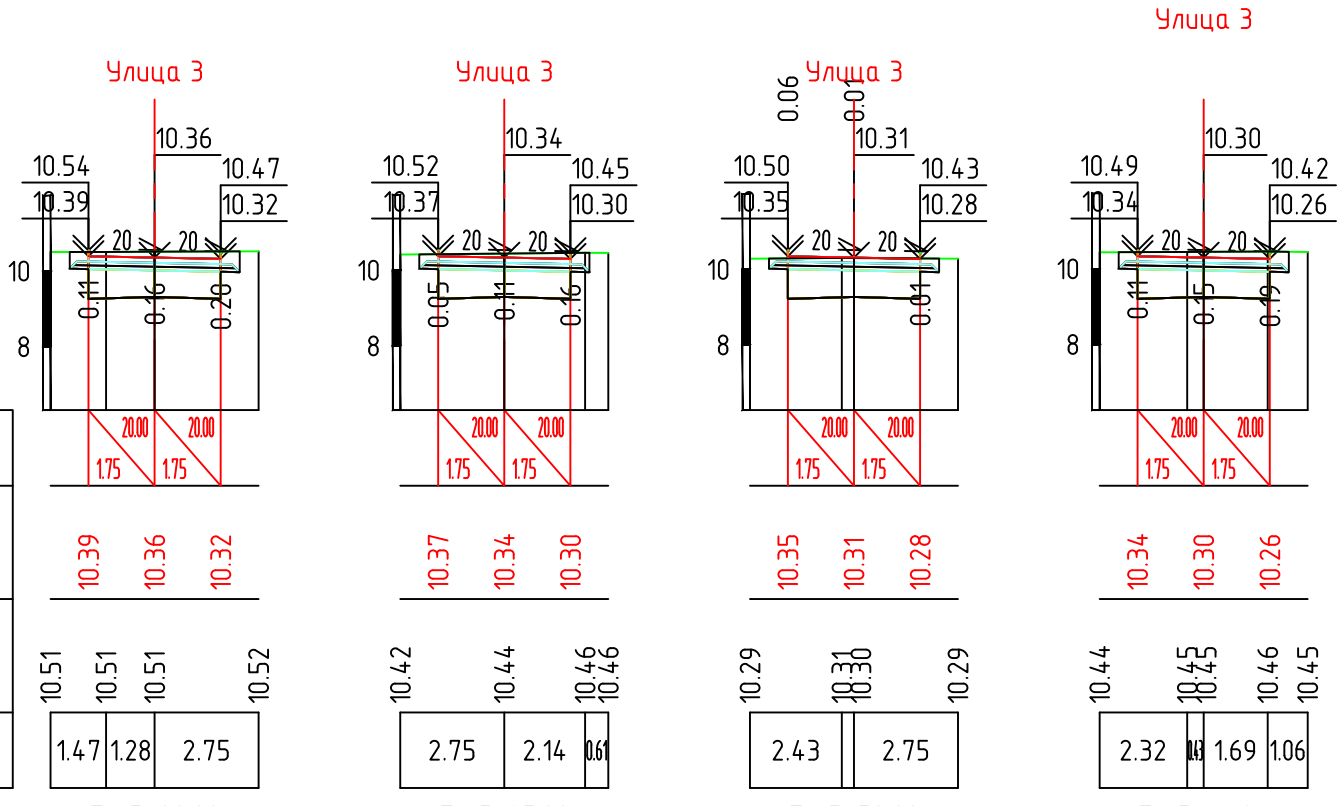


| | | ПК 5+00.00 | ПК 5+25.00 | ПК 5+50.00 | ПК 5+66.96 |
|---|---|---|---|---|---|
| Проектные данные | Уклон, о/оо; длина, м | | | | |
| | Отметка покрытия, м | 10.39 / 10.36 / 10.32 | 10.37 / 10.34 / 10.30 | 10.35 / 10.31 / 10.28 | 10.34 / 10.30 / 10.26 |
| Фактические данные | Отметка рельефа, м | 10.51 / 10.51 / 10.51 / 10.52 | 10.42 / 10.44 / 10.46 / 10.46 | 10.29 / 10.31 / 10.30 / 10.29 | 10.44 / 10.45 / 10.45 / 10.46 / 10.45 |
| | Расстояние, м | 1.47 / 1.28 / 2.75 | 2.75 / 2.14 / 0.61 | 2.43 / 2.75 | 2.32 / 0.43 / 1.69 / 1.06 |

Согласовано

Взам. инв. N

Подпись и дата

Инв. N подл.

| Изм. | Кол.уч. | Лист | N док. | Подпись | Дата |
|---|---|---|---|---|---|

Поперечные профили. Улица 3

Лист 54

| | | |
|---|---|---|
| Fн | 0.00 | м2 |
| Fв | 4.07 | м2 |
| Fср | 0.00 | м2 |
| Fпр.об | 0.16 | м2 |
| Fк | 0.00 | м2 |

М 1:200 по вертикали
М 1:200 по горизонтали

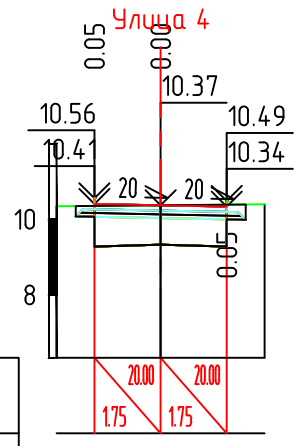


| | | ПК 0+00.00 | ПК 0+01.00 | ПК 0+25.00 | ПК 0+50.00 |
|---|---|---|---|---|---|
| Проектные данные | Уклон, о/оо; длина, м | | | | |
| | Отметка покрытия, м | 10.41 10.37 10.34 | 10.41 10.37 10.34 | 10.41 10.38 10.34 | 10.38 10.34 10.31 |
| Фактические данные | Отметка рельефа, м | 10.35 10.37 10.40 | 10.35 10.38 10.41 | 10.50 10.52 10.53 10.62 | 10.50 10.51 10.51 |
| | Расстояние, м | 2.75 2.75 | 2.75 2.75 | 2.14 2.75 | 2.75 2.75 |

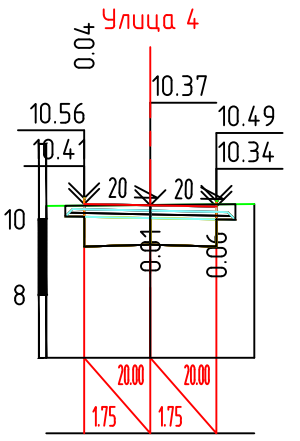


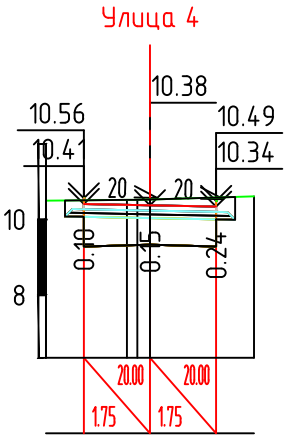


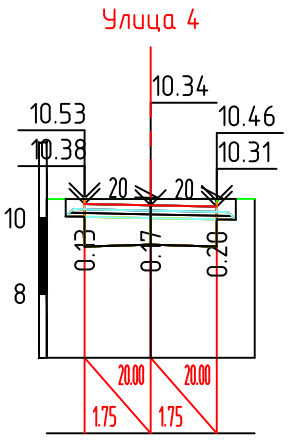


| | | |
|---|---|---|
| Fн | 0.00 | м2 |
| Fв | 4.65 | м2 |
| Fср | 0.00 | м2 |
| Fпр.об | 0.16 | м2 |
| Fк | 0.00 | м2 |

М 1:200 по вертикали
М 1:200 по горизонтали

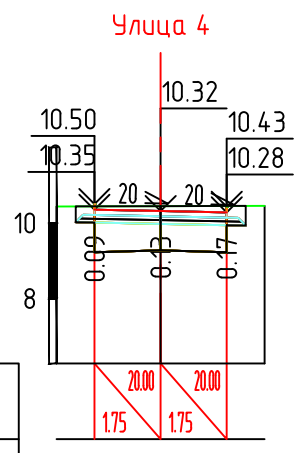


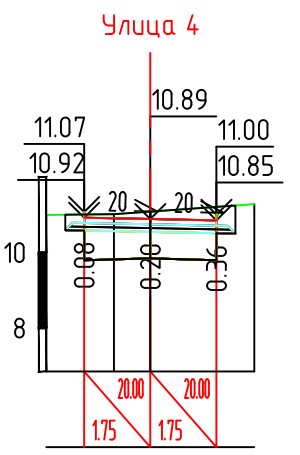


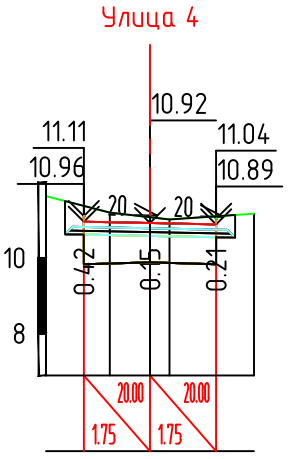


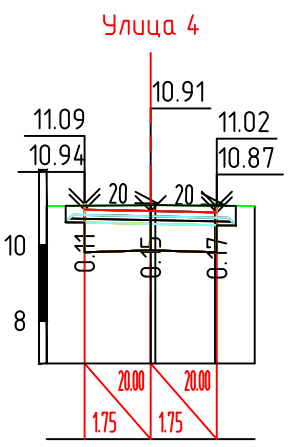


| | | ПК 0+75.00 | ПК 1+00.00 | ПК 1+25.00 | ПК 1+50.00 |
|---|---|---|---|---|---|
| Проектные данные | Уклон, о/оо; длина, м | | | | |
| | Отметка покрытия, м | 10.35 10.32 10.28 | 10.92 10.89 10.85 | 10.96 10.92 10.89 | 10.94 10.91 10.87 |
| Фактические данные | Отметка рельефа, м | 10.44 10.45 10.46 | 11.00 11.02 11.09 11.28 | 11.64 11.20 11.08 11.02 11.17 | 11.04 11.06 11.06 11.04 11.04 |
| | Расстояние, м | 2.75 2.75 | 1.79 0.96 2.75 | 1.69 1.06 0.52 2.23 | 2.75 1.58 1.05 |

| | | |
|---|---|---|
| Fн | 0.00 | м2 |
| Fв | 4.98 | м2 |
| Fср | 0.00 | м2 |
| Fпр.об | 0.16 | м2 |
| Fк | 0.00 | м2 |

М 1:200 по вертикали
М 1:200 по горизонтали

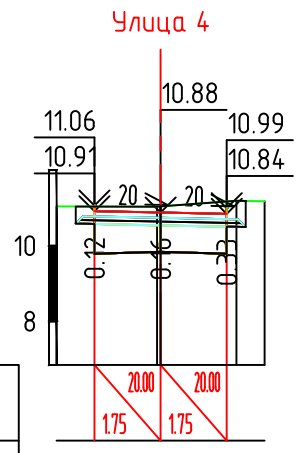


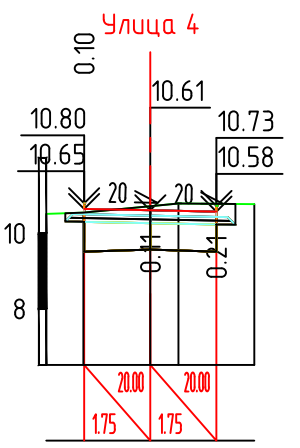


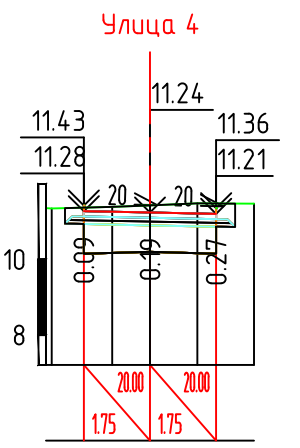


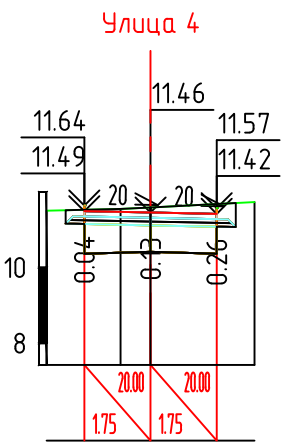


| | | ПК 1+75.00 | ПК 2+00.00 | ПК 2+25.00 | ПК 2+50.00 |
|---|---|---|---|---|---|
| Проектные данные | Уклон, о/оо; длина, м | | | | |
| | Отметка покрытия, м | 10.91 10.88 10.84 | 10.65 10.61 10.58 | 11.28 11.24 11.21 | 11.49 11.46 11.42 |
| Фактические данные | Отметка рельефа, м | 11.04 11.03 11.04 11.19 11.18 | 10.52 10.55 10.72 10.79 10.77 | 11.36 11.39 11.43 11.49 11.48 | 11.51 11.55 11.59 11.73 |
| | Расстояние, м | 2.66 2.01 0.74 | 0.98 1.77 0.74 2.01 | 1.60 1.00 1.25 1.50 | 1.96 0.79 2.75 |

Согласовано

Взам. инв. N

Подпись и дата

Инв. N подл.

| Изм | Кол.уч | Лист | №док | Подпись | Дата |
|---|---|---|---|---|---|
| Разработал | | Лихоткина | | | 03.22 |
| Н. контр. | | Рогожкин | | | 03.22 |
| ГИП | | Чепик | | | 03.22 |

3/03/2022-АД

«Капитальный ремонт улично-дорожной сети с устройством ливневой канализации СНТ «Октябрьское»

| Стадия | Лист | Листов |
|---|---|---|
| Р | 55 | 4 |

Поперечные профили. Улица 4

диар проект

| | | |
|---|---|---|
| Fн | 0.00 | м2 |
| Fв | 4.68 | м2 |
| Fср | 0.00 | м2 |
| Fпр.об | 0.16 | м2 |
| Fк | 0.00 | м2 |

М 1:200 по вертикали
М 1:200 по горизонтали

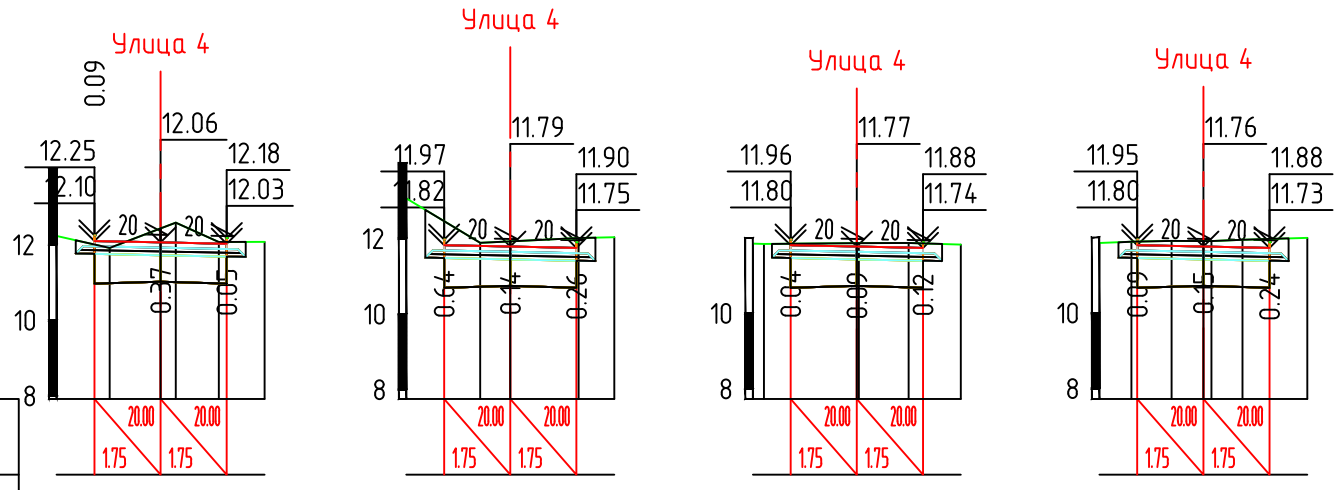


| | | | | | | | | | | | | | | | | | | | | | | | |
|---|---|---|---|---|---|---|---|---|---|---|---|---|---|---|---|---|---|---|---|---|---|---|---|
| Проектные данные | Уклон, о/оо; длина, м | | | | | | | | | | | | | | | | | | | | | | |
| | Отметка покрытия, м | 12.10 | | 12.06 | | 12.03 | | 11.82 | | 11.79 | | 11.75 | | 11.80 | | 11.77 | | 11.74 | | 11.80 | | 11.76 | | 11.73 |
| Фактические данные | Отметка рельефа, м | 12.24 | 11.92 | 12.43 12.59 | | 12.08 | 12.08 | 13.06 | 11.89 11.93 | | 12.02 | 12.03 | 11.85 11.84 | | 11.86 11.86 | | 11.87 | 11.82 | 11.85 | 11.89 | 11.91 11.91 11.91 | | 11.94 | 11.99 |
| | Расстояние, м | 1.41 | 1.34 | 0.10 | 1.14 | 1.21 | | 1.96 | 0.79 | 1.81 | 0.94 | | | 2.46 | | 1.32 | 1.38 | | | 0.85 | 1.06 | 0.84 | 0.82 | 1.72 |

ПК 2+75.00 ПК 3+00.00 ПК 3+25.00 ПК 3+50.00

| | | |
|---|---|---|
| Fн | 0.00 | м2 |
| Fв | 4.71 | м2 |
| Fср | 0.00 | м2 |
| Fпр.об | 0.16 | м2 |
| Fк | 0.00 | м2 |

М 1:200 по вертикали
М 1:200 по горизонтали

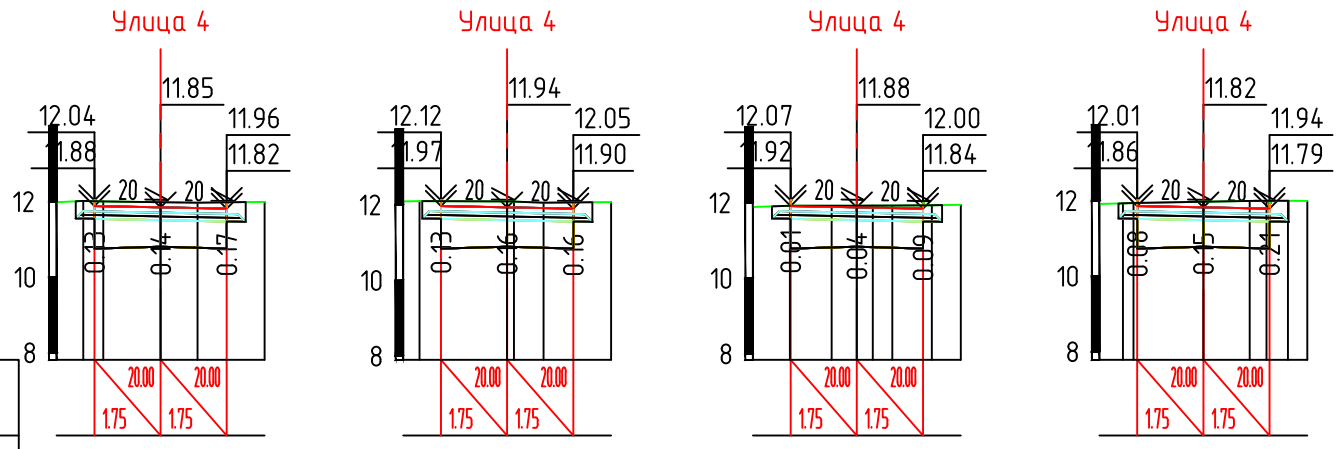


| | | | | | | | | | | | | | | | | | | | | | | | |
|---|---|---|---|---|---|---|---|---|---|---|---|---|---|---|---|---|---|---|---|---|---|---|---|
| Проектные данные | Уклон, о/оо; длина, м | | | | | | | | | | | | | | | | | | | | | | |
| | Отметка покрытия, м | 11.88 | | 11.85 | | 11.82 | | 11.97 | | 11.94 | | 11.90 | | 11.92 | | 11.88 | | 11.84 | | 11.86 | | 11.82 | | 11.79 |
| Фактические данные | Отметка рельефа, м | 11.98 | 12.02 12.01 | | 11.99 | 11.97 | 11.99 | 12.09 12.10 | | 12.09 | 12.06 | 12.08 | 11.89 | 11.92 | 11.92 11.92 | 11.93 | 11.94 | 11.95 | 11.91 11.93 11.94 | | 11.97 | 11.99 12.00 12.00 12.00 11.99 | |
| | Расстояние, м | 0.70 | 0.53 | 1.52 | 0.98 | 1.77 | | 0.63 | 2.32 | | 0.78 | 1.79 | | 0.98 | 1.11 | 0.66 | 0.51 | 1.05 | 0.77 | 0.62 | 1.85 | 1.23 | 0.44 0.57 0.70 0.51 | |

ПК 3+75.00 ПК 4+00.00 ПК 4+25.00 ПК 4+50.00

| | | |
|---|---|---|
| Fн | 0.00 | м2 |
| Fв | 4.76 | м2 |
| Fср | 0.00 | м2 |
| Fпр.об | 0.16 | м2 |
| Fк | 0.00 | м2 |

М 1:200 по вертикали
М 1:200 по горизонтали

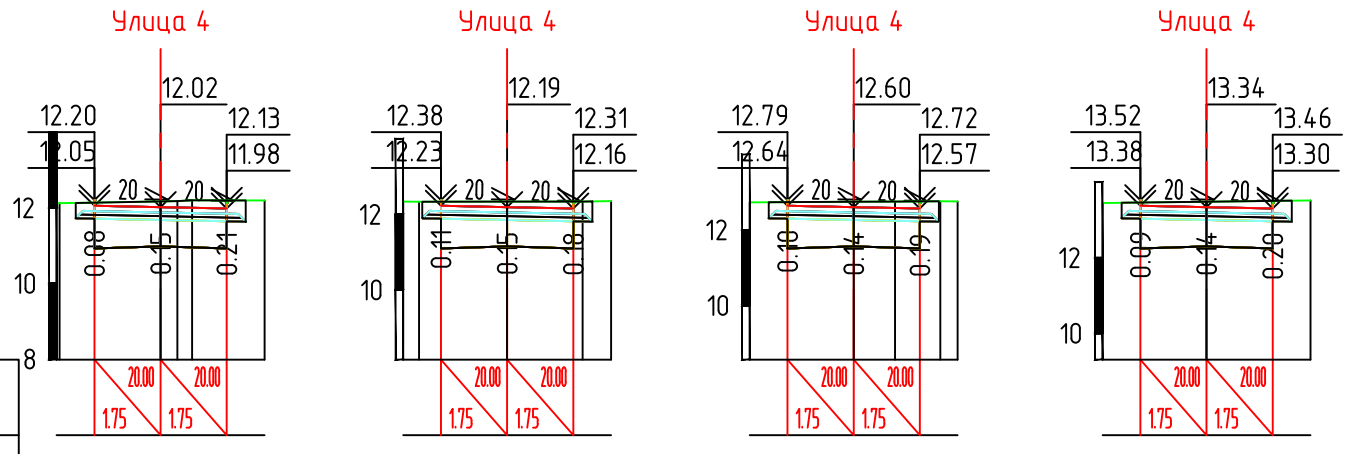


| | | | | | | | | | | | | | | | | | | | | | | | |
|---|---|---|---|---|---|---|---|---|---|---|---|---|---|---|---|---|---|---|---|---|---|---|---|
| Проектные данные | Уклон, о/оо; длина, м | | | | | | | | | | | | | | | | | | | | | | |
| | Отметка покрытия, м | 12.05 | | 12.02 | | 11.98 | | 12.23 | | 12.19 | | 12.16 | | 12.64 | | 12.60 | | 12.57 | | 13.38 | | 13.34 | | 13.30 |
| Фактические данные | Отметка рельефа, м | 12.12 12.12 | | 12.17 | 12.20 | | 12.20 | 12.34 12.34 | | 12.34 | | 12.34 12.35 | | 12.73 | | 12.75 | 12.75 | 12.76 12.75 | | 13.45 | | 13.48 | | 13.52 |
| | Расстояние, м | 2.67 | 0.44 | | 1.92 | | | 2.33 | | 2.00 | | 0.75 | | 2.75 | | 1.09 | 1.20 | 0.46 | | 2.75 | | 2.75 | | |

ПК 4+75.00 ПК 5+00.00 ПК 5+25.00 ПК 5+50.00

Согласовано

Взам. инв. N

Подпись и дата

Инв. N подл.

| Изм. | Кол.уч. | Лист | N док. | Подпись | Дата |
|---|---|---|---|---|---|

Поперечные профили. Улица 4

Лист 56

| | | |
|---|---|---|
| Fн | 0.00 | м2 |
| Fв | 4.84 | м2 |
| Fср | 0.00 | м2 |
| Fпр.об | 0.16 | м2 |
| Fк | 0.00 | м2 |

М 1:200 по вертикали
М 1:200 по горизонтали

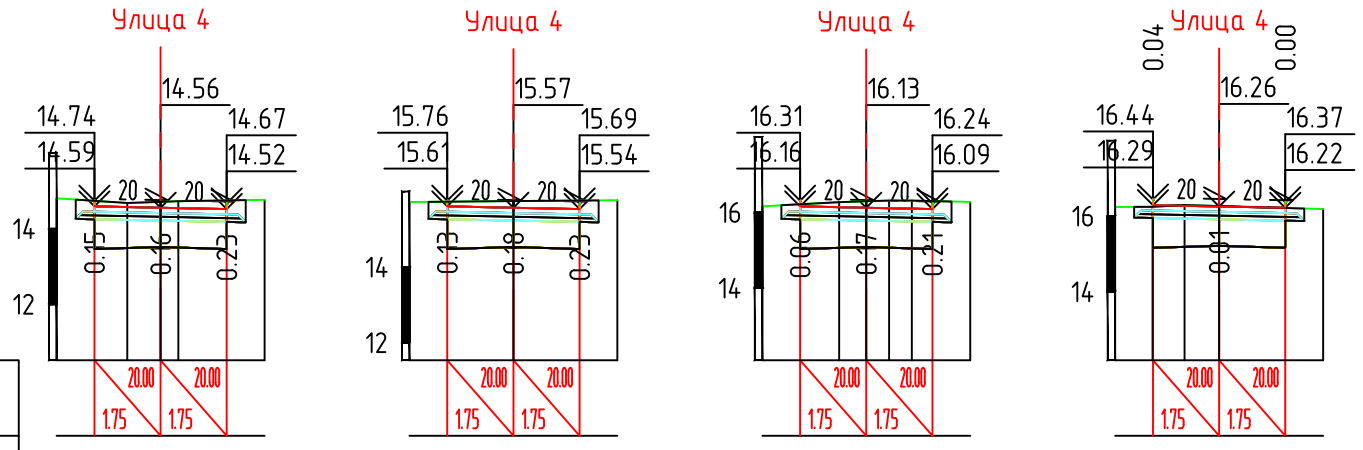


| | | ПК 5+75.00 | ПК 6+00.00 | ПК 6+25.00 | ПК 6+50.00 |
|---|---|---|---|---|---|
| Проектные данные | Уклон, о/оо; длина, м | | | | |
| | Отметка покрытия, м | 14.59 14.56 14.52 | 15.61 15.57 15.54 | 16.16 16.13 16.09 | 16.29 16.26 16.22 |
| Фактические данные | Отметка рельефа, м | 14.80 14.68 14.71 14.73 14.77 | 15.72 15.75 15.77 | 16.16 16.27 16.30 16.32 16.31 16.28 | 16.24 16.25 16.29 16.27 16.19 |
| | Расстояние, м | 1.87 0.88 0.47 2.28 | 2.75 2.75 | 2.03 0.72 0.60 0.60 1.54 | 0.99 0.85 0.92 2.75 |

| | | |
|---|---|---|
| Fн | 0.00 | м2 |
| Fв | 4.99 | м2 |
| Fср | 0.00 | м2 |
| Fпр.об | 0.16 | м2 |
| Fк | 0.00 | м2 |

М 1:200 по вертикали
М 1:200 по горизонтали

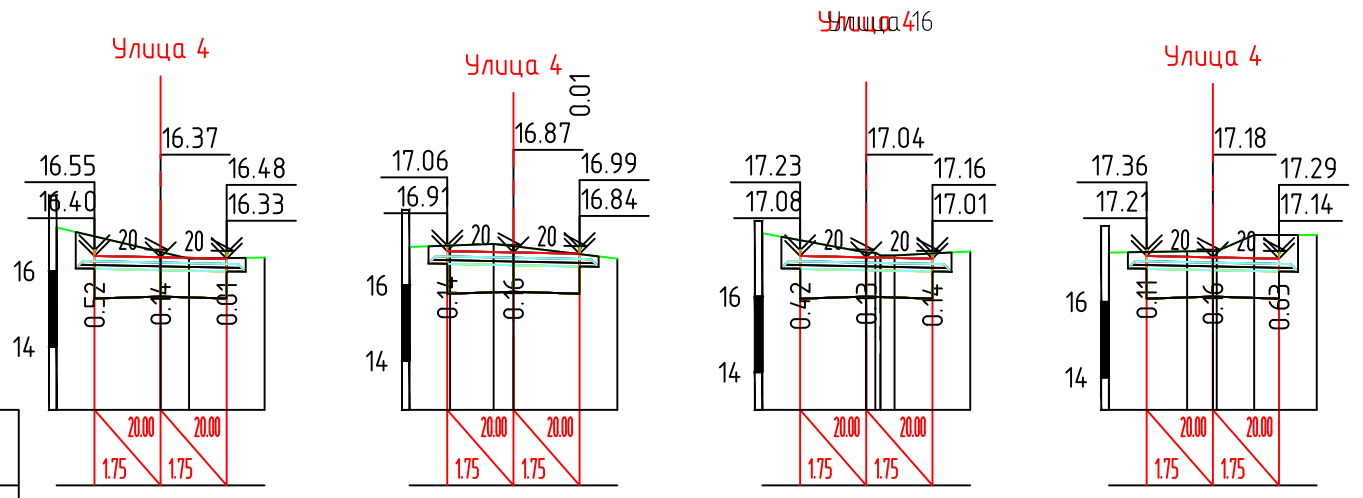


| | | ПК 6+75.00 | ПК 7+00.00 | ПК 7+25.00 | ПК 7+50.00 |
|---|---|---|---|---|---|
| Проектные данные | Уклон, о/оо; длина, м | | | | |
| | Отметка покрытия, м | 16.40 16.37 16.33 | 16.91 16.87 16.84 | 17.08 17.04 17.01 | 17.21 17.18 17.14 |
| Фактические данные | Отметка рельефа, м | 17.16 16.51 16.33 16.36 | 17.01 17.05 17.10 17.04 16.71 | 17.68 17.17 17.09 17.19 | 17.30 17.34 17.34 17.77 17.77 |
| | Расстояние, м | 2.75 0.75 2.00 | 1.08 1.15 0.52 2.75 | 2.74 2.00 | 2.07 0.68 0.99 1.66 |

| | | |
|---|---|---|
| Fн | 0.00 | м2 |
| Fв | 5.47 | м2 |
| Fср | 0.00 | м2 |
| Fпр.об | 0.16 | м2 |
| Fк | 0.00 | м2 |

М 1:200 по вертикали
М 1:200 по горизонтали

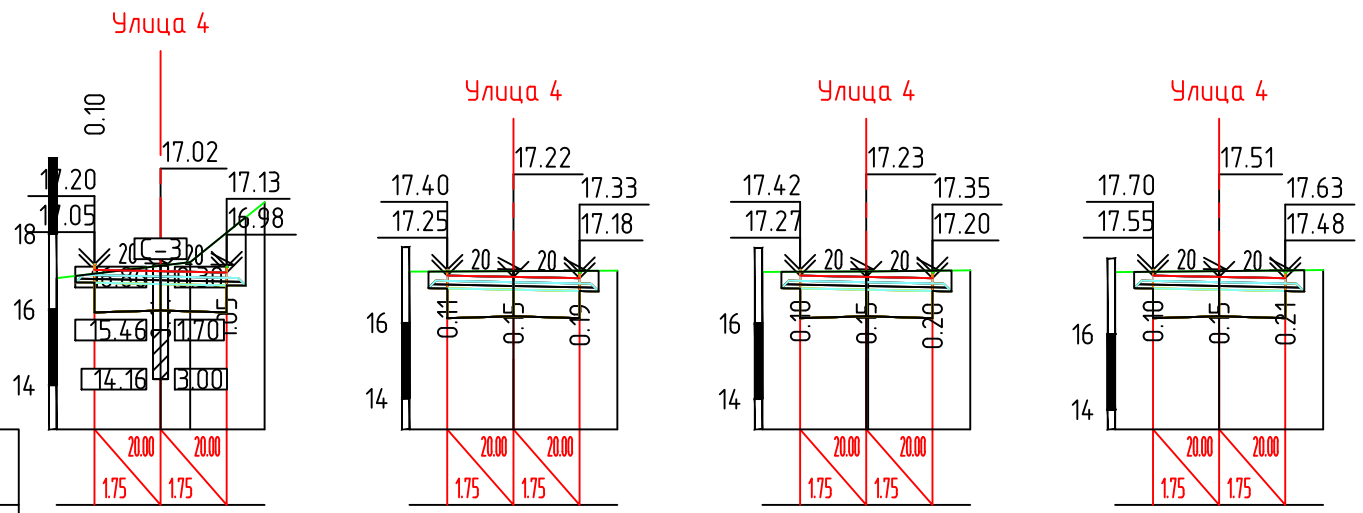


| | | ПК 7+75.00 | ПК 8+00.00 | ПК 8+25.00 | ПК 8+50.00 |
|---|---|---|---|---|---|
| Проектные данные | Уклон, о/оо; длина, м | | | | |
| | Отметка покрытия, м | 17.05 17.02 16.98 | 17.25 17.22 17.18 | 17.27 17.23 17.20 | 17.55 17.51 17.48 |
| Фактические данные | Отметка рельефа, м | 16.83 17.16 17.25 18.84 | 17.35 17.37 17.38 | 17.36 17.38 17.38 17.41 | 17.64 17.67 17.69 |
| | Расстояние, м | 2.75 0.78 1.97 | 2.75 2.75 | 2.75 2.70 | 2.75 2.75 |

Согласовано

Взам. инв. N

Подпись и дата

Инв. N подл.

| Изм. | Кол.уч. | Лист | N док. | Подпись | Дата |
|---|---|---|---|---|---|

Поперечные профили. Улица 4

Лист 57

| | | |
|---|---|---|
| Fн | 0.00 | м2 |
| Fв | 4.77 | м2 |
| Fср | 0.00 | м2 |
| Fпр.об | 0.16 | м2 |
| Fк | 0.00 | м2 |

М 1:200 по вертикали

М 1:200 по горизонтали

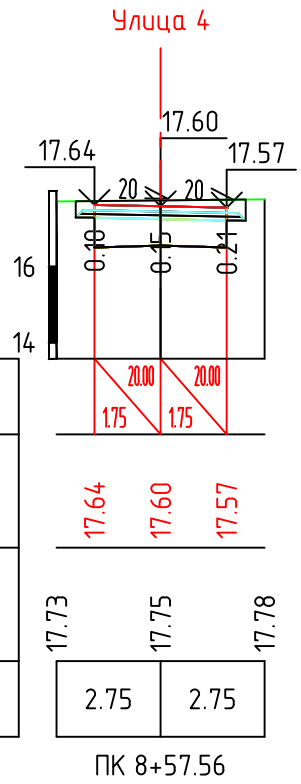


| | | |
|---|---|---|
| Проектные данные | Уклон, о/оо; длина, м | |
| | Отметка покрытия, м | 17.64 / 17.60 / 17.57 |
| Фактические данные | Отметка рельефа, м | 17.73 / 17.75 / 17.78 |
| | Расстояние, м | 2.75 / 2.75 |

Согласовано

Взам. инв. N

Подпись и дата

Инв. N подл.

| Изм. | Кол.уч. | Лист | N док. | Подпись | Дата |
|---|---|---|---|---|---|

Поперечные профили. Улица 4

Лист 58

| | | |
|---|---|---|
| Fн | 0.00 | м2 |
| Fв | 4.08 | м2 |
| Fср | 0.00 | м2 |
| Fпр.об | 0.16 | м2 |
| Fк | 0.00 | м2 |

М 1:200 по вертикали
М 1:200 по горизонтали

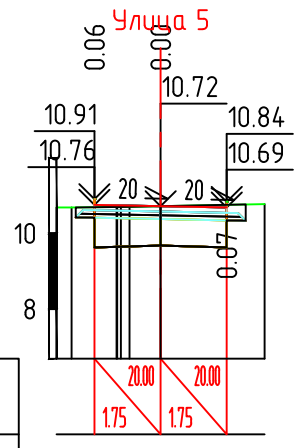


| | | ПК 0+00.00 |
|---|---|---|
| Проектные данные | Уклон, о/оо; длина, м | |
| | Отметка покрытия, м | 10.76 10.72 10.69 |
| Фактические данные | Отметка рельефа, м | 10.69 10.69 10.70 10.71 10.72 10.78 |
| | Расстояние, м | 1.19 0.82 2.75 |

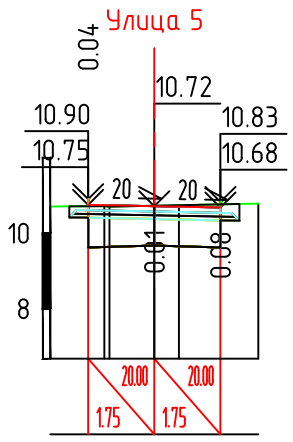


| | | ПК 0+01.00 |
|---|---|---|
| Проектные данные | Уклон, о/оо; длина, м | |
| | Отметка покрытия, м | 10.75 10.72 10.68 |
| Фактические данные | Отметка рельефа, м | 10.71 10.72 10.76 10.73 10.74 10.79 |
| | Расстояние, м | 1.43 1.19 0.65 2.10 |

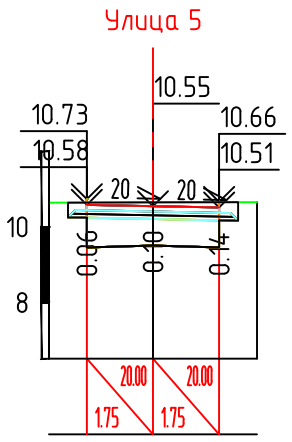


| | | ПК 0+25.00 |
|---|---|---|
| Проектные данные | Уклон, о/оо; длина, м | |
| | Отметка покрытия, м | 10.58 10.55 10.51 |
| Фактические данные | Отметка рельефа, м | 10.64 10.65 10.66 |
| | Расстояние, м | 2.75 2.75 |

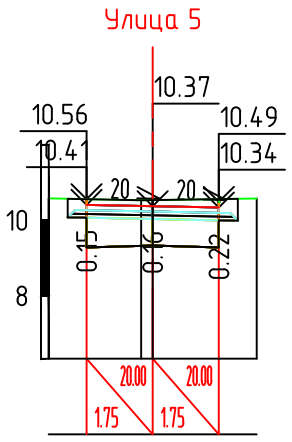


| | | ПК 0+50.00 |
|---|---|---|
| Проектные данные | Уклон, о/оо; длина, м | |
| | Отметка покрытия, м | 10.41 10.37 10.34 |
| Фактические данные | Отметка рельефа, м | 10.58 10.53 10.54 10.58 |
| | Расстояние, м | 2.44 2.75 |

| | | |
|---|---|---|
| Fн | 0.00 | м2 |
| Fв | 4.75 | м2 |
| Fср | 0.00 | м2 |
| Fпр.об | 0.16 | м2 |
| Fк | 0.00 | м2 |

М 1:200 по вертикали
М 1:200 по горизонтали

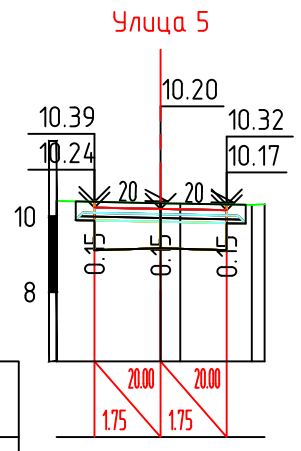


| | | ПК 0+75.00 |
|---|---|---|
| Проектные данные | Уклон, о/оо; длина, м | |
| | Отметка покрытия, м | 10.24 10.20 10.17 |
| Фактические данные | Отметка рельефа, м | 10.42 10.35 10.34 10.33 10.33 |
| | Расстояние, м | 2.75 0.52 1.89 |

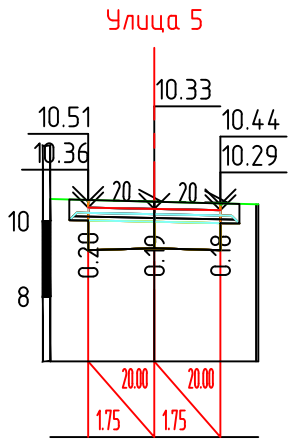


| | | ПК 1+00.00 |
|---|---|---|
| Проектные данные | Уклон, о/оо; длина, м | |
| | Отметка покрытия, м | 10.36 10.33 10.29 |
| Фактические данные | Отметка рельефа, м | 10.59 10.52 10.45 |
| | Расстояние, м | 2.75 2.69 |

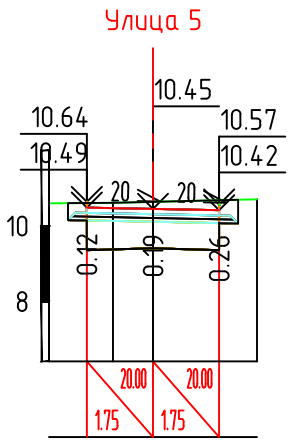


| | | ПК 1+25.00 |
|---|---|---|
| Проектные данные | Уклон, о/оо; длина, м | |
| | Отметка покрытия, м | 10.49 10.45 10.42 |
| Фактические данные | Отметка рельефа, м | 10.60 10.61 10.64 10.71 |
| | Расстояние, м | 1.69 1.06 2.75 |

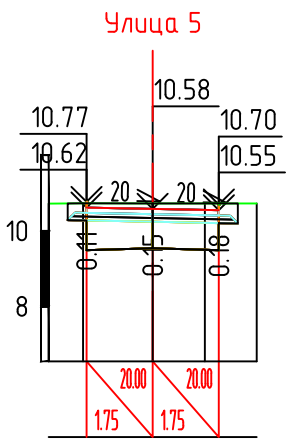


| | | ПК 1+50.00 |
|---|---|---|
| Проектные данные | Уклон, о/оо; длина, м | |
| | Отметка покрытия, м | 10.62 10.58 10.55 |
| Фактические данные | Отметка рельефа, м | 10.72 10.73 10.73 10.72 10.72 |
| | Расстояние, м | 0.91 1.84 1.38 1.37 |

| | | |
|---|---|---|
| Fн | 0.00 | м2 |
| Fв | 4.78 | м2 |
| Fср | 0.00 | м2 |
| Fпр.об | 0.16 | м2 |
| Fк | 0.00 | м2 |

М 1:200 по вертикали
М 1:200 по горизонтали

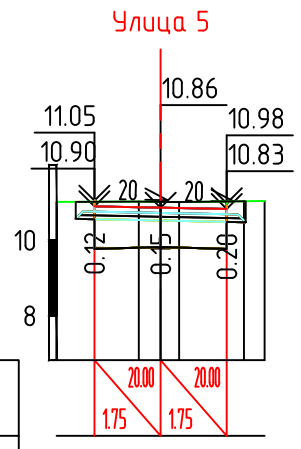


| | | ПК 1+75.00 |
|---|---|---|
| Проектные данные | Уклон, о/оо; длина, м | |
| | Отметка покрытия, м | 10.90 10.86 10.83 |
| Фактические данные | Отметка рельефа, м | 11.02 11.03 11.02 11.01 11.03 11.04 |
| | Расстояние, м | 2.17 0.58 0.49 1.71 0.54 |

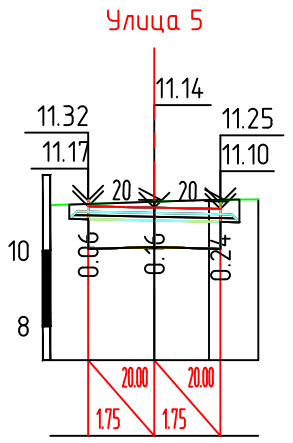


| | | ПК 2+00.00 |
|---|---|---|
| Проектные данные | Уклон, о/оо; длина, м | |
| | Отметка покрытия, м | 11.17 11.14 11.10 |
| Фактические данные | Отметка рельефа, м | 11.21 11.30 11.34 11.36 |
| | Расстояние, м | 2.75 1.45 1.30 |

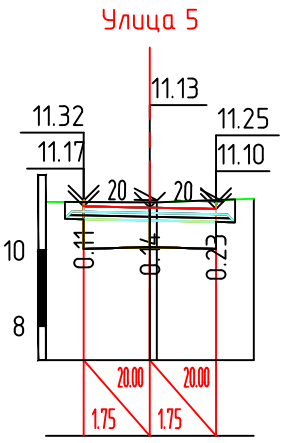


| | | ПК 2+25.00 |
|---|---|---|
| Проектные данные | Уклон, о/оо; длина, м | |
| | Отметка покрытия, м | 11.17 11.13 11.10 |
| Фактические данные | Отметка рельефа, м | 11.29 11.28 11.28 11.37 |
| | Расстояние, м | 2.75 2.57 |

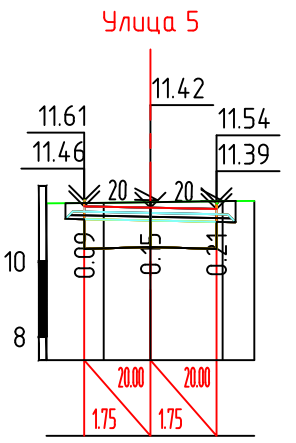


| | | ПК 2+50.00 |
|---|---|---|
| Проектные данные | Уклон, о/оо; длина, м | |
| | Отметка покрытия, м | 11.46 11.42 11.39 |
| Фактические данные | Отметка рельефа, м | 11.54 11.55 11.57 11.60 11.60 |
| | Расстояние, м | 1.52 1.23 1.91 0.84 |

Согласовано

Взам. инв. N

Подпись и дата

Инв. N подл.

| Изм | Кол.уч | Лист | N док | Подпись | Дата |
|---|---|---|---|---|---|
| Разработал | | Лихоткина | | | 03.22 |
| Н. контр. | | Рогожкин | | | 03.22 |
| ГИП | | Чепик | | | 03.22 |

3/03/2022-АД

«Капитальный ремонт улично-дорожной сети с устройством ливневой канализации СНТ «Октябрьское»

| Стадия | Лист | Листов |
|---|---|---|
| Р | 59 | 2 |

Поперечные профили. Улица 5

диар проект

| | | |
|---|---|---|
| Fн | 0.00 | м2 |
| Fв | 4.70 | м2 |
| Fср | 0.00 | м2 |
| Fпр.об | 0.16 | м2 |
| Fк | 0.00 | м2 |

М 1:200 по вертикали

М 1:200 по горизонтали

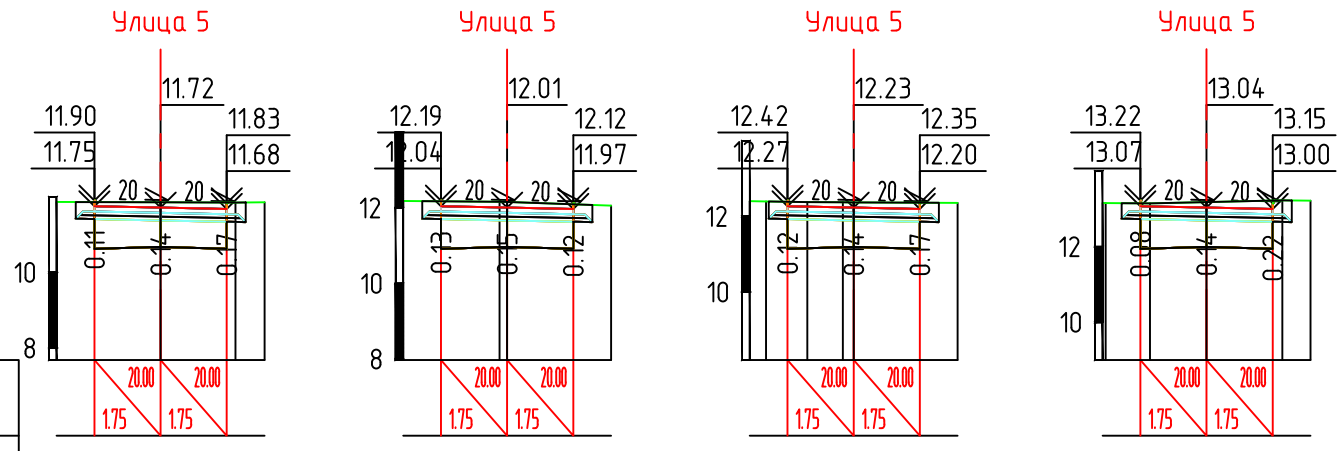


| | | ПК 2+75.00 | ПК 3+00.00 | ПК 3+25.00 | ПК 3+50.00 |
|---|---|---|---|---|---|
| Проектные данные | Уклон, о/оо; длина, м | | | | |
| | Отметка покрытия, м | 11.75 11.72 11.68 | 12.04 12.01 11.97 | 12.27 12.23 12.20 | 13.07 13.04 13.00 |
| Фактические данные | Отметка рельефа, м | 11.86 11.86 11.85 11.86 | 12.18 12.16 12.16 12.06 | 12.40 12.40 12.38 12.37 12.37 12.36 | 13.16 13.15 13.18 13.23 13.22 |
| | Расстояние, м | 2.75 1.98 0.77 | 2.55 2.75 | 0.41 1.09 0.94 2.75 | 1.17 1.50 2.00 0.75 |

Улица 5

| | | |
|---|---|---|
| Fн | 0.00 | м2 |
| Fв | 4.78 | м2 |
| Fср | 0.00 | м2 |
| Fпр.об | 0.16 | м2 |
| Fк | 0.00 | м2 |

М 1:200 по вертикали

М 1:200 по горизонтали

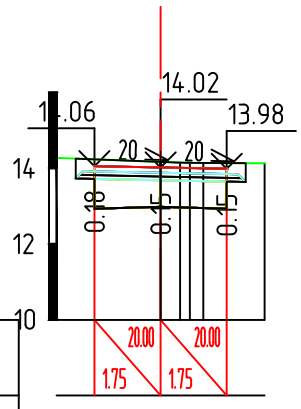


| | | ПК 3+70.73 |
|---|---|---|
| Проектные данные | Уклон, о/оо; длина, м | |
| | Отметка покрытия, м | 14.06 14.02 13.98 |
| Фактические данные | Отметка рельефа, м | 14.27 14.17 14.15 14.14 14.13 |
| | Расстояние, м | 2.75 0.52 1.62 |

Согласовано

Взам. инв. N

Подпись и дата

Инв. N подл.

| Изм. | Кол.уч. | Лист | N док. | Подпись | Дата |
|---|---|---|---|---|---|

Поперечные профили. Улица 5

Лист 60

| | | |
|---|---|---|
| Fн | 0.00 | м2 |
| Fв | 4.07 | м2 |
| Fср | 0.00 | м2 |
| Fпр.об | 0.16 | м2 |
| Fк | 0.00 | м2 |

М 1:200 по вертикали
М 1:200 по горизонтали

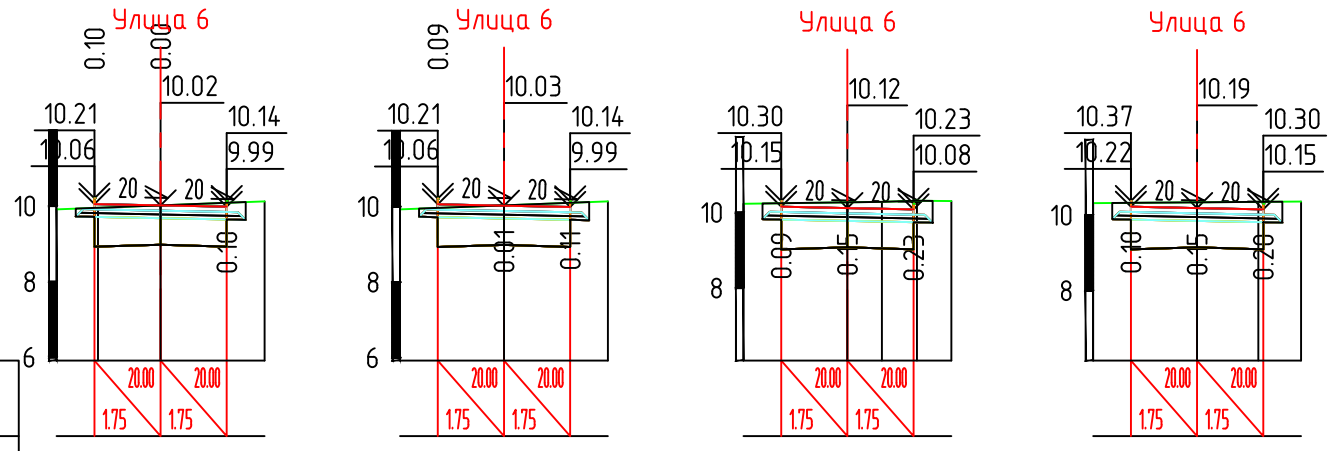


| | | ПК 0+00.00 | ПК 0+01.00 | ПК 0+25.00 | ПК 0+50.00 |
|---|---|---|---|---|---|
| Проектные данные | Уклон, о/оо; длина, м | | | | |
| | Отметка покрытия, м | 10.06 10.02 9.99 | 10.06 10.03 9.99 | 10.15 10.12 10.08 | 10.22 10.19 10.15 |
| Фактические данные | Отметка рельефа, м | 9.92 9.96 10.02 10.13 | 9.93 10.03 10.14 | 10.23 10.27 10.28 10.31 10.30 | 10.32 10.34 10.35 10.36 |
| | Расстояние, м | 1.10 1.65 2.75 | 2.75 2.75 | 2.75 0.91 0.93 0.91 | 2.75 1.62 1.13 |

| | | |
|---|---|---|
| Fн | 0.00 | м2 |
| Fв | 4.64 | м2 |
| Fср | 0.00 | м2 |
| Fпр.об | 0.16 | м2 |
| Fк | 0.00 | м2 |

М 1:200 по вертикали
М 1:200 по горизонтали

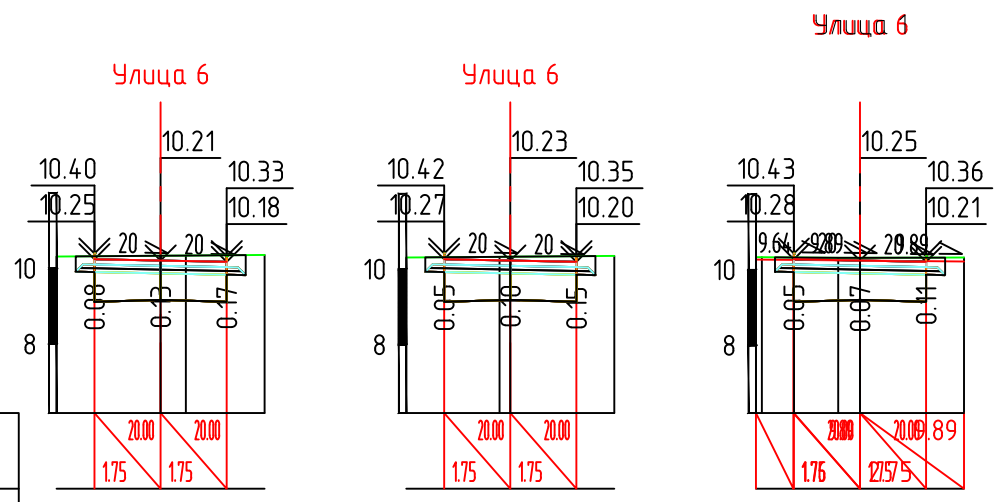


| | | ПК 0+75.00 | ПК 1+00.00 | ПК 1+18.60 |
|---|---|---|---|---|
| Проектные данные | Уклон, о/оо; длина, м | | | |
| | Отметка покрытия, м | 10.25 10.21 10.18 | 10.27 10.23 10.20 | 10.27 10.26 10.25 10.21 10.22 |
| Фактические данные | Отметка рельефа, м | 10.32 10.34 10.34 10.36 | 10.31 10.33 10.33 10.35 | 10.33 10.33 10.32 10.32 10.32 |
| | Расстояние, м | 2.75 0.67 2.08 | 2.47 2.75 | 0.85 1.16 0.58 2.75 |

Согласовано

Взам. инв. N

Подпись и дата

Инв. N подл.

| Изм | Кол.уч | Лист | №док | Подпись | Дата |
|---|---|---|---|---|---|
| Разработал | | Лихоткина | | | 03.22 |
| Н. контр. | | Рогожкин | | | 03.22 |
| ГИП | | Чепик | | | 03.22 |

3/03/2022-АД

«Капитальный ремонт улично-дорожной сети с устройством ливневой канализации СНТ «Октябрьское»

| Стадия | Лист | Листов |
|---|---|---|
| Р | 61 | |

Поперечные профили. Улица 6

диар проект

| | | |
|---|---|---|
| Fн | 0.00 | м2 |
| Fв | 4.53 | м2 |
| Fср | 0.00 | м2 |
| Fпр.об | 0.16 | м2 |
| Fк | 0.00 | м2 |

М 1:200 по вертикали
М 1:200 по горизонтали

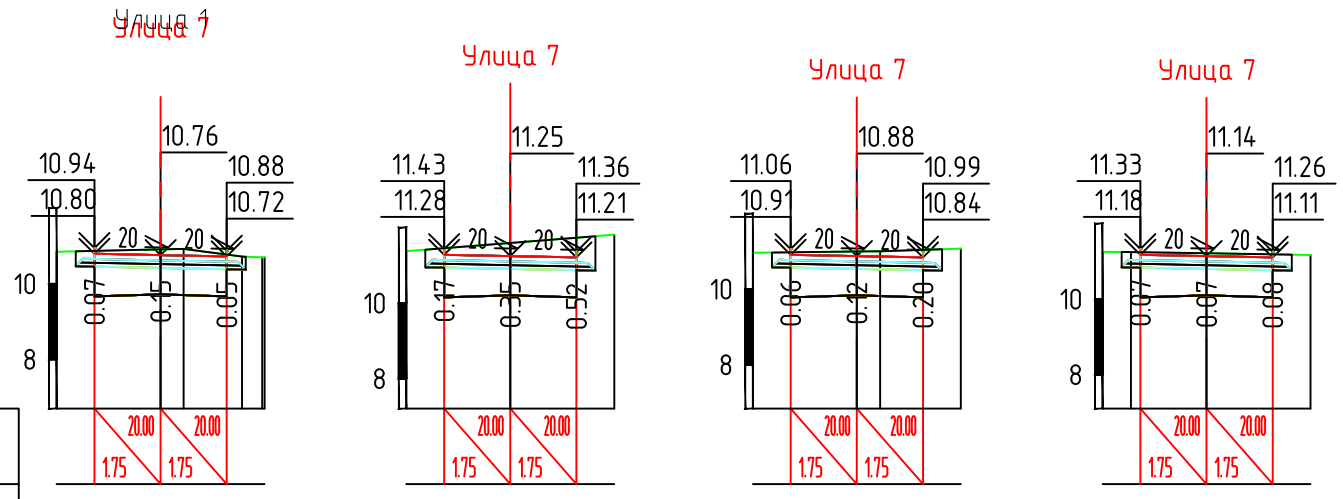


| | | ПК 0+00.00 | ПК 0+25.00 | ПК 0+50.00 | ПК 0+75.00 |
|---|---|---|---|---|---|
| Проектные данные | Уклон, о/оо; длина, м | 20.00 / 1.75 | 20.00 / 1.75 | 20.00 / 1.75 | 20.00 / 1.75 |
| | Отметка покрытия, м | 10.80 10.76 10.72 | 11.28 11.25 11.21 | 10.91 10.88 10.84 | 11.18 11.14 11.11 |
| Фактические данные | Отметка рельефа, м | 10.85 10.91 10.92 10.72 10.76 | 11.38 11.59 11.81 | 10.96 11.00 11.00 11.08 | 11.25 11.25 11.22 11.17 |
| | Расстояние, м | 2.75 0.61 1.54 0.53 | 2.75 2.75 | 2.75 0.62 2.13 | 0.75 2.00 2.75 |

| | | |
|---|---|---|
| Fн | 0.00 | м2 |
| Fв | 5.85 | м2 |
| Fср | 0.00 | м2 |
| Fпр.об | 0.16 | м2 |
| Fк | 0.00 | м2 |

М 1:200 по вертикали
М 1:200 по горизонтали

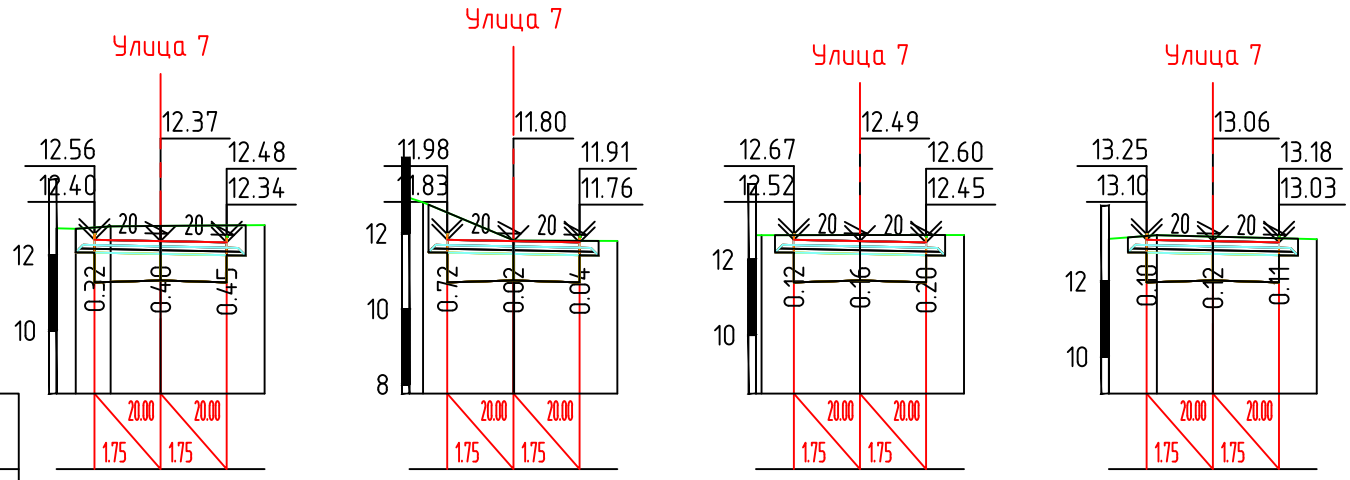


| | | ПК 1+00.00 | ПК 1+25.00 | ПК 1+50.00 | ПК 1+75.00 |
|---|---|---|---|---|---|
| Проектные данные | Уклон, о/оо; длина, м | 20.00 / 1.75 | 20.00 / 1.75 | 20.00 / 1.75 | 20.00 / 1.75 |
| | Отметка покрытия, м | 12.40 12.37 12.34 | 11.83 11.80 11.76 | 12.52 12.49 12.45 | 13.10 13.06 13.03 |
| Фактические данные | Отметка рельефа, м | 12.71 12.69 12.76 12.77 12.79 | 12.84 12.82 11.82 11.81 11.80 | 12.65 12.65 12.65 | 13.12 13.22 13.18 13.11 |
| | Расстояние, м | 0.50 0.93 1.32 2.75 | 2.39 2.73 | 2.60 2.75 | 1.27 1.48 2.75 |

| | | |
|---|---|---|
| Fн | 0.00 | м2 |
| Fв | 4.86 | м2 |
| Fср | 0.00 | м2 |
| Fпр.об | 0.16 | м2 |
| Fк | 0.00 | м2 |

М 1:200 по вертикали
М 1:200 по горизонтали

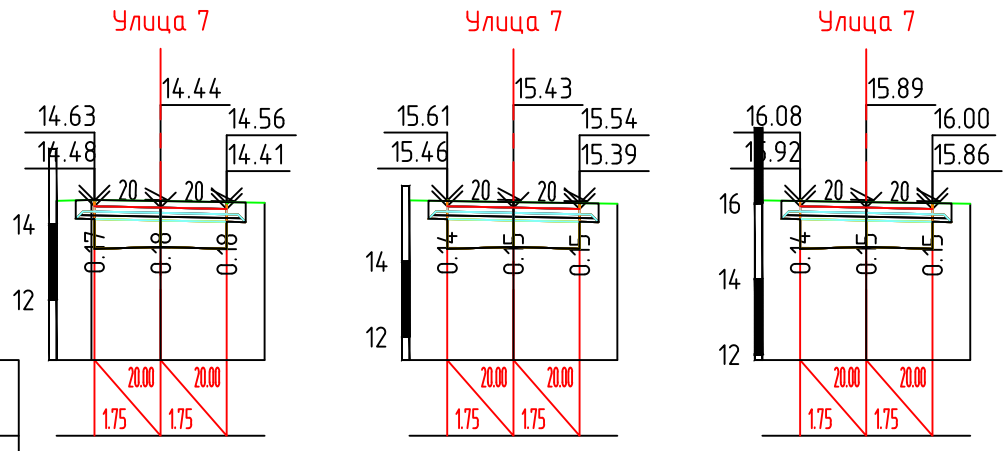


| | | ПК 2+00.00 | ПК 2+25.00 | ПК 2+37.14 |
|---|---|---|---|---|
| Проектные данные | Уклон, о/оо; длина, м | 20.00 / 1.75 | 20.00 / 1.75 | 20.00 / 1.75 |
| | Отметка покрытия, м | 14.48 14.44 14.41 | 15.46 15.43 15.39 | 15.92 15.89 15.86 |
| Фактические данные | Отметка рельефа, м | 14.62 14.65 14.62 14.57 | 15.62 15.57 15.53 | 16.08 16.04 15.99 |
| | Расстояние, м | 0.92 1.83 2.75 | 2.75 2.75 | 2.75 2.75 |

Согласовано

Взам. инв. N

Подпись и дата

Инв. N подл.

| Изм | Кол.уч | Лист | №док | Подпись | Дата |
|---|---|---|---|---|---|
| Разработал | | Лихоткина | | | 03.22 |
| Н. контр. | | Рогожкин | | | 03.22 |
| ГИП | | Чепик | | | 03.22 |

3/03/2022-АД

«Капитальный ремонт улично-дорожной сети с устройством ливневой канализации СНТ «Октябрьское»

| Стадия | Лист | Листов |
|---|---|---|
| Р | 62 | |

Поперечные профили. Улица 7

диар проект

| | | |
|---|---|---|
| Fн | 0.00 | м2 |
| Fв | 4.77 | м2 |
| Fср | 0.00 | м2 |
| Fпр.об | 0.16 | м2 |
| Fк | 0.00 | м2 |

М 1:200 по вертикали
М 1:200 по горизонтали

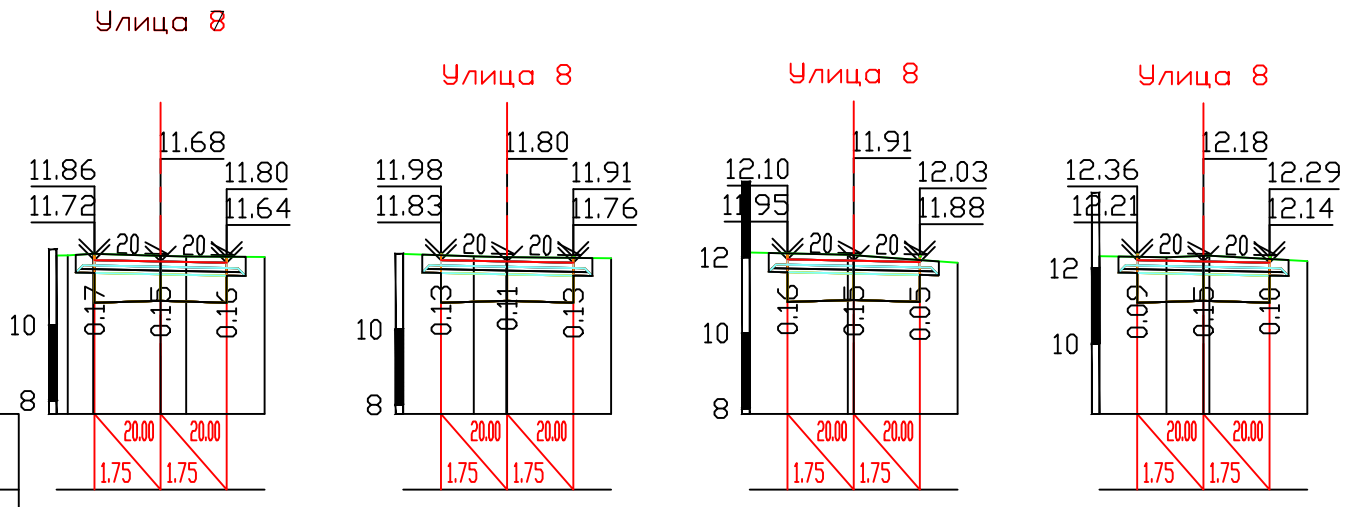


| | | |
|---|---|---|
| Fн | 0.00 | м2 |
| Fв | 4.79 | м2 |
| Fср | 0.00 | м2 |
| Fпр.об | 0.16 | м2 |
| Fк | 0.00 | м2 |

М 1:200 по вертикали
М 1:200 по горизонтали

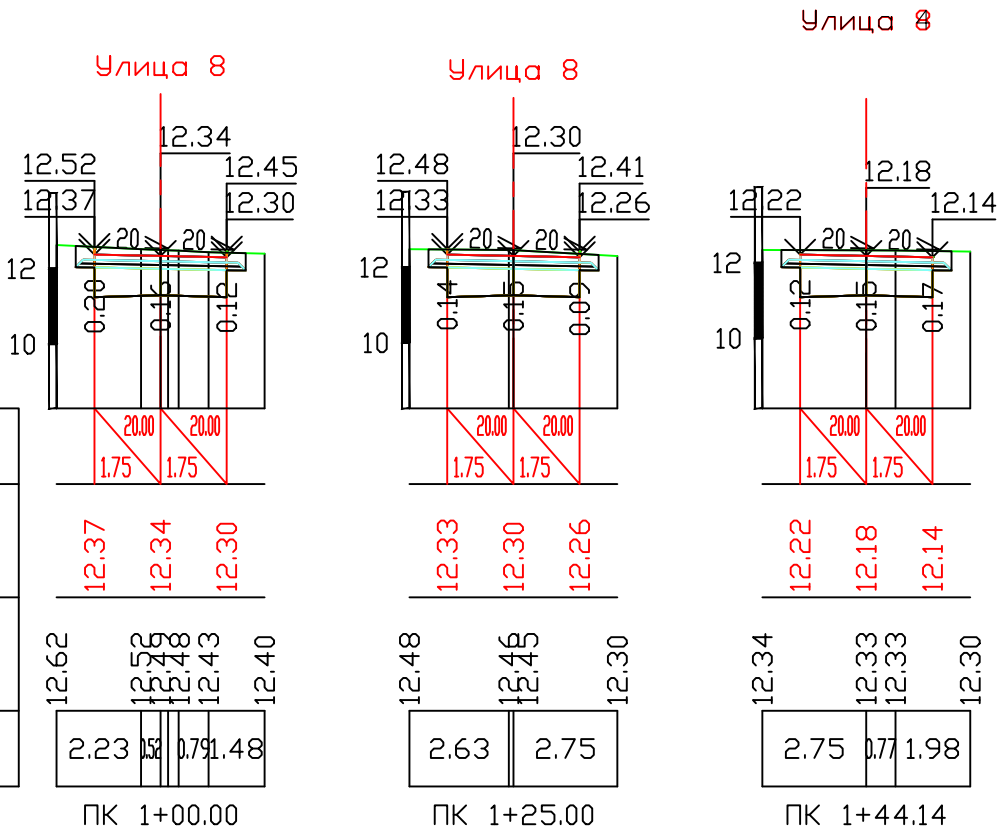


Согласовано

Взам. инв. N

Подпись и дата

Инв. N подл.

| Изм | Кол.уч | Лист | №док | Подпись | Дата |
|---|---|---|---|---|---|
| Разработал | | Лихоткина | | | 03.22 |
| Н. контр. | | Рогожкин | | | 03.22 |
| ГИП | | Чепик | | | 03.22 |

3/03/2022-АД

«Капитальный ремонт улично-дорожной сети с устройством ливневой канализации СНТ «Октябрьское»

| Стадия | Лист | Листов |
|---|---|---|
| Р | 63 | |

Поперечные профили. Улица 8

диар проект

| | | |
|---|---|---|
| Fн | 0.00 | м2 |
| Fв | 4.30 | м2 |
| Fср | 0.00 | м2 |
| Fпр.об | 0.16 | м2 |
| Fк | 0.00 | м2 |

М 1:200 по вертикали
М 1:200 по горизонтали

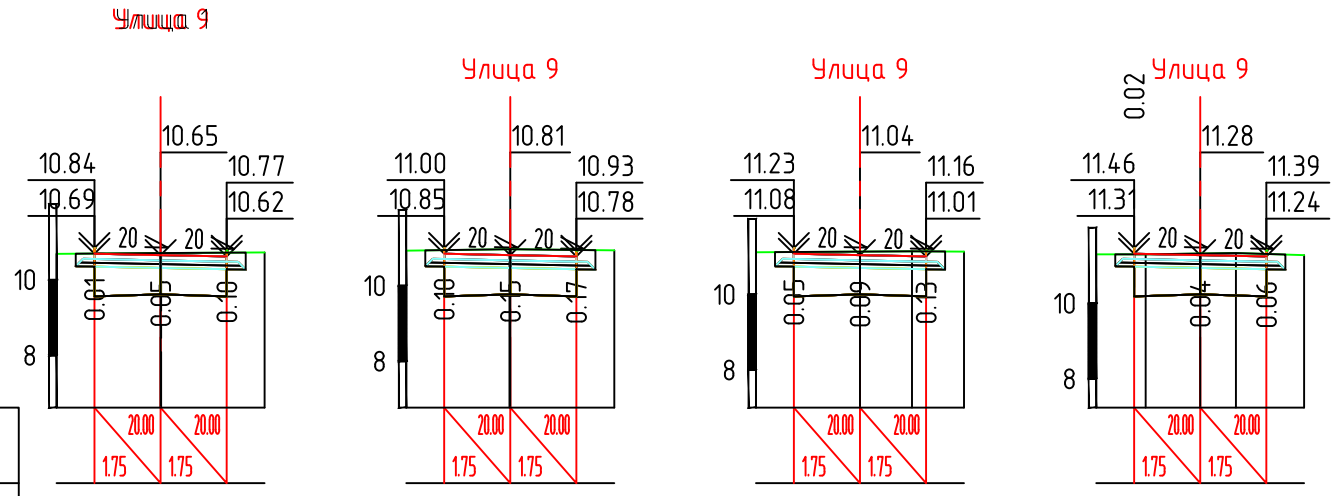


| | | ПК 0+00.00 | ПК 0+25.00 | ПК 0+50.00 | ПК 0+75.00 |
|---|---|---|---|---|---|
| Проектные данные | Уклон, о/оо; длина, м | | | | |
| | Отметка покрытия, м | 10.69 10.65 10.62 | 10.85 10.81 10.78 | 11.08 11.04 11.01 | 11.31 11.28 11.24 |
| Фактические данные | Отметка рельефа, м | 10.69 10.70 10.71 10.72 | 10.93 10.96 10.98 10.93 | 11.12 11.13 11.14 11.13 | 11.30 11.29 11.32 11.33 11.28 |
| | Расстояние, м | 2.75 2.73 | 2.73 2.75 | 2.75 1.37 1.38 | 1.31 1.44 0.94 1.81 |

| | | |
|---|---|---|
| Fн | 0.00 | м2 |
| Fв | 4.73 | м2 |
| Fср | 0.00 | м2 |
| Fпр.об | 0.16 | м2 |
| Fк | 0.00 | м2 |

М 1:200 по вертикали
М 1:200 по горизонтали

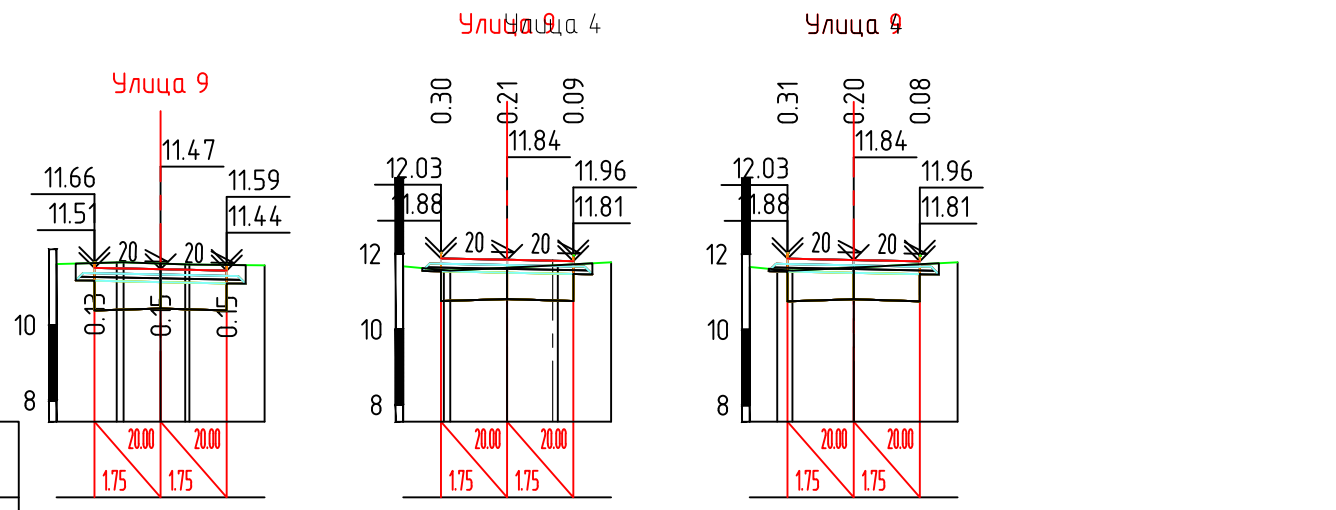


| | | ПК 1+00.00 | ПК 1+25.00 | ПК 1+25.24 |
|---|---|---|---|---|
| Проектные данные | Уклон, о/оо; длина, м | | | |
| | Отметка покрытия, м | 11.51 11.47 11.44 | 11.88 11.84 11.81 | 11.88 11.84 11.81 |
| Фактические данные | Отметка рельефа, м | 11.61 11.66 11.66 11.62 11.60 11.60 11.58 | 11.67 11.57 11.56 11.63 11.69 11.70 11.77 | 11.66 11.59 11.57 11.65 11.78 |
| | Расстояние, м | 1.59 0.98 0.65 1.99 | 1.08 1.51 1.20 1.41 | 0.73 0.40 1.62 2.75 |

Согласовано

Взам. инв. N

Подпись и дата

Инв. N подл.

| Изм | Кол.уч | Лист | №док | Подпись | Дата |
|---|---|---|---|---|---|
| Разработал | | Лихоткина | | | 03.22 |
| Н. контр. | | Рогожкин | | | 03.22 |
| ГИП | | Чепик | | | 03.22 |

3/03/2022-АД

«Капитальный ремонт улично-дорожной сети с устройством ливневой канализации СНТ «Октябрьское»

| Стадия | Лист | Листов |
|---|---|---|
| Р | 64 | |

Поперечные профили. Улица 9

диар проект

| | | |
|---|---|---|
| Fн | 0.00 | м2 |
| Fв | 4.73 | м2 |
| Fср | 0.00 | м2 |
| Fпр.об | 0.16 | м2 |
| Fк | 0.00 | м2 |

М 1:200 по вертикали
М 1:200 по горизонтали

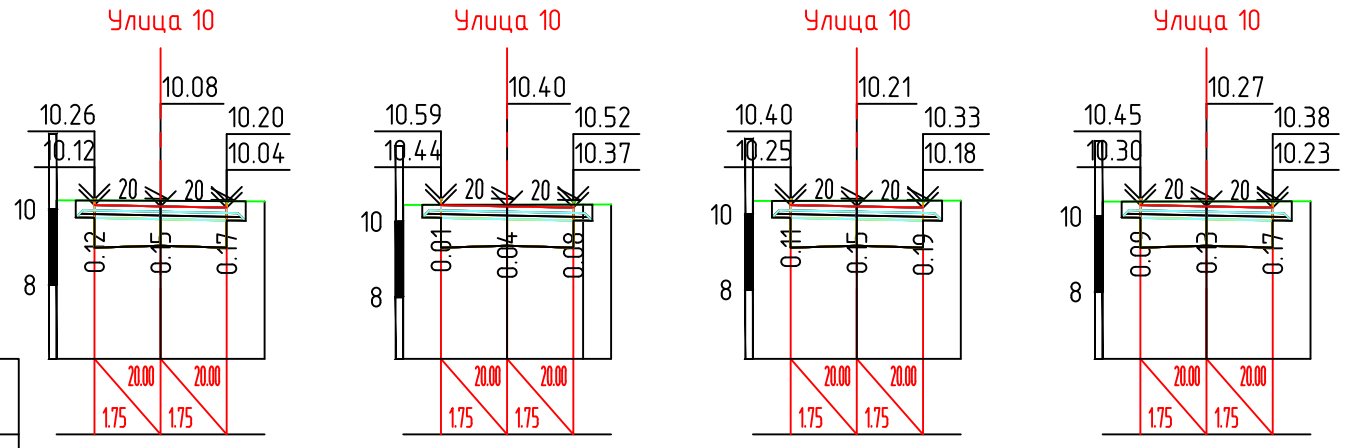


| | | ПК 0+00.00 | ПК 0+25.00 | ПК 0+50.00 | ПК 0+75.00 |
|---|---|---|---|---|---|
| Проектные данные | Уклон, о/оо; длина, м | | | | |
| | Отметка покрытия, м | 10.12 10.08 10.04 | 10.44 10.40 10.37 | 10.25 10.21 10.18 | 10.30 10.27 10.23 |
| Фактические данные | Отметка рельефа, м | 10.24 10.23 10.21 | 10.44 10.45 10.45 10.45 | 10.36 10.36 10.37 | 10.39 10.40 10.40 |
| | Расстояние, м | 2.75 2.75 | 2.75 2.01 0.74 | 2.75 2.75 | 2.75 2.75 |

| | | |
|---|---|---|
| Fн | 0.00 | м2 |
| Fв | 4.68 | м2 |
| Fср | 0.00 | м2 |
| Fпр.об | 0.16 | м2 |
| Fк | 0.00 | м2 |

М 1:200 по вертикали
М 1:200 по горизонтали

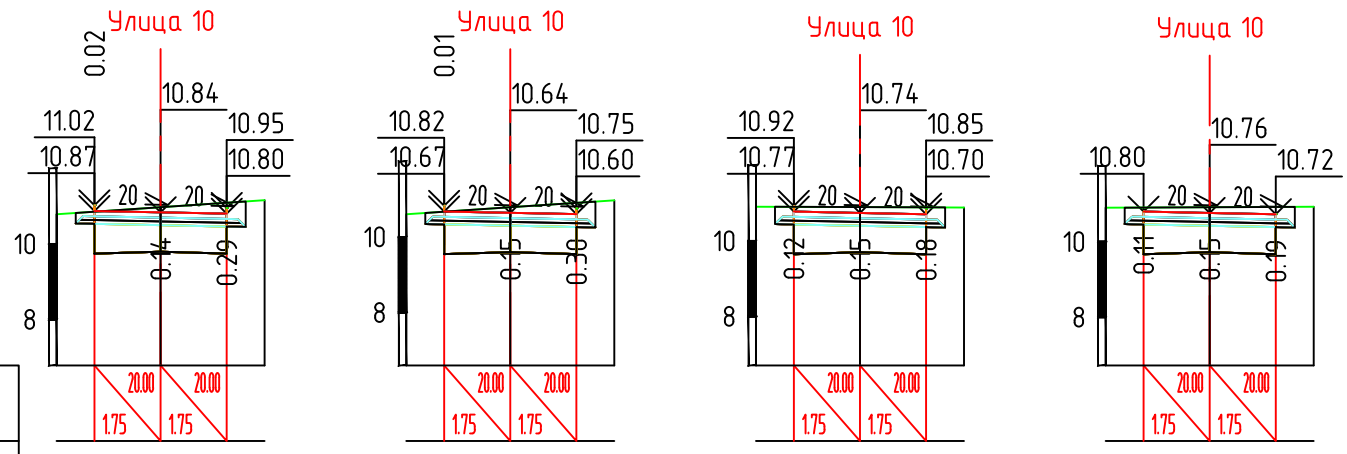


| | | ПК 1+00.00 | ПК 1+25.00 | ПК 1+50.00 | ПК 1+64.69 |
|---|---|---|---|---|---|
| Проектные данные | Уклон, о/оо; длина, м | | | | |
| | Отметка покрытия, м | 10.87 10.84 10.80 | 10.67 10.64 10.60 | 10.77 10.74 10.70 | 10.80 10.76 10.72 |
| Фактические данные | Отметка рельефа, м | 10.79 10.97 11.16 | 10.60 10.78 10.97 | 10.90 10.89 10.88 | 10.90 10.91 10.92 |
| | Расстояние, м | 2.75 2.75 | 2.75 2.75 | 2.75 2.75 | 2.75 2.75 |

Согласовано

Взам. инв. N

Подпись и дата

Инв. N подл.

| Изм | Кол.уч | Лист | №док | Подпись | Дата |
|---|---|---|---|---|---|
| Разработал | | Лихоткина | | | 03.22 |
| Н. контр. | | Рогожкин | | | 03.22 |
| ГИП | | Чепик | | | 03.22 |

3/03/2022-АД

«Капитальный ремонт улично-дорожной сети с устройством ливневой канализации СНТ «Октябрьское»

| Стадия | Лист | Листов |
|---|---|---|
| Р | 65 | |

Поперечные профили. Улица 10

диар проект

| | | |
|---|---|---|
| Fн | 0.00 | м2 |
| Fв | 4.76 | м2 |
| Fср | 0.00 | м2 |
| Fпр.об | 0.16 | м2 |
| Fк | 0.00 | м2 |

М 1:200 по вертикали
М 1:200 по горизонтали

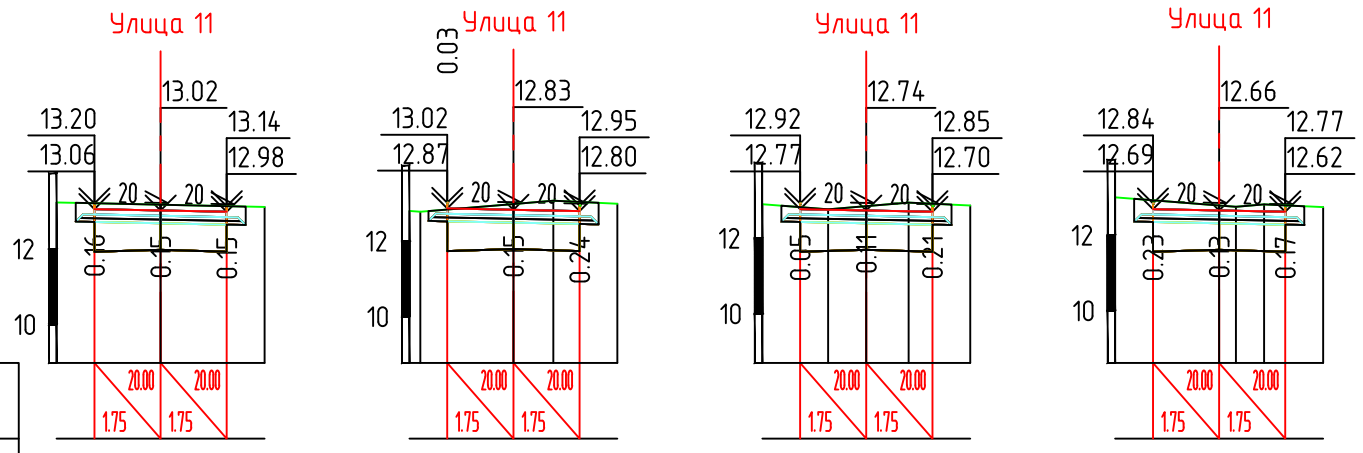


| | | ПК 0+00.00 | ПК 0+25.00 | ПК 0+50.00 | ПК 0+75.00 |
|---|---|---|---|---|---|
| Проектные данные | Уклон, о/оо; длина, м | | | | |
| | Отметка покрытия, м | 13.06 13.02 12.98 | 12.87 12.83 12.80 | 12.77 12.74 12.70 | 12.69 12.66 12.62 |
| Фактические данные | Отметка рельефа, м | 13.23 13.17 13.11 | 12.88 12.98 12.98 13.07 12.99 | 12.90 12.77 12.85 12.94 12.87 | 13.00 12.79 12.76 12.82 12.74 |
| | Расстояние, м | 2.75 2.75 | 2.46 1.06 1.69 | 1.74 1.01 1.12 1.63 | 2.75 0.45 0.74 1.56 |

| | | |
|---|---|---|
| Fн | 0.00 | м2 |
| Fв | 4.65 | м2 |
| Fср | 0.00 | м2 |
| Fпр.об | 0.16 | м2 |
| Fк | 0.00 | м2 |

М 1:200 по вертикали
М 1:200 по горизонтали

| | | ПК 0+96.33 |
|---|---|---|
| Проектные данные | Уклон, о/оо; длина, м | |
| | Отметка покрытия, м | 13.15 13.11 13.08 |
| Фактические данные | Отметка рельефа, м | 13.36 13.35 13.24 13.10 |
| | Расстояние, м | 0.45 2.30 2.75 |

Согласовано

Взам. инв. N

Подпись и дата

Инв. N подл.

| Изм | Кол.уч | Лист | №док | Подпись | Дата |
|---|---|---|---|---|---|
| Разработал | | Лихоткина | | | 03.22 |
| Н. контр. | | Рогожкин | | | 03.22 |
| ГИП | | Чепик | | | 03.22 |

3/03/2022-АД

«Капитальный ремонт улично-дорожной сети с устройством ливневой канализации СНТ «Октябрьское»

| Стадия | Лист | Листов |
|---|---|---|
| Р | 66 | |

Поперечные профили. Улица 11

диар проект

| | | |
|---|---|---|
| Fн | 0.00 | м2 |
| Fв | 4.73 | м2 |
| Fср | 0.00 | м2 |
| Fпр.об | 0.16 | м2 |
| Fк | 0.00 | м2 |

М 1:200 по вертикали
М 1:200 по горизонтали

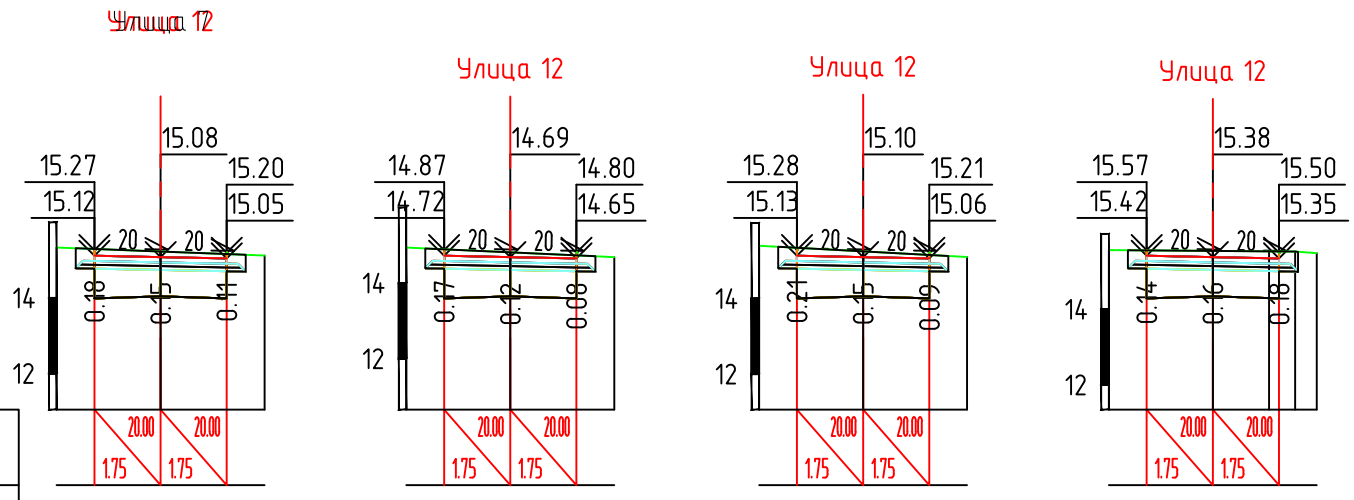


| | | ПК 0+00.00 | ПК 0+25.00 | ПК 0+50.00 | ПК 0+75.00 |
|---|---|---|---|---|---|
| Проектные данные | Уклон, о/оо; длина, м | | | | |
| | Отметка покрытия, м | 15.12 15.08 15.05 | 14.72 14.69 14.65 | 15.13 15.10 15.06 | 15.42 15.38 15.35 |
| Фактические данные | Отметка рельефа, м | 15.33 15.23 15.12 | 14.94 14.81 14.69 | 15.40 15.25 15.10 | 15.57 15.55 15.53 15.53 15.49 |
| | Расстояние, м | 2.75 2.75 | 2.75 2.75 | 2.75 2.75 | 2.75 1.49 0.69 0.57 |

| | | |
|---|---|---|
| Fн | 0.00 | м2 |
| Fв | 4.77 | м2 |
| Fср | 0.00 | м2 |
| Fпр.об | 0.16 | м2 |
| Fк | 0.00 | м2 |

М 1:200 по вертикали
М 1:200 по горизонтали

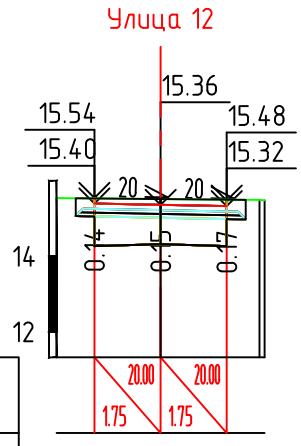


| | | ПК 0+88.98 |
|---|---|---|
| Проектные данные | Уклон, о/оо; длина, м | |
| | Отметка покрытия, м | 15.40 15.36 15.32 |
| Фактические данные | Отметка рельефа, м | 15.54 15.51 15.48 |
| | Расстояние, м | 2.75 2.62 |

Согласовано

Взам. инв. N

Подпись и дата

Инв. N подл.

| Изм | Кол.уч | Лист | №док | Подпись | Дата |
|---|---|---|---|---|---|
| Разработал | | Лихоткина | | | 03.22 |
| Н. контр. | | Рогожкин | | | 03.22 |
| ГИП | | Чепик | | | 03.22 |

3/03/2022-АД

«Капитальный ремонт улично-дорожной сети с устройством ливневой канализации СНТ «Октябрьское»

| Стадия | Лист | Листов |
|---|---|---|
| Р | 67 | |

Поперечные профили. Улица 12

диар проект

| | | |
|---|---|---|
| Fн | 0.00 | м2 |
| Fв | 4.45 | м2 |
| Fср | 0.00 | м2 |
| Fпр.об | 0.16 | м2 |
| Fк | 0.00 | м2 |

М 1:200 по вертикали
М 1:200 по горизонтали

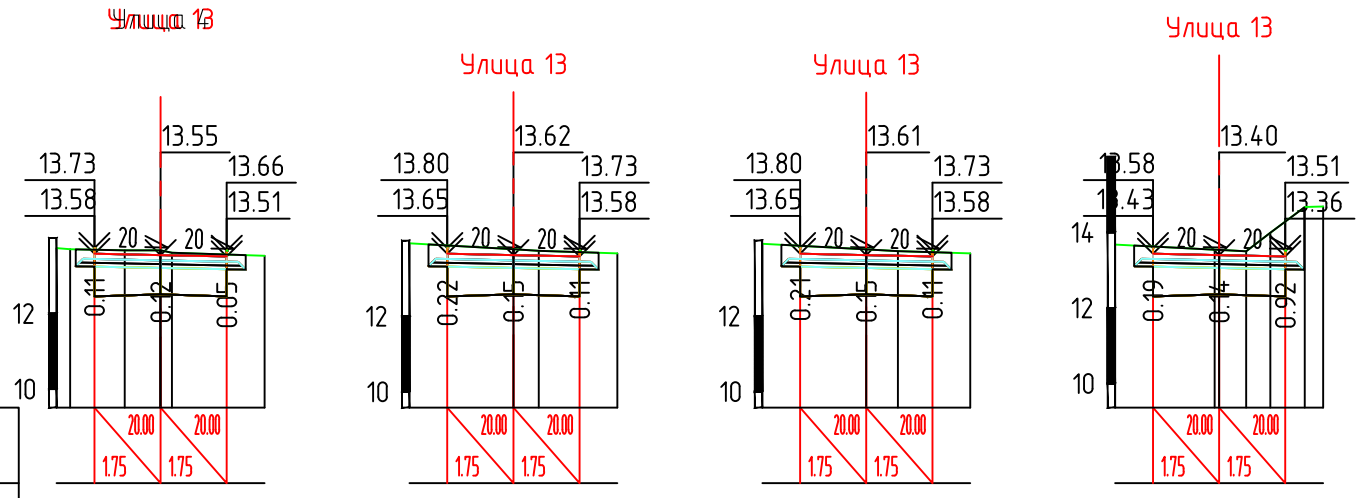


| | | ПК 0+00.00 | ПК 0+25.00 | ПК 0+50.00 | ПК 0+75.00 |
|---|---|---|---|---|---|
| Проектные данные | Уклон, о/оо; длина, м | | | | |
| | Отметка покрытия, м | 13.58 13.55 13.51 | 13.65 13.62 13.58 | 13.65 13.61 13.58 | 13.43 13.40 13.36 |
| Фактические данные | Отметка рельефа, м | 13.73 13.70 13.67 13.67 13.61 13.53 | 13.93 13.77 13.73 13.67 | 13.91 13.77 13.72 13.66 | 13.68 13.54 13.50 13.99 14.67 14.69 |
| | Расстояние, м | 1.45 0.94 2.45 | 2.75 0.67 2.08 | 2.75 0.84 1.91 | 2.63 0.72 0.64 0.91 0.48 |

| | | |
|---|---|---|
| Fн | 0.00 | м2 |
| Fв | 5.00 | м2 |
| Fср | 0.00 | м2 |
| Fпр.об | 0.16 | м2 |
| Fк | 0.00 | м2 |

М 1:200 по вертикали
М 1:200 по горизонтали

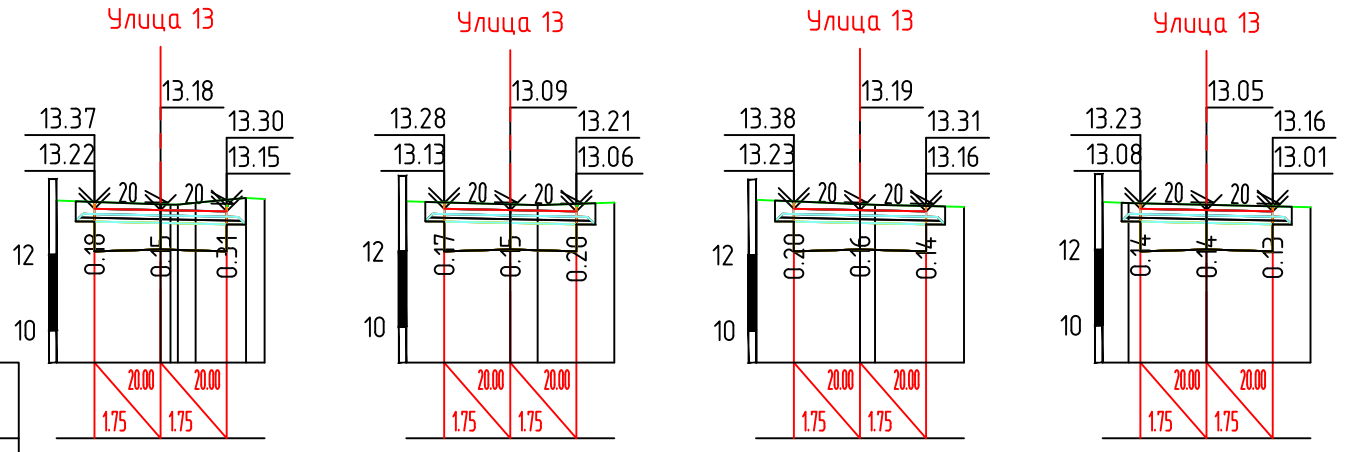


| | | ПК 1+00.00 | ПК 1+25.00 | ПК 1+50.00 | ПК 1+75.00 |
|---|---|---|---|---|---|
| Проектные данные | Уклон, о/оо; длина, м | | | | |
| | Отметка покрытия, м | 13.22 13.18 13.15 | 13.13 13.09 13.06 | 13.23 13.19 13.16 | 13.08 13.05 13.01 |
| Фактические данные | Отметка рельефа, м | 13.43 13.33 13.38 13.50 13.47 | 13.32 13.24 13.22 13.29 | 13.46 13.35 13.33 13.28 | 13.27 13.24 13.19 13.12 |
| | Расстояние, м | 2.75 0.47 1.33 0.49 | 2.75 0.72 2.03 | 2.74 2.35 | 0.69 2.06 2.75 |

| | | |
|---|---|---|
| Fн | 0.00 | м2 |
| Fв | 4.55 | м2 |
| Fср | 0.00 | м2 |
| Fпр.об | 0.16 | м2 |
| Fк | 0.00 | м2 |

М 1:200 по вертикали
М 1:200 по горизонтали

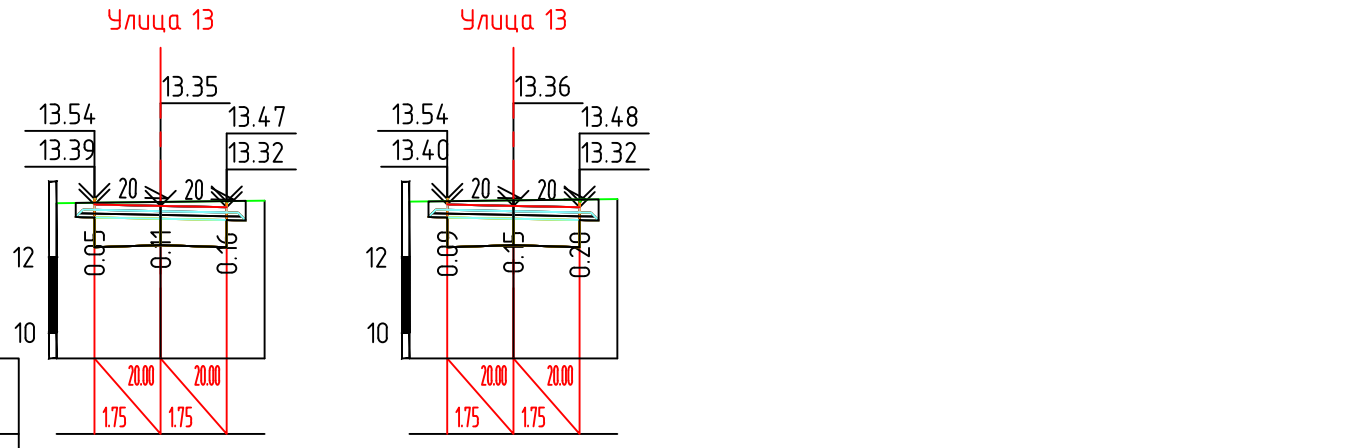


| | | ПК 2+00.00 | ПК 2+00.40 |
|---|---|---|---|
| Проектные данные | Уклон, о/оо; длина, м | | |
| | Отметка покрытия, м | 13.39 13.35 13.32 | 13.40 13.36 13.32 |
| Фактические данные | Отметка рельефа, м | 13.43 13.46 13.49 | 13.47 13.51 13.54 |
| | Расстояние, м | 2.75 2.75 | 2.75 2.75 |

Согласовано

Взам. инв. N

Подпись и дата

Инв. N подл.

| Изм | Кол.уч | Лист | №док | Подпись | Дата |
|---|---|---|---|---|---|
| Разработал | | Лихоткина | | | 03.22 |
| Н. контр. | | Рогожкин | | | 03.22 |
| ГИП | | Чепик | | | 03.22 |

3/03/2022-АД

«Капитальный ремонт улично-дорожной сети с устройством ливневой канализации СНТ «Октябрьское»

| Стадия | Лист | Листов |
|---|---|---|
| Р | 68 | |

Поперечные профили. Улица 13

диар проект

| | | |
|---|---|---|
| Fн | 0.00 | м2 |
| Fв | 2.82 | м2 |
| Fср | 0.00 | м2 |
| Fпр.об | 0.16 | м2 |
| Fк | 0.00 | м2 |

М 1:200 по вертикали
М 1:200 по горизонтали

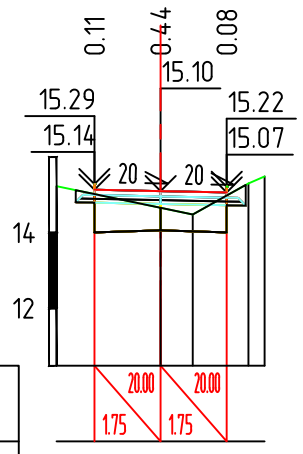


| | | ПК 0+00.00 | | |
|---|---|---|---|---|
| Проектные данные | Уклон, о/оо; длина, м | 20.00 | 20.00 | |
| | | 1.75 | 1.75 | |
| | Отметка покрытия, м | 15.14 | 15.10 | 15.07 |
| Фактические данные | Отметка рельефа, м | 15.23 | 14.66 / 14.48 | 15.31 / 15.49 |
| | Расстояние, м | 2.75 | 0.85 / 1.47 | |

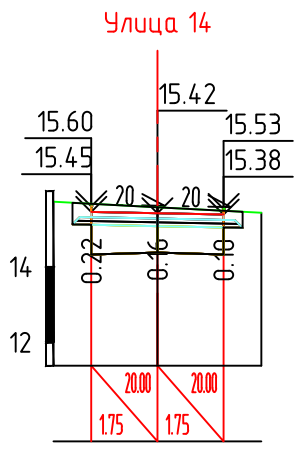


| | | ПК 0+25.00 | | |
|---|---|---|---|---|
| Проектные данные | Уклон, о/оо; длина, м | 20.00 | 20.00 | |
| | | 1.75 | 1.75 | |
| | Отметка покрытия, м | 15.45 | 15.42 | 15.38 |
| Фактические данные | Отметка рельефа, м | 15.72 | 15.58 | 15.43 |
| | Расстояние, м | 2.75 | 2.75 | |

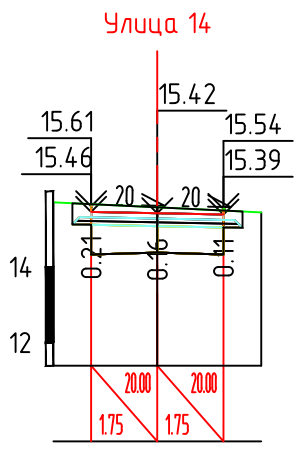


| | | ПК 0+50.00 | | |
|---|---|---|---|---|
| Проектные данные | Уклон, о/оо; длина, м | 20.00 | 20.00 | |
| | | 1.75 | 1.75 | |
| | Отметка покрытия, м | 15.46 | 15.42 | 15.39 |
| Фактические данные | Отметка рельефа, м | 15.71 | 15.58 | 15.45 |
| | Расстояние, м | 2.75 | 2.75 | |

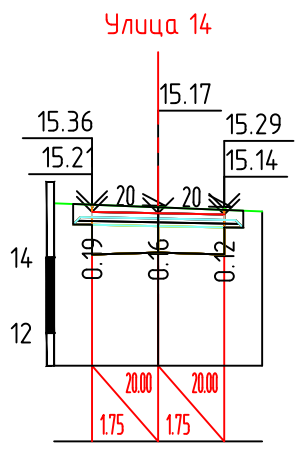


| | | ПК 0+75.00 | | |
|---|---|---|---|---|
| Проектные данные | Уклон, о/оо; длина, м | 20.00 | 20.00 | |
| | | 1.75 | 1.75 | |
| | Отметка покрытия, м | 15.21 | 15.17 | 15.14 |
| Фактические данные | Отметка рельефа, м | 15.44 | 15.33 | 15.22 |
| | Расстояние, м | 2.75 | 2.75 | |

| | | |
|---|---|---|
| Fн | 0.00 | м2 |
| Fв | 4.71 | м2 |
| Fср | 0.00 | м2 |
| Fпр.об | 0.16 | м2 |
| Fк | 0.00 | м2 |

М 1:200 по вертикали
М 1:200 по горизонтали

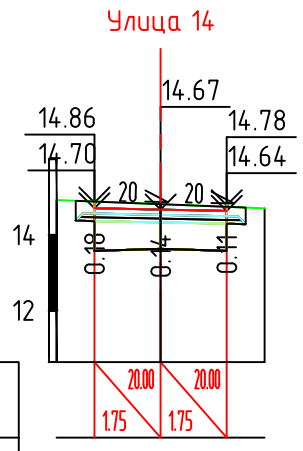


| | | ПК 1+00.00 | | |
|---|---|---|---|---|
| Проектные данные | Уклон, о/оо; длина, м | 20.00 | 20.00 | |
| | | 1.75 | 1.75 | |
| | Отметка покрытия, м | 14.70 | 14.67 | 14.64 |
| Фактические данные | Отметка рельефа, м | 14.92 | 14.81 | 14.70 |
| | Расстояние, м | 2.75 | 2.75 | |

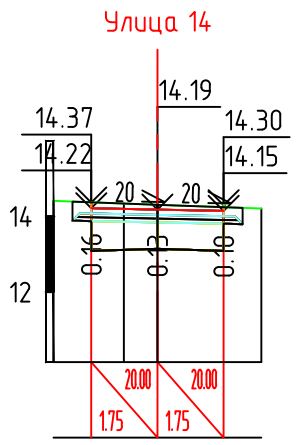


| | | ПК 1+25.00 | | |
|---|---|---|---|---|
| Проектные данные | Уклон, о/оо; длина, м | 20.00 | 20.00 | |
| | | 1.75 | 1.75 | |
| | Отметка покрытия, м | 14.22 | 14.19 | 14.15 |
| Фактические данные | Отметка рельефа, м | 14.42 | 14.34 / 14.31 | 14.21 |
| | Расстояние, м | 1.86 | 0.89 | 2.75 |

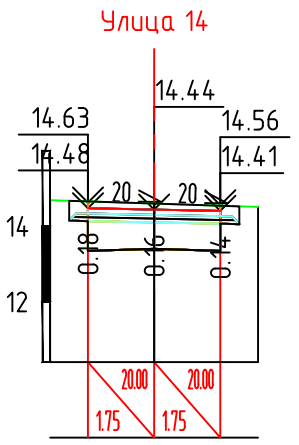


| | | ПК 1+50.00 | | |
|---|---|---|---|---|
| Проектные данные | Уклон, о/оо; длина, м | 20.00 | 20.00 | |
| | | 1.75 | 1.75 | |
| | Отметка покрытия, м | 14.48 | 14.44 | 14.41 |
| Фактические данные | Отметка рельефа, м | 14.69 | 14.60 | 14.51 |
| | Расстояние, м | 2.75 | 2.75 | |

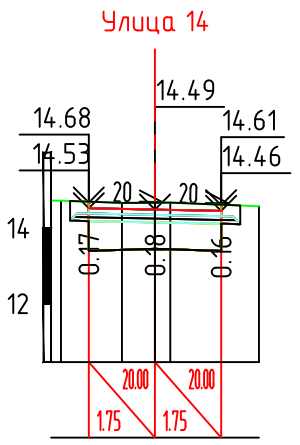


| | | ПК 1+75.00 | | |
|---|---|---|---|---|
| Проектные данные | Уклон, о/оо; длина, м | 20.00 | 20.00 | |
| | | 1.75 | 1.75 | |
| | Отметка покрытия, м | 14.53 | 14.49 | 14.46 |
| Фактические данные | Отметка рельефа, м | 14.73 / 14.73 | 14.67 | 14.67 / 14.68 / 14.68 / 14.58 |
| | Расстояние, м | 1.61 | 0.88 / 0.40 | 2.35 |

| | | |
|---|---|---|
| Fн | 0.00 | м2 |
| Fв | 4.57 | м2 |
| Fср | 0.00 | м2 |
| Fпр.об | 0.16 | м2 |
| Fк | 0.00 | м2 |

М 1:200 по вертикали
М 1:200 по горизонтали

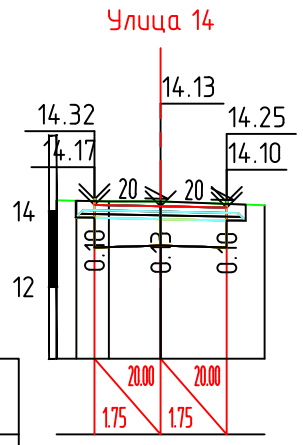


| | | ПК 2+00.00 | | |
|---|---|---|---|---|
| Проектные данные | Уклон, о/оо; длина, м | 20.00 | 20.00 | |
| | | 1.75 | 1.75 | |
| | Отметка покрытия, м | 14.17 | 14.13 | 14.10 |
| Фактические данные | Отметка рельефа, м | 14.29 / 14.28 | 14.26 | 14.26 / 14.26 / 14.16 |
| | Расстояние, м | 0.52 / 0.86 | 1.37 | 2.74 |

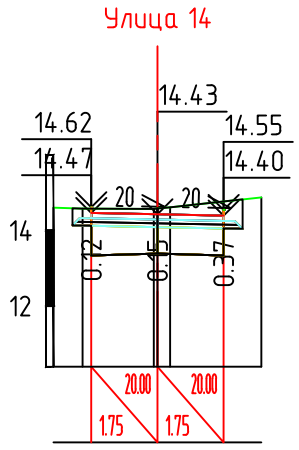


| | | ПК 2+25.00 | | |
|---|---|---|---|---|
| Проектные данные | Уклон, о/оо; длина, м | 20.00 | 20.00 | |
| | | 1.75 | 1.75 | |
| | Отметка покрытия, м | 14.47 | 14.43 | 14.40 |
| Фактические данные | Отметка рельефа, м | 14.61 / 14.58 | 14.57 / 14.61 | 14.88 |
| | Расстояние, м | 0.77 | 1.88 | 2.41 |

Согласовано

Взам. инв. N

Подпись и дата

Инв. N подл.

| Изм | Кол.уч | Лист | №док | Подпись | Дата |
|---|---|---|---|---|---|
| Разработал | | Лихоткина | | | 03.22 |
| Н. контр. | | Рогожкин | | | 03.22 |
| ГИП | | Чепик | | | 03.22 |

3/03/2022-АД

«Капитальный ремонт улично-дорожной сети с устройством ливневой канализации СНТ «Октябрьское»

| Стадия | Лист | Листов |
|---|---|---|
| Р | 69 | 2 |

Поперечные профили. Улица 14

диар проект

| | | |
|---|---|---|
| Fн | 0.00 | м2 |
| Fв | 5.75 | м2 |
| Fср | 0.00 | м2 |
| Fпр.об | 0.16 | м2 |
| Fк | 0.00 | м2 |

М 1:200 по вертикали
М 1:200 по горизонтали

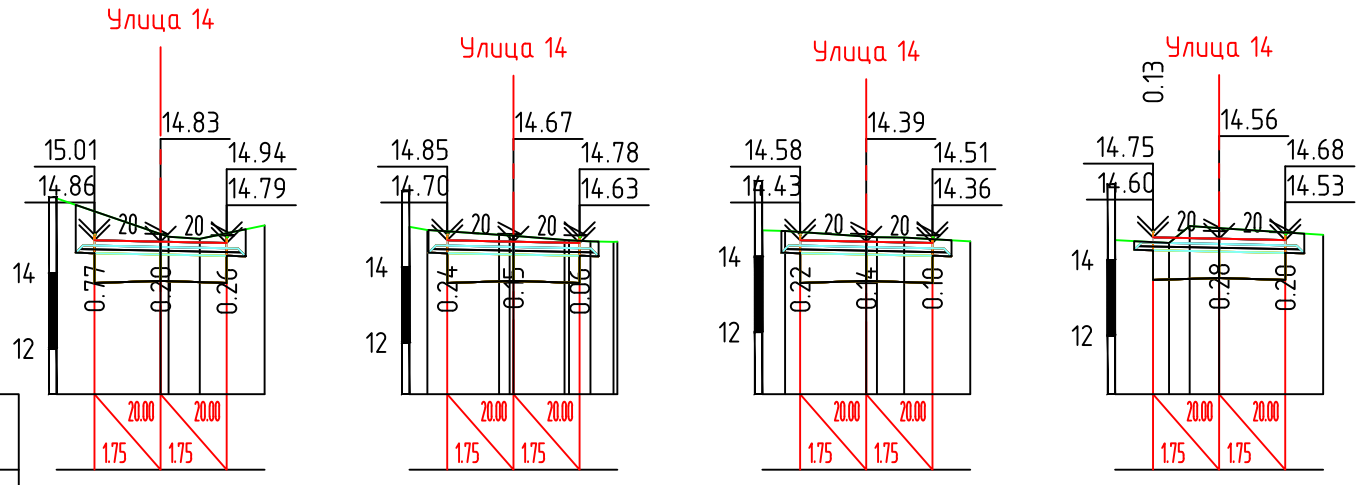


| | | ПК 2+50.00 | ПК 2+75.00 | ПК 3+00.00 | ПК 3+25.00 |
|---|---|---|---|---|---|
| Проектные данные | Уклон, о/оо; длина, м | | | | |
| | Отметка покрытия, м | 14.86 14.83 14.79 | 14.70 14.67 14.63 | 14.43 14.39 14.36 | 14.60 14.56 14.53 |
| Фактические данные | Отметка рельефа, м | 15.97 15.03 14.96 14.90 15.26 | 15.06 14.98 14.85 14.82 14.71 14.68 14.66 14.61 | 14.69 14.68 14.53 14.51 14.50 14.40 | 14.52 14.45 14.90 14.85 14.66 |
| | Расстояние, м | 2.75 0.83 1.71 | 0.47 1.90 1.35 0.57 0.61 | 0.60 2.15 0.72 1.75 | 1.43 0.54 0.78 2.75 |

| | | |
|---|---|---|
| Fн | 0.00 | м2 |
| Fв | 4.76 | м2 |
| Fср | 0.00 | м2 |
| Fпр.об | 0.16 | м2 |
| Fк | 0.00 | м2 |

М 1:200 по вертикали
М 1:200 по горизонтали

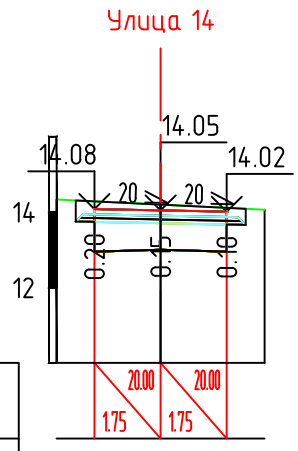


| | | ПК 3+46.61 |
|---|---|---|
| Проектные данные | Уклон, о/оо; длина, м | |
| | Отметка покрытия, м | 14.08 14.05 14.02 |
| Фактические данные | Отметка рельефа, м | 14.34 14.20 14.07 |
| | Расстояние, м | 2.75 2.75 |

Согласовано

Взам. инв. N

Подпись и дата

Инв. N подл.

| Изм. | Кол.уч. | Лист | N док. | Подпись | Дата |
|---|---|---|---|---|---|

Поперечные профили. Улица 14

Лист 70

| | | |
|---|---|---|
| Fн | 0.00 | м2 |
| Fв | 4.04 | м2 |
| Fср | 0.00 | м2 |
| Fпр.об | 0.16 | м2 |
| Fк | 0.00 | м2 |

М 1:200 по вертикали
М 1:200 по горизонтали

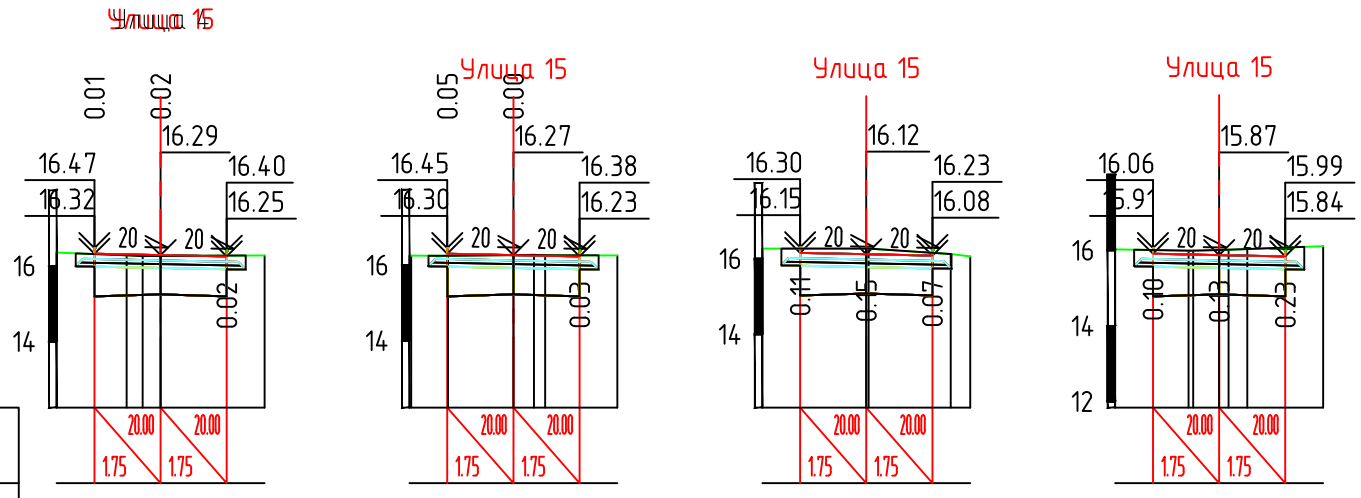


| | | ПК 0+00.00 | ПК 0+03.00 | ПК 0+25.00 | ПК 0+50.00 |
|---|---|---|---|---|---|
| Проектные данные | Уклон, о/оо; длина, м | | | | |
| | Отметка покрытия, м | 16.32 16.29 16.25 | 16.30 16.27 16.23 | 16.15 16.12 16.08 | 15.91 15.87 15.84 |
| Фактические данные | Отметка рельефа, м | 16.35 16.28 16.26 16.28 | 16.25 16.25 16.27 16.27 16.26 16.26 | 16.27 16.27 16.27 16.12 16.06 | 16.03 15.99 16.01 16.03 16.11 |
| | Расстояние, м | 1.85 0.47 2.75 | 0.97 1.73 0.54 1.91 | 2.75 2.17 0.52 | 1.94 0.68 0.49 2.00 |

| | | |
|---|---|---|
| Fн | 0.00 | м2 |
| Fв | 4.80 | м2 |
| Fср | 0.00 | м2 |
| Fпр.об | 0.16 | м2 |
| Fк | 0.00 | м2 |

М 1:200 по вертикали
М 1:200 по горизонтали

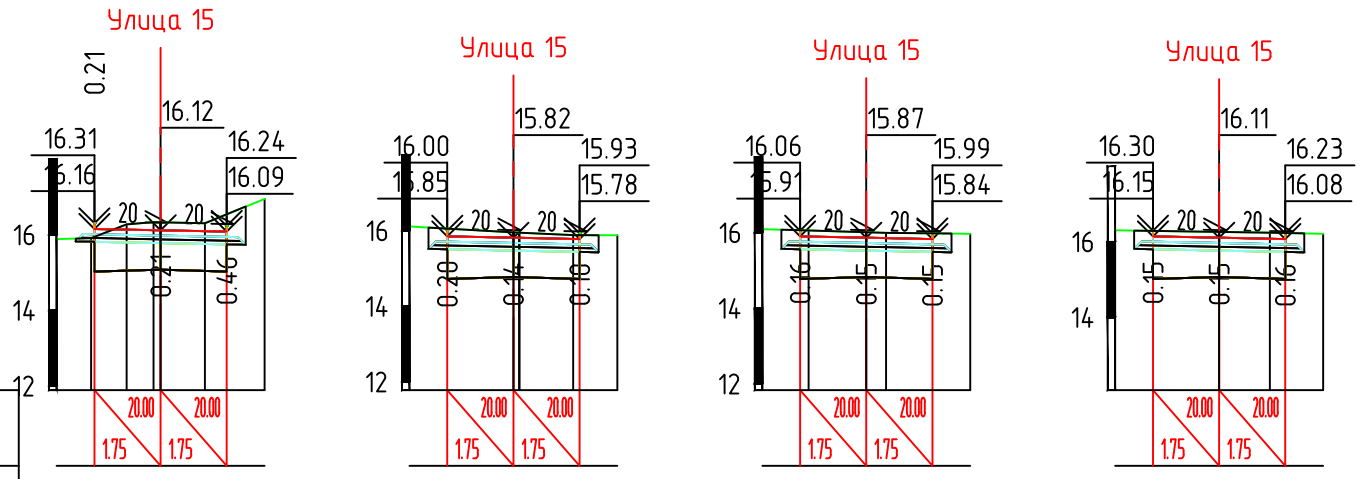


| | | ПК 0+75.00 | ПК 1+00.00 | ПК 1+25.00 | ПК 1+50.00 |
|---|---|---|---|---|---|
| Проектные данные | Уклон, о/оо; длина, м | | | | |
| | Отметка покрытия, м | 16.16 16.12 16.09 | 15.85 15.82 15.78 | 15.91 15.87 15.84 | 16.15 16.11 16.08 |
| Фактические данные | Отметка рельефа, м | 15.89 15.91 16.28 16.34 16.33 16.31 16.95 | 16.11 15.96 15.95 15.88 15.88 | 16.10 16.06 16.02 16.00 15.98 | 16.31 16.26 16.24 16.21 |
| | Расстояние, м | 0.91 0.94 0.71 1.17 1.58 | 2.75 1.42 1.17 | 1.23 1.52 0.52 2.23 | 2.75 1.34 1.41 |

| | | |
|---|---|---|
| Fн | 0.00 | м2 |
| Fв | 4.87 | м2 |
| Fср | 0.00 | м2 |
| Fпр.об | 0.16 | м2 |
| Fк | 0.00 | м2 |

М 1:200 по вертикали
М 1:200 по горизонтали

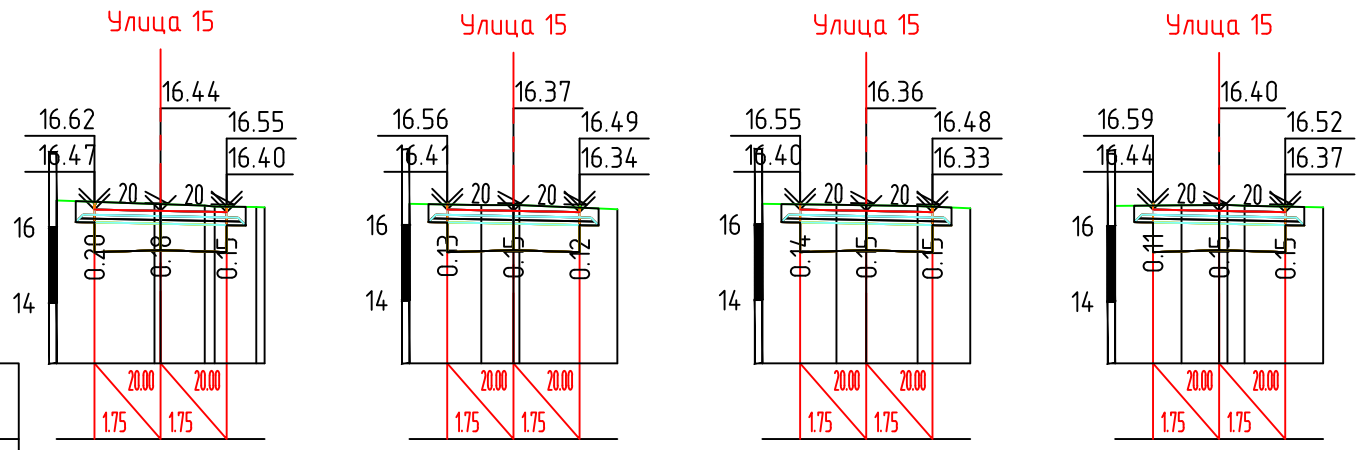


| | | ПК 1+75.00 | ПК 2+00.00 | ПК 2+25.00 | ПК 2+50.00 |
|---|---|---|---|---|---|
| Проектные данные | Уклон, о/оо; длина, м | | | | |
| | Отметка покрытия, м | 16.47 16.44 16.40 | 16.41 16.37 16.34 | 16.40 16.36 16.33 | 16.44 16.40 16.37 |
| Фактические данные | Отметка рельефа, м | 16.71 16.62 16.61 16.58 16.55 16.54 16.53 | 16.56 16.52 16.52 16.52 16.41 | 16.55 16.52 16.51 16.49 16.43 | 16.53 16.55 16.56 16.54 16.49 |
| | Расстояние, м | 2.59 1.17 1.10 | 1.90 0.85 2.59 | 1.96 0.79 1.36 1.39 | 1.76 0.99 0.46 2.07 |

Согласовано

Взам. инв. N

Подпись и дата

Инв. N подл.

| Изм | Кол.уч | Лист | №док | Подпись | Дата |
|---|---|---|---|---|---|
| Разработал | Лихоткина | | | | 03.22 |
| Н. контр. | Рогожкин | | | | 03.22 |
| ГИП | Чепик | | | | 03.22 |

3/03/2022-АД

«Капитальный ремонт улично-дорожной сети с устройством ливневой канализации СНТ «Октябрьское»

| Стадия | Лист | Листов |
|---|---|---|
| Р | 71 | 2 |

Поперечные профили. Улица 15

диар проект

| | | |
|---|---|---|
| Fн | 0.00 | м2 |
| Fв | 4.61 | м2 |
| Fср | 0.00 | м2 |
| Fпр.об | 0.16 | м2 |
| Fк | 0.00 | м2 |

М 1:200 по вертикали
М 1:200 по горизонтали

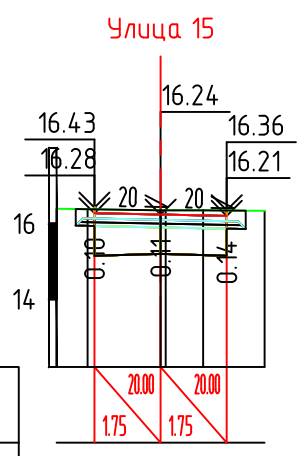


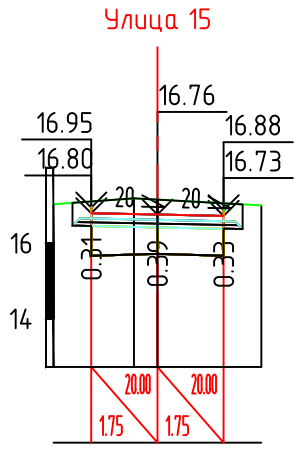


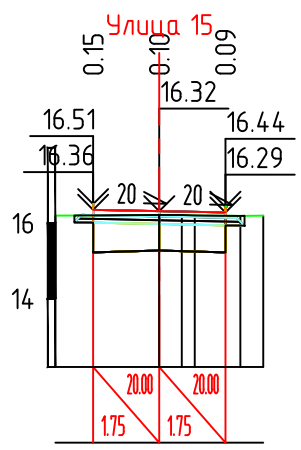


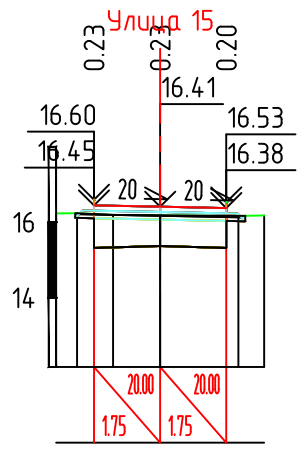


| | | | | | | | | | | | | | | | | | | | | | | | |
|---|---|---|---|---|---|---|---|---|---|---|---|---|---|---|---|---|---|---|---|---|---|---|---|
| Проектные данные | Уклон, о/оо; длина, м | | | | | | | | | | | | | | | | | | | | | | |
| | Отметка покрытия, м | 16.28 | | 16.24 | | 16.21 | | 16.80 | | 16.76 | | 16.73 | | 16.36 | | 16.32 | | 16.29 | | 16.45 | | 16.41 | | 16.38 |
| Фактические данные | Отметка рельефа, м | 16.39 16.38 | | 16.35 16.35 | | 16.35 | 16.34 | 17.03 | | 17.19 17.15 | | 17.00 | | 16.20 | | 16.22 16.22 16.20 | | 16.20 16.20 | | 16.24 16.24 | 16.19 | 16.19 | 16.17 16.18 |
| | Расстояние, м | 0.82 | 1.93 | 0.99 | 1.62 | | | 2.13 | 0.62 | 2.75 | | | | 2.75 | 0.59 | 1.21 | 0.60 | | | 0.55 | 0.95 | 1.24 | 2.07 | 0.68 |

ПК 2+75.00 ПК 3+00.00 ПК 3+25.00 ПК 3+29.00

| | | |
|---|---|---|
| Fн | 0.00 | м2 |
| Fв | 4.72 | м2 |
| Fср | 0.00 | м2 |
| Fпр.об | 0.16 | м2 |
| Fк | 0.00 | м2 |

М 1:200 по вертикали
М 1:200 по горизонтали

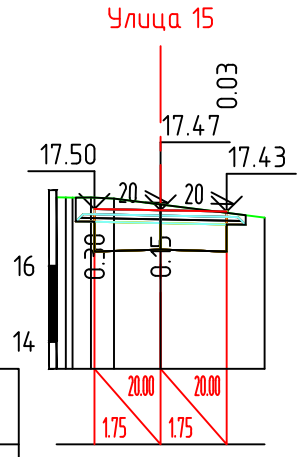


| | | | | | | | | | | |
|---|---|---|---|---|---|---|---|---|---|---|
| Проектные данные | Уклон, о/оо; длина, м | | | | | | | | | |
| | Отметка покрытия, м | 17.50 | | 17.47 | | 17.43 | | | | |
| Фактические данные | Отметка рельефа, м | 17.81 17.81 | | 17.78 | | 17.62 | | | 17.28 | |
| | Расстояние, м | 0.49 | 0.61 | 1.23 | | 2.75 | | | | |

ПК 3+47.26

Согласовано

Взам. инв. N

Подпись и дата

Инв. N подл.

| Изм. | Кол.уч. | Лист | N док. | Подпись | Дата |
|---|---|---|---|---|---|

Поперечные профили. Улица 15

| | | |
|---|---|---|
| Fн | 0.00 | м2 |
| Fв | 4.67 | м2 |
| Fср | 0.00 | м2 |
| Fпр.об | 0.16 | м2 |
| Fк | 0.00 | м2 |

М 1:200 по вертикали
М 1:200 по горизонтали

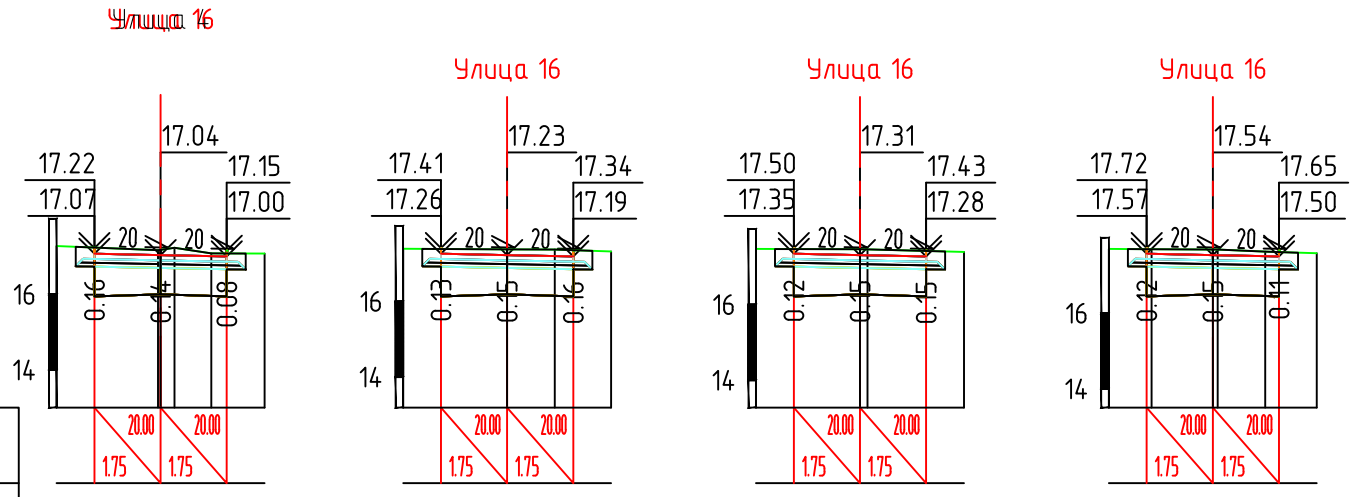


| | | ПК 0+00.00 | ПК 0+25.00 | ПК 0+50.00 | ПК 0+75.00 |
|---|---|---|---|---|---|
| Проектные данные | Уклон, о/оо; длина, м | | | | |
| | Отметка покрытия, м | 17.07 17.04 17.00 | 17.26 17.23 17.19 | 17.35 17.31 17.28 | 17.57 17.54 17.50 |
| Фактические данные | Отметка рельефа, м | 17.28 17.17 17.23 17.08 17.08 | 17.40 17.38 17.37 17.33 | 17.47 17.46 17.48 17.40 | 17.70 17.69 17.69 17.69 17.63 17.59 |
| | Расстояние, м | 2.68 0.97 1.41 | 2.75 1.26 1.49 | 2.75 2.55 | 1.13 1.62 1.26 1.36 |

| | | |
|---|---|---|
| Fн | 0.00 | м2 |
| Fв | 5.22 | м2 |
| Fср | 0.00 | м2 |
| Fпр.об | 0.16 | м2 |
| Fк | 0.00 | м2 |

М 1:200 по вертикали
М 1:200 по горизонтали

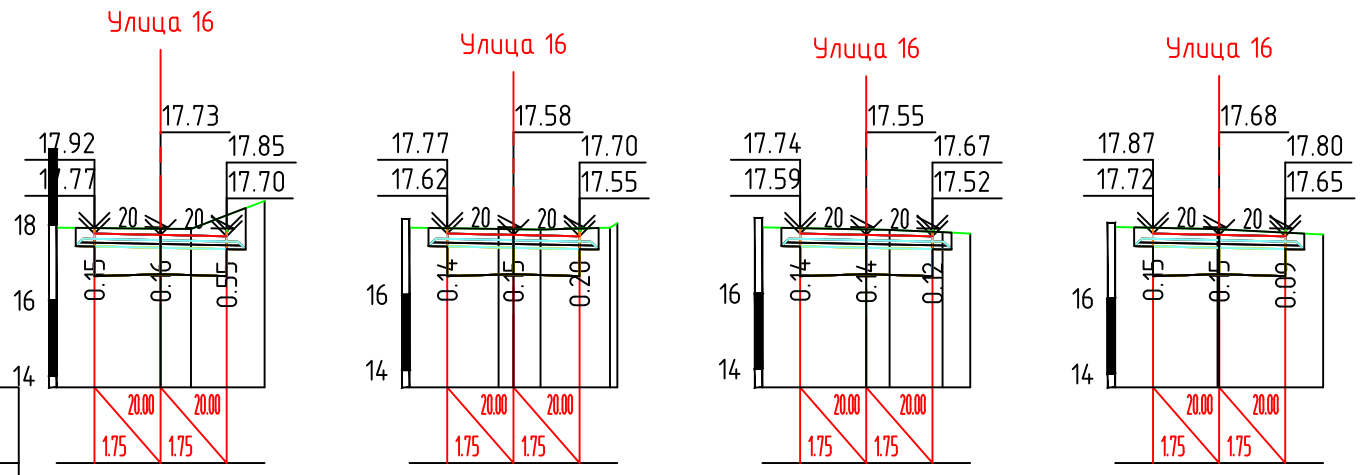


| | | ПК 1+00.00 | ПК 1+25.00 | ПК 1+50.00 | ПК 1+75.00 |
|---|---|---|---|---|---|
| Проектные данные | Уклон, о/оо; длина, м | | | | |
| | Отметка покрытия, м | 17.77 17.73 17.70 | 17.62 17.58 17.55 | 17.59 17.55 17.52 | 17.72 17.68 17.65 |
| Фактические данные | Отметка рельефа, м | 17.92 17.90 17.89 18.63 | 17.77 17.74 17.73 17.72 17.89 | 17.75 17.70 17.68 17.62 17.58 | 17.89 17.83 17.83 17.69 |
| | Расстояние, м | 2.75 0.80 1.95 | 2.36 0.72 1.84 | 2.75 0.62 1.40 0.73 | 2.71 2.75 |

| | | |
|---|---|---|
| Fн | 0.00 | м2 |
| Fв | 4.71 | м2 |
| Fср | 0.00 | м2 |
| Fпр.об | 0.16 | м2 |
| Fк | 0.00 | м2 |

М 1:200 по вертикали
М 1:200 по горизонтали

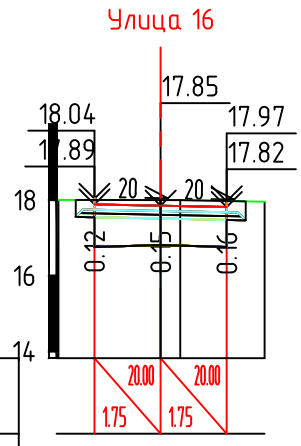


| | | ПК 2+00.00 |
|---|---|---|
| Проектные данные | Уклон, о/оо; длина, м | |
| | Отметка покрытия, м | 17.89 17.85 17.82 |
| Фактические данные | Отметка рельефа, м | 18.00 18.00 18.00 17.96 |
| | Расстояние, м | 2.70 0.52 2.23 |

Согласовано

Взам. инв. N

Подпись и дата

Инв. N подл.

| Изм | Кол.уч | Лист | №док | Подпись | Дата |
|---|---|---|---|---|---|
| Разработал | | Лихоткина | | | 03.22 |
| Н. контр. | | Рогожкин | | | 03.22 |
| ГИП | | Чепик | | | 03.22 |

3/03/2022-АД

«Капитальный ремонт улично-дорожной сети с устройством ливневой канализации СНТ «Октябрьское»

| Стадия | Лист | Листов |
|---|---|---|
| Р | 73 | 2 |

Поперечные профили. Улица 16

диар проект

| | | |
|---|---|---|
| Fн | 0.00 | м2 |
| Fв | 5.30 | м2 |
| Fср | 0.00 | м2 |
| Fпр.об | 0.16 | м2 |
| Fк | 0.00 | м2 |

М 1:200 по вертикали
М 1:200 по горизонтали

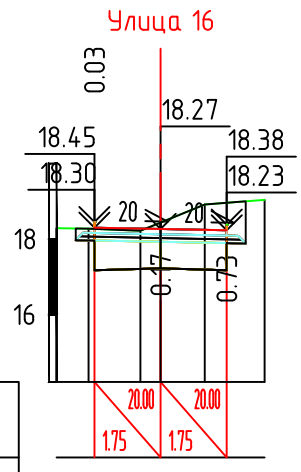


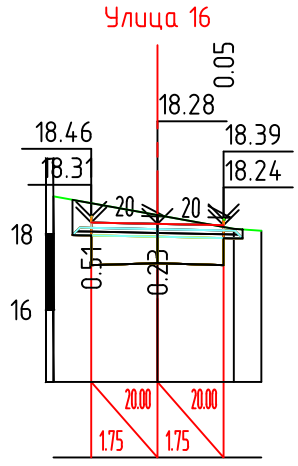


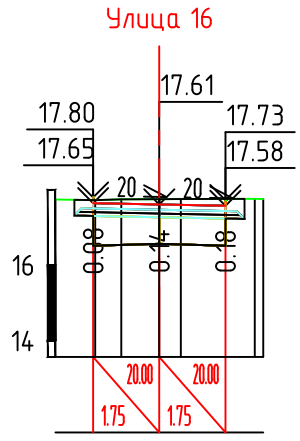


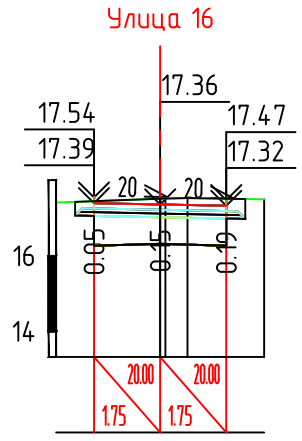


| | | | | | | | | | | | | | | | | | | | | | | | | | | | | | |
|---|---|---|---|---|---|---|---|---|---|---|---|---|---|---|---|---|---|---|---|---|---|---|---|---|---|---|---|---|---|
| Проектные данные | Уклон, о/оо; длина, м | | | | | | | | | | | | | | | | | | | | | | | | | | | | |
| | Отметка покрытия, м | 18.30 | 18.27 | 18.23 | 18.31 | 18.28 | 18.24 | 17.65 | 17.61 | 17.58 | 17.39 | 17.36 | 17.32 | | | | | | | | | | | | | | | | |
| Фактические данные | Отметка рельефа, м | 18.29 | 18.27 | 18.22 | 18.43 | 18.91 | 19.03 | 19.00 | 18.51 | 18.15 | 18.09 | 17.74 | 17.72 | 17.75 | 17.75 | 17.75 | 17.76 | 17.75 | 17.41 | 17.51 | 17.53 | 17.49 | | | | | | | |
| | Расстояние, м | 0.84 | 1.37 | 0.53 | 1.17 | 1.58 | | 2.75 | 2.02 | 0.73 | | 1.05 | 0.69 | 1.01 | 0.57 | 1.95 | | | 2.75 | 0.59 | 2.02 | | | | | | | | |
| | | ПК 2+25.00 | | | | | | ПК 2+50.00 | | | | ПК 2+75.00 | | | | | | | ПК 3+00.00 | | | | | | | | | | |

| | | |
|---|---|---|
| Fн | 0.00 | м2 |
| Fв | 4.39 | м2 |
| Fср | 0.00 | м2 |
| Fпр.об | 0.16 | м2 |
| Fк | 0.00 | м2 |

М 1:200 по вертикали
М 1:200 по горизонтали

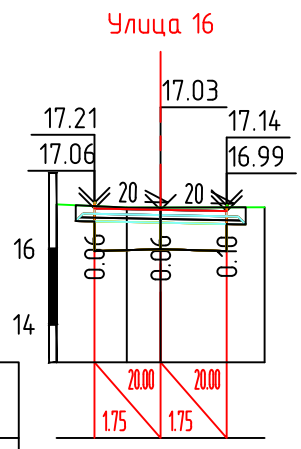


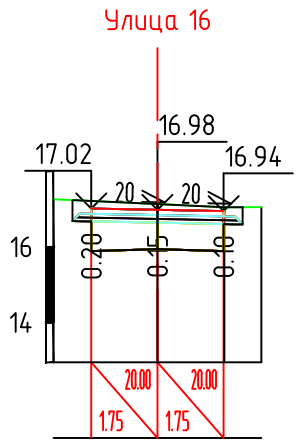


| | | | | | | | | | | | | | | | | | | | | | | | | | | | | | |
|---|---|---|---|---|---|---|---|---|---|---|---|---|---|---|---|---|---|---|---|---|---|---|---|---|---|---|---|---|---|
| Проектные данные | Уклон, о/оо; длина, м | | | | | | | | | | | | | | | | | | | | | | | | | | | | |
| | Отметка покрытия, м | 17.06 | 17.03 | 16.99 | 17.02 | 16.98 | 16.94 | | | | | | | | | | | | | | | | | | | | | | |
| Фактические данные | Отметка рельефа, м | 17.17 | 17.09 | 17.09 | 17.10 | 17.26 | 17.13 | 17.05 | 17.05 | | | | | | | | | | | | | | | | | | | | |
| | Расстояние, м | 1.85 | 0.90 | 2.75 | | 2.75 | 1.77 | 0.98 | | | | | | | | | | | | | | | | | | | | | |
| | | ПК 3+25.00 | | | | ПК 3+28.73 | | | | | | | | | | | | | | | | | | | | | | | |

Согласовано

Взам. инв. N

Подпись и дата

Инв. N подл.

| Изм. | Кол.уч. | Лист | N док. | Подпись | Дата |
|---|---|---|---|---|---|

Поперечные профили. Улица 16

| | | |
|---|---|---|
| Fн | 0.00 | м2 |
| Fв | 4.73 | м2 |
| Fср | 0.00 | м2 |
| Fпр.об | 0.16 | м2 |
| Fк | 0.00 | м2 |

М 1:200 по вертикали
М 1:200 по горизонтали

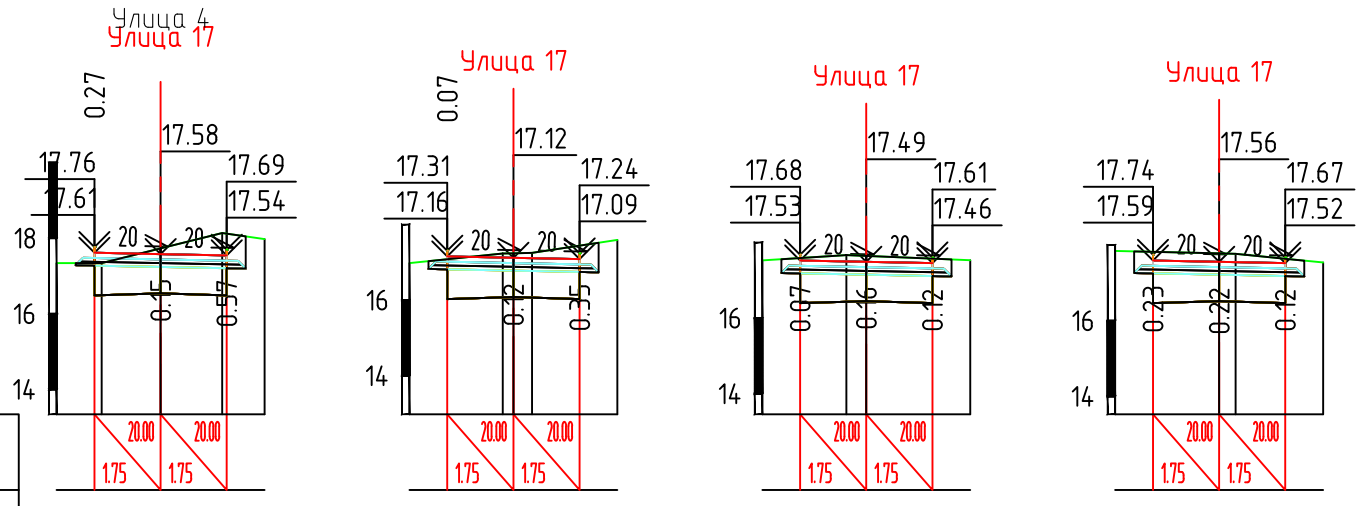


| | | ПК 0+00.00 | ПК 0+25.00 | ПК 0+50.00 | ПК 0+75.00 |
|---|---|---|---|---|---|
| Проектные данные | Уклон, о/оо; длина, м | | | | |
| | Отметка покрытия, м | 17.61 17.58 17.54 | 17.16 17.12 17.09 | 17.53 17.49 17.46 | 17.59 17.56 17.52 |
| Фактические данные | Отметка рельефа, м | 17.34 17.34 17.73 18.14 17.98 | 16.98 17.23 17.25 17.60 | 17.53 17.67 17.65 17.53 | 17.85 17.78 17.77 17.54 |
| | Расстояние, м | 1.19 1.56 1.63 1.12 | 2.47 0.49 2.26 | 2.23 0.52 2.75 | 2.75 0.44 2.31 |

| | | |
|---|---|---|
| Fн | 0.00 | м2 |
| Fв | 4.53 | м2 |
| Fср | 0.00 | м2 |
| Fпр.об | 0.16 | м2 |
| Fк | 0.00 | м2 |

М 1:200 по вертикали
М 1:200 по горизонтали

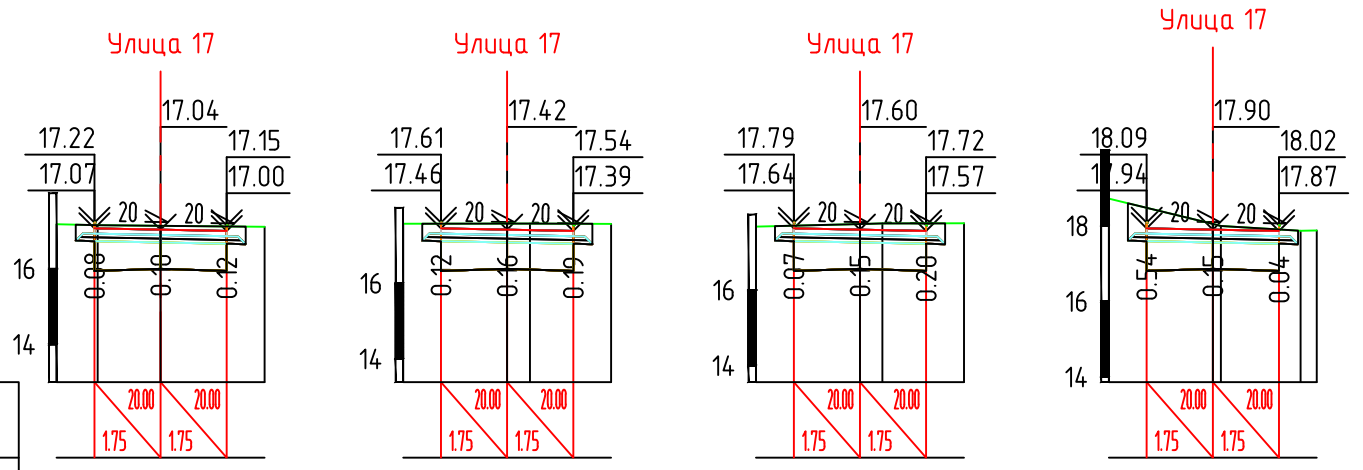


| | | ПК 1+00.00 | ПК 1+25.00 | ПК 1+50.00 | ПК 1+75.00 |
|---|---|---|---|---|---|
| Проектные данные | Уклон, о/оо; длина, м | | | | |
| | Отметка покрытия, м | 17.07 17.04 17.00 | 17.46 17.42 17.39 | 17.64 17.60 17.57 | 17.94 17.90 17.87 |
| Фактические данные | Отметка рельефа, м | 17.18 17.15 17.14 17.11 | 17.58 17.58 17.58 17.57 | 17.68 17.75 17.76 17.77 | 18.72 18.05 18.00 17.88 17.87 |
| | Расстояние, м | 1.08 1.67 2.75 | 2.75 0.60 2.15 | 2.75 0.59 2.16 | 2.75 2.11 0.43 |

| | | |
|---|---|---|
| Fн | 0.00 | м2 |
| Fв | 4.75 | м2 |
| Fср | 0.00 | м2 |
| Fпр.об | 0.16 | м2 |
| Fк | 0.00 | м2 |

М 1:200 по вертикали
М 1:200 по горизонтали

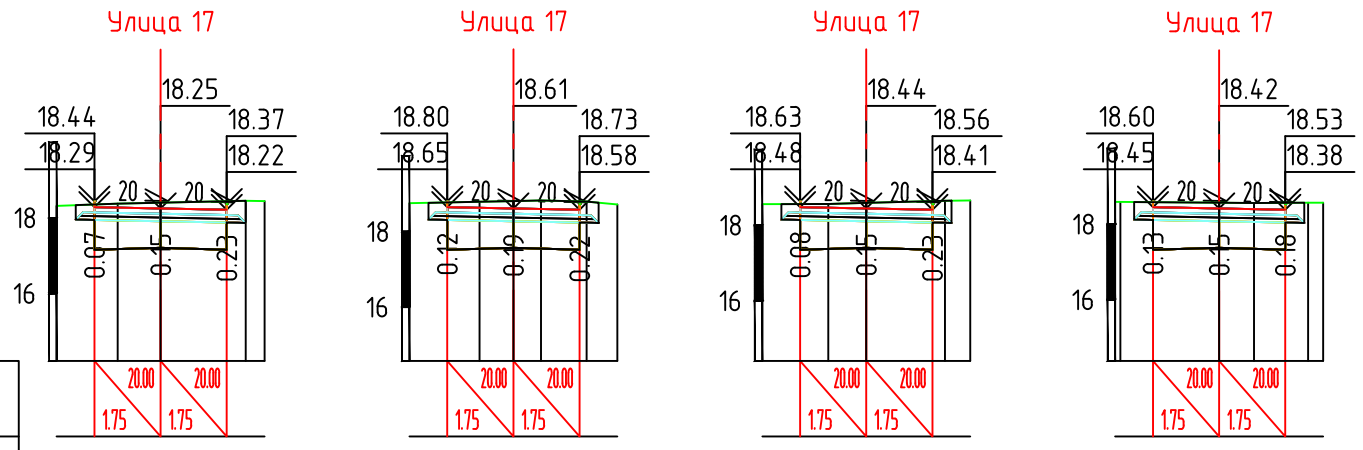


| | | ПК 2+00.00 | ПК 2+25.00 | ПК 2+50.00 | ПК 2+75.00 |
|---|---|---|---|---|---|
| Проектные данные | Уклон, о/оо; длина, м | | | | |
| | Отметка покрытия, м | 18.29 18.25 18.22 | 18.65 18.61 18.58 | 18.48 18.44 18.41 | 18.45 18.42 18.38 |
| Фактические данные | Отметка рельефа, м | 18.32 18.38 18.40 18.45 18.44 | 18.75 18.79 18.81 18.82 18.80 18.72 | 18.56 18.56 18.59 18.65 18.66 | 18.59 18.57 18.56 18.57 18.57 |
| | Расстояние, м | 1.61 1.14 2.25 0.50 | 1.86 0.89 0.73 1.21 0.81 | 1.74 1.01 2.08 0.67 | 2.61 0.92 1.43 |

Согласовано

Взам. инв. N

Подпись и дата

Инв. N подл.

| Изм | Кол.уч | Лист | №док | Подпись | Дата |
|---|---|---|---|---|---|
| Разработал | | Лихоткина | | | 03.22 |
| Н. контр. | | Рогожкин | | | 03.22 |
| ГИП | | Чепик | | | 03.22 |

3/03/2022-АД

«Капитальный ремонт улично-дорожной сети с устройством ливневой канализации СНТ «Октябрьское»

| Стадия | Лист | Листов |
|---|---|---|
| Р | 75 | 2 |

Поперечные профили. Улица 17

диар проект

| | | |
|---|---|---|
| Fн | 0.00 | м2 |
| Fв | 4.77 | м2 |
| Fср | 0.00 | м2 |
| Fпр.об | 0.16 | м2 |
| Fк | 0.00 | м2 |

М 1:200 по вертикали

М 1:200 по горизонтали

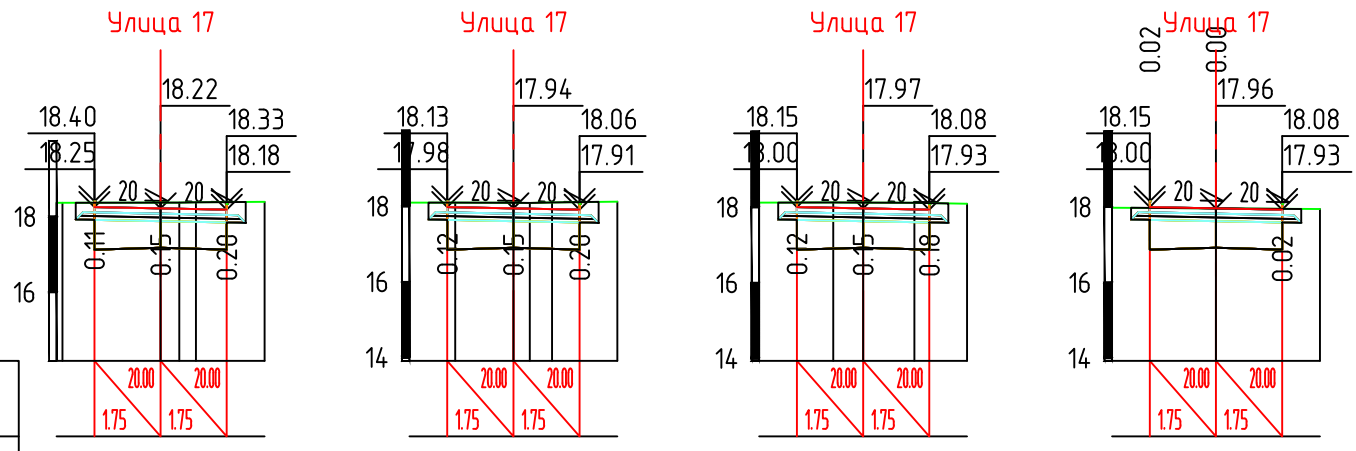


| | | ПК 3+00.00 | ПК 3+25.00 | ПК 3+50.00 | ПК 3+56.15 |
|---|---|---|---|---|---|
| Проектные данные | Уклон, о/оо; длина, м | | | | |
| | Отметка покрытия, м | 18.25 18.22 18.18 | 17.98 17.94 17.91 | 18.00 17.97 17.93 | 18.00 17.96 17.93 |
| Фактические данные | Отметка рельефа, м | 18.37 18.37 18.38 18.39 | 18.10 18.10 18.09 18.12 | 18.12 18.12 18.12 18.12 18.09 | 17.98 17.96 17.95 |
| | Расстояние, м | 2.60 0.50 0.44 1.81 | 1.21 1.54 0.40 0.59 1.73 | 1.96 0.79 1.35 1.40 | 2.75 2.75 |

Согласовано

Взам. инв. N

Подпись и дата

Инв. N подл.

| Изм. | Кол.уч. | Лист | N док. | Подпись | Дата |
|---|---|---|---|---|---|

Поперечные профили. Улица 17

Лист 76

## Конструкция дорожной одежды проектируемой УДС

| | |
|---|---|
| АБ ТР ТС с размером зерен менее 16 мм, на БНД 70/100 по ГОСТ 33133-2014 | -0,06 |
| АБ ТР ТС с размером зерен более 16 мм, на БНД 70/100 по ГОСТ 33133-2014 | -0,08 |
| Щебень фракции 31,5-63 мм, с заклинкой фракционным мелким щебнем по ГОСТ 8267-93 | -0,20 |
| Геотекстильное полотно | |
| Песок средней крупности по ГОСТ 8736-2014 | -0,70 |
| Уплотненный грунт основания | |

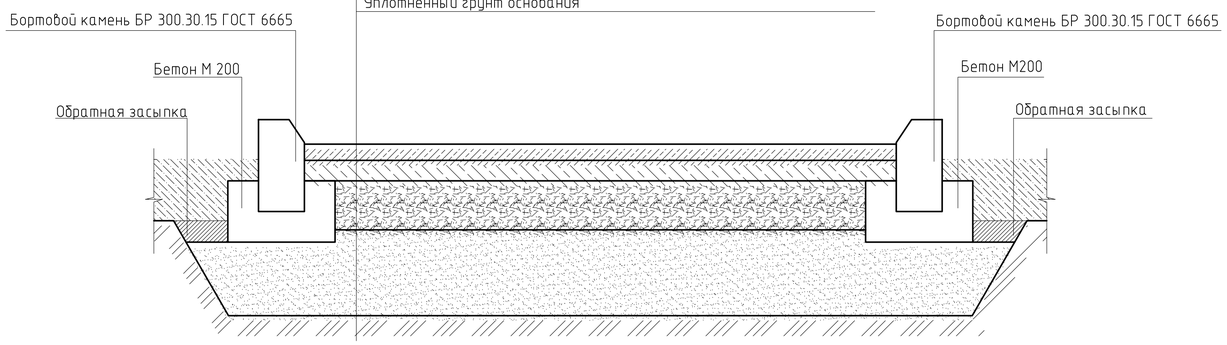


Устройство пониженного бортового камня при размещении въездной группы на территорию участков СНТ.

Устройство пониженного бортового камня при размещении въездной группы на территорию участков СНТ. Фронтальный вид.

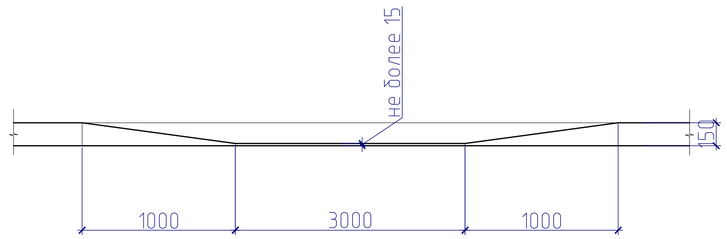


Устройство пониженного бортового камня при размещении въездной группы на территорию участков СНТ.

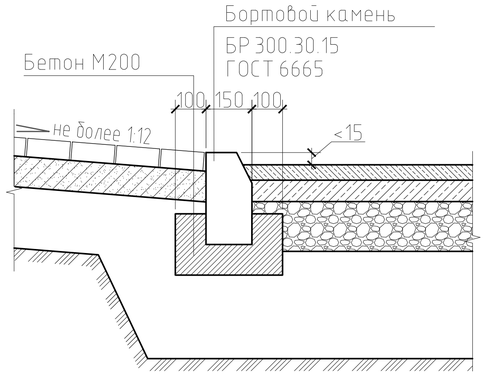


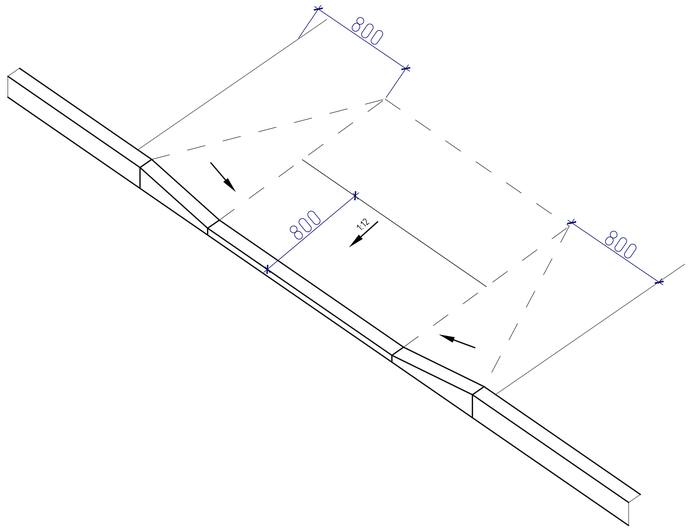


Указания по установке бортов (дорожных бордюров).

1. Подстилающий слой под бортом должен иметь коэффициент оптимальной плотности равный коэффициенту оптимальной плотности под проезжей частью.
2. Качество бортов должно отвечать техническим условиям, разность отметок двух смежных бордюров не должна превышать 3 мм; отклонение лицевое грани смежных бортов допускается не более 3мм, с допуском±1мм.
3. Швы заполняются цементным раствором с последующей расшивкой.
4. Допускаемые отклонения от размеров бортовых камней не должны превышать следующих величин: по длине и высоте камня ±5мм, по ширине камня и фаски ±2мм.
5. Общие требования к бортовым камням должны соответствовать ГОСТ 6665.

Поперечное сечение водоотводного лотка
М 1:50

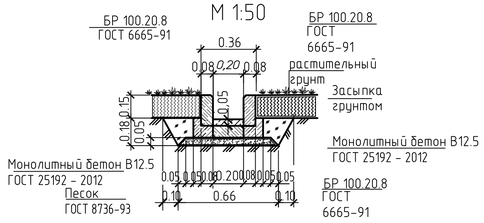


1. Учесть в смете дополнительный расход геотекстильного полотна 10% на укладку полотен внахлест не менее 0,5 м.
2. В соответствии с п.7.15 СП34.13330.2021 рабочий слой на глубину 1 метр от поверхности асфальтобетонных покрытий должен состоять из непучинистых или слабопучинистых грунтов.
3. Минимальное значение коэффициента фильтрации песка средней крупности должен быть не менее 2 м/сут.
4. Требования к рабочему слою земляного полотна должны соответствовать п.6.13.1 ПНСТ 542-2021. В случае не выполнения, провести мероприятия в соответствии с п. 6.13.2 ПНСТ 542-2021.

| | | | | | | | | | |
|---|---|---|---|---|---|---|---|---|---|
| | | | | | | 3/03/2022-АД | | | |
| | | | | | | «Капитальный ремонт улично-дорожной сети с устройством ливневой канализации СНТ «Октябрьское» | | | |
| Изм | Кол.уч | Лист | №док | Подпись | Дата | | | | |
| Разработал | | Лихоткина | | | 03.22 | | Стадия | Лист | Листов |
| | | | | | | | Р | 77 | |
| Н. контр. | | Рогожкин | | | 03.22 | Конструкции дорожной одежды | диар проект | | |
| ГИП | | Чепик | | | 03.22 | | | | |

Формат А1

Взам. инв. №

Подп. и дата

Инв. № подл.

Линия совмещения с листом

Схема расположения листов

Лист 79

Лист 78

| | | | | | | | | | | |
|---|---|---|---|---|---|---|---|---|---|---|
| | | | | | | | | 3/03/2022-АД | | |
| | | | | | | | | «Капитальный ремонт улично-дорожных сетей с устройством ливневой канализации СНТ «Октябрьское» | | |
| Изм. | Кол.уч. | Лист | N док. | Подпись | Дата | | | | | |
| Разработал | Лукьянова | | | | | ОПЗ | Стадия | Лист | Листов | |
| | | | | | | | Р | 78 | | |
| Н. контр. | | Лукьянова | | | | ОПЗ | Схема расположения технических средств организации дорожного движения М 1:500 | ДИАР | | |
| ГИП | | Чапов | | | | ОПЗ | | проект и... | | |

Формат А1х3

Схема расположения листов

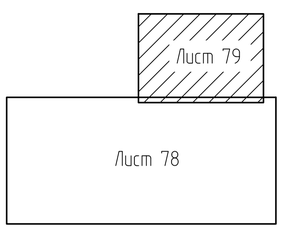


| | | | | | | | | |
|---|---|---|---|---|---|---|---|---|
| | | | | | | 3/03/2022-АД | | |
| | | | | | | «Капитальный ремонт улично-дорожной сети с устройством ливневой канализации СНТ «Октябрьское» | | |
| Изм | Кол.уч | Лист | №док | Подпись | Дата | | | |
| Разработал | | Лихоткина | | | 03.22 | | Стадия | Лист | Листов |
| | | | | | | | Р | 79 | |
| Н. контр. | | Рогожкин | | | 03.22 | Схема расположения технических средств организации дорожного движения. М 1:500 | диар проект | | |
| ГИП | | Чепик | | | 03.22 | | | | |

Формат А1

Взам. инв. №

Подп. и дата

Инв. № подл.

ТАБЛИЦА ДОРОЖНЫХ ЗНАКОВ | Подобъект: Улица 1

| Местоположение, ПК+ | Смещение от оси трассы | Номер знака по ГОСТ | Наименование знака | Марка стойки | Кол-во стоек | Примечание |
|---|---|---|---|---|---|---|
| 0+01.81 | -2.08 | 2.4 | Уступите дорогу | [Не задано] | 1 | |
| 0+75.54 | 2.26 | 2.1 | Главная дорога | [Не задано] | 1 | |
| 0+83.23 | -2.85 | 2.1 | Главная дорога | [Не задано] | 1 | |
| 3+19.93 | 2.66 | 2.1 | Главная дорога | [Не задано] | 1 | |
| 3+35.65 | -2.43 | 2.1 | Главная дорога | [Не задано] | 1 | |
| 3+60.13 | 3.51 | 2.1 | Главная дорога | [Не задано] | 1 | |
| 3+77.64 | -2.31 | 2.1 | Главная дорога | [Не задано] | 1 | |
| 5+08.80 | 2.34 | 2.1 | Главная дорога | [Не задано] | 1 | |
| 5+21.58 | -1.74 | 2.1 | Главная дорога | [Не задано] | 1 | |
| 6+54.31 | 2.30 | 2.4 | Уступите дорогу | [Не задано] | 1 | |
| Итого: | | 10 | | | 10 | |

Ведомость таблицы линейной разметки

| От ПК+ | До ПК+ | Положение | Тип разметки | Длина, м | Примечание |
|---|---|---|---|---|---|
| 0+00.00 | 0+01.42 | Вручную | 1.13 Обозначение места, где водитель обязан уступить дорогу | 3.78 | |
| 6+54.47 | 6+54.47 | Вручную | 1.13 Обозначение места, где водитель обязан уступить дорогу | 3.50 | |
| Итого: | | | 1.13 Обозначение места, где водитель обязан уступить дорогу | 7.28 | |

ТАБЛИЦА ДОРОЖНЫХ ЗНАКОВ | Подобъект: Улица 2

| Местоположение, ПК+ | Смещение от оси трассы | Номер знака по ГОСТ | Наименование знака | Марка стойки | Кол-во стоек | Примечание |
|---|---|---|---|---|---|---|
| 0+37.68 | 2.61 | 2.1 | Главная дорога | [Не задано] | 1 | |
| 0+50.15 | -2.02 | 2.1 | Главная дорога | [Не задано] | 1 | |
| 1+03.36 | 2.65 | 2.4 | Уступите дорогу | [Не задано] | 1 | |
| 1+13.34 | -2.30 | 2.4 | Уступите дорогу | [Не задано] | 1 | |
| 4+15.53 | 2.50 | 2.1 | Главная дорога | [Не задано] | 1 | |
| 4+30.85 | -2.24 | 2.1 | Главная дорога | [Не задано] | 1 | |
| 6+04.81 | 1.81 | 2.4 | Уступите дорогу | [Не задано] | 1 | |
| Итого: | | 7 | | | 7 | |

Ведомость таблицы линейной разметки

| От ПК+ | До ПК+ | Положение | Тип разметки | Длина, м | Примечание |
|---|---|---|---|---|---|
| 1+03.58 | 1+03.58 | Вручную | 1.13 Обозначение места, где водитель обязан уступить дорогу | 3.50 | |
| 1+12.99 | 1+12.99 | Вручную | 1.13 Обозначение места, где водитель обязан уступить дорогу | 3.50 | |
| 6+04.82 | 6+04.82 | Вручную | 1.13 Обозначение места, где водитель обязан уступить дорогу | 3.50 | |
| Итого: | | | 1.13 Обозначение места, где водитель обязан уступить дорогу | 10.50 | |

ТАБЛИЦА ДОРОЖНЫХ ЗНАКОВ | Подобъект: Улица 3

| Местоположение, ПК+ | Смещение от оси трассы | Номер знака по ГОСТ | Наименование знака | Марка стойки | Кол-во стоек | Примечание |
|---|---|---|---|---|---|---|
| 0+05.90 | -2.00 | 2.4 | Уступите дорогу | [Не задано] | 1 | |
| 2+75.79 | 1.93 | 2.1 | Главная дорога | [Не задано] | 1 | |
| 2+83.89 | -2.07 | 2.1 | Главная дорога | [Не задано] | 1 | |
| 5+59.95 | 1.84 | 2.4 | Уступите дорогу | [Не задано] | 1 | |
| Итого: | | 4 | | | 4 | |

Ведомость таблицы линейной разметки

| От ПК+ | До ПК+ | Положение | Тип разметки | Длина, м | Примечание |
|---|---|---|---|---|---|
| 0+05.88 | 0+05.88 | Вручную | 1.13 Обозначение места, где водитель обязан уступить дорогу | 3.50 | |
| 5+59.95 | 5+59.95 | Вручную | 1.13 Обозначение места, где водитель обязан уступить дорогу | 3.50 | |
| Итого: | | | 1.13 Обозначение места, где водитель обязан уступить дорогу | 7.00 | |

ТАБЛИЦА ДОРОЖНЫХ ЗНАКОВ | Подобъект: Улица 4

| Местоположение, ПК+ | Смещение от оси трассы | Номер знака по ГОСТ | Наименование знака | Марка стойки | Кол-во стоек | Примечание |
|---|---|---|---|---|---|---|
| 4+27.67 | 2.61 | 2.1 | Главная дорога | [Не задано] | 1 | |
| 4+48.55 | -1.95 | 2.1 | Главная дорога | [Не задано] | 1 | |
| 4+90.59 | 3.50 | 2.1 | Главная дорога | [Не задано] | 1 | |
| 5+05.28 | -1.94 | 2.1 | Главная дорога | [Не задано] | 1 | |
| 5+47.72 | 2.50 | 2.1 | Главная дорога | [Не задано] | 1 | |
| 5+59.32 | -1.97 | 2.1 | Главная дорога | [Не задано] | 1 | |
| 5+81.79 | 2.70 | 2.1 | Главная дорога | [Не задано] | 1 | |
| 5+93.05 | -2.14 | 2.1 | Главная дорога | [Не задано] | 1 | |
| 6+50.83 | 2.29 | 2.1 | Главная дорога | [Не задано] | 1 | |
| 6+65.30 | -2.42 | 2.1 | Главная дорога | [Не задано] | 1 | |
| 7+17.61 | 3.01 | 2.1 | Главная дорога | [Не задано] | 1 | |
| 7+32.91 | -2.60 | 2.1 | Главная дорога | [Не задано] | 1 | |
| 7+77.64 | 2.01 | 2.1 | Главная дорога | [Не задано] | 1 | |
| 7+91.04 | -2.90 | 2.1 | Главная дорога | [Не задано] | 1 | |
| Итого: | | 14 | | | 14 | |

ТАБЛИЦА ДОРОЖНЫХ ЗНАКОВ | Подобъект: Улица 5

| Местоположение, ПК+ | Смещение от оси трассы | Номер знака по ГОСТ | Наименование знака | Марка стойки | Кол-во стоек | Примечание |
|---|---|---|---|---|---|---|
| 3+64.96 | 2.04 | 2.4 | Уступите дорогу | [Не задано] | 1 | |
| Итого: | | 1 | | | 1 | |

Ведомость таблицы линейной разметки

| От ПК+ | До ПК+ | Положение | Тип разметки | Длина, м | Примечание |
|---|---|---|---|---|---|
| 3+64.98 | 3+64.98 | Вручную | 1.13 Обозначение места, где водитель обязан уступить дорогу | 3.50 | |
| Итого: | | | 1.13 Обозначение места, где водитель обязан уступить дорогу | 3.50 | |

ТАБЛИЦА ДОРОЖНЫХ ЗНАКОВ | Подобъект: Улица 6

| Местоположение, ПК+ | Смещение от оси трассы | Номер знака по ГОСТ | Наименование знака | Марка стойки | Кол-во стоек | Примечание |
|---|---|---|---|---|---|---|
| 0+31.06 | 2.12 | 2.4 | Уступите дорогу | [Не задано] | 1 | |
| 0+43.24 | -1.81 | 2.4 | Уступите дорогу | [Не задано] | 1 | |
| 1+08.90 | 2.67 | 2.4 | Уступите дорогу | [Не задано] | 1 | |
| Итого: | | 3 | | | 3 | |

Ведомость таблицы линейной разметки

| От ПК+ | До ПК+ | Положение | Тип разметки | Длина, м | Примечание |
|---|---|---|---|---|---|
| 0+31.09 | 0+31.09 | Вручную | 1.13 Обозначение места, где водитель обязан уступить дорогу | 3.50 | |
| 0+43.24 | 0+43.24 | Вручную | 1.13 Обозначение места, где водитель обязан уступить дорогу | 3.50 | |
| 1+08.89 | 1+08.89 | Вручную | 1.13 Обозначение места, где водитель обязан уступить дорогу | 3.50 | |
| Итого: | | | 1.13 Обозначение места, где водитель обязан уступить дорогу | 10.50 | |

ТАБЛИЦА ДОРОЖНЫХ ЗНАКОВ | Подобъект: Улица 7

| Местоположение, ПК+ | Смещение от оси трассы | Номер знака по ГОСТ | Наименование знака | Марка стойки | Кол-во стоек | Примечание |
|---|---|---|---|---|---|---|
| 0+09.49 | -2.23 | 2.4 | Уступите дорогу | [Не задано] | 1 | |
| 0+78.68 | 3.35 | 2.4 | Уступите дорогу | [Не задано] | 1 | |
| 0+88.55 | -2.47 | 2.4 | Уступите дорогу | [Не задано] | 1 | |
| 1+19.65 | 2.48 | 2.1 | Главная дорога | [Не задано] | 1 | |
| 1+32.59 | -2.20 | 2.1 | Главная дорога | [Не задано] | 1 | |
| 1+68.40 | 2.18 | 2.1 | Главная дорога | [Не задано] | 1 | |
| 1+81.04 | -2.47 | 2.1 | Главная дорога | [Не задано] | 1 | |
| 2+08.43 | 2.17 | 2.1 | Главная дорога | [Не задано] | 1 | |
| 2+23.40 | -2.70 | 2.1 | Главная дорога | [Не задано] | 1 | |
| Итого: | | 9 | | | 9 | |

Ведомость таблицы линейной разметки

| От ПК+ | До ПК+ | Положение | Тип разметки | Длина, м | Примечание |
|---|---|---|---|---|---|
| 0+09.45 | 0+09.45 | Вручную | 1.13 Обозначение места, где водитель обязан уступить дорогу | 3.50 | |
| 0+78.73 | 0+78.73 | Вручную | 1.13 Обозначение места, где водитель обязан уступить дорогу | 3.50 | |
| 0+88.51 | 0+88.51 | Вручную | 1.13 Обозначение места, где водитель обязан уступить дорогу | 3.50 | |
| Итого: | | | 1.13 Обозначение места, где водитель обязан уступить дорогу | 10.50 | |

ТАБЛИЦА ДОРОЖНЫХ ЗНАКОВ | Подобъект: Улица 8

| Местоположение, ПК+ | Смещение от оси трассы | Номер знака по ГОСТ | Наименование знака | Марка стойки | Кол-во стоек | Примечание |
|---|---|---|---|---|---|---|
| 0+06.28 | -2.64 | 2.4 | Уступите дорогу | [Не задано] | 1 | |
| 1+37.55 | 2.93 | 2.4 | Уступите дорогу | [Не задано] | 1 | |
| Итого: | | 2 | | | 2 | |

Ведомость таблицы линейной разметки

| От ПК+ | До ПК+ | Положение | Тип разметки | Длина, м | Примечание |
|---|---|---|---|---|---|
| 0+06.26 | 0+06.26 | Вручную | 1.13 Обозначение места, где водитель обязан уступить дорогу | 3.50 | |
| 1+37.61 | 1+37.61 | Вручную | 1.13 Обозначение места, где водитель обязан уступить дорогу | 3.50 | |
| Итого: | | | 1.13 Обозначение места, где водитель обязан уступить дорогу | 7.00 | |

ТАБЛИЦА ДОРОЖНЫХ ЗНАКОВ | Подобъект: Улица 9

| Местоположение, ПК+ | Смещение от оси трассы | Номер знака по ГОСТ | Наименование знака | Марка стойки | Кол-во стоек | Примечание |
|---|---|---|---|---|---|---|
| 0+06.72 | -2.23 | 2.4 | Уступите дорогу | [Не задано] | 1 | |
| 0+76.53 | 2.09 | 2.1 | Главная дорога | [Не задано] | 1 | |
| 0+85.88 | -1.97 | 2.1 | Главная дорога | [Не задано] | 1 | |
| 1+18.15 | 3.54 | 2.4 | Уступите дорогу | [Не задано] | 1 | |
| Итого: | | 4 | | | 4 | |

Ведомость таблицы линейной разметки

| От ПК+ | До ПК+ | Положение | Тип разметки | Длина, м | Примечание |
|---|---|---|---|---|---|
| 0+06.71 | 0+06.71 | Вручную | 1.13 Обозначение места, где водитель обязан уступить дорогу | 3.50 | |
| 1+18.18 | 1+18.18 | Вручную | 1.13 Обозначение места, где водитель обязан уступить дорогу | 3.50 | |
| Итого: | | | 1.13 Обозначение места, где водитель обязан уступить дорогу | 7.00 | |

ТАБЛИЦА ДОРОЖНЫХ ЗНАКОВ | Подобъект: Улица 10

| Местоположение, ПК+ | Смещение от оси трассы | Номер знака по ГОСТ | Наименование знака | Марка стойки | Кол-во стоек | Примечание |
|---|---|---|---|---|---|---|
| 0+18.98 | 1.95 | 2.1 | Главная дорога | [Не задано] | 1 | |
| 0+29.16 | -1.94 | 2.1 | Главная дорога | [Не задано] | 1 | |
| 0+98.04 | 1.85 | 2.1 | Главная дорога | [Не задано] | 1 | |
| 1+09.78 | -2.13 | 2.1 | Главная дорога | [Не задано] | 1 | |
| Итого: | | 4 | | | 4 | |

ТАБЛИЦА ДОРОЖНЫХ ЗНАКОВ | Подобъект: Улица 17

| Местоположение, ПК+ | Смещение от оси трассы | Номер знака по ГОСТ | Наименование знака | Марка стойки | Кол-во стоек | Примечание |
|---|---|---|---|---|---|---|
| 0+06.21 | -2.31 | 2.4 | Уступите дорогу | [Не задано] | 1 | |
| 3+54.38 | 2.61 | 2.4 | Уступите дорогу | [Не задано] | 1 | |
| Итого: | | 2 | | | 2 | |

Ведомость таблицы линейной разметки

| От ПК+ | До ПК+ | Положение | Тип разметки | Длина, м | Примечание |
|---|---|---|---|---|---|
| 0+06.19 | 0+06.19 | Вручную | 1.13 Обозначение места, где водитель обязан уступить дорогу | 3.50 | |
| 3+54.39 | 3+54.39 | Вручную | 1.13 Обозначение места, где водитель обязан уступить дорогу | 3.50 | |
| Итого: | | | 1.13 Обозначение места, где водитель обязан уступить дорогу | 7.00 | |

ТАБЛИЦА ДОРОЖНЫХ ЗНАКОВ | Подобъект: Улица 11

| Местоположение, ПК+ | Смещение от оси трассы | Номер знака по ГОСТ | Наименование знака | Марка стойки | Кол-во стоек | Примечание |
|---|---|---|---|---|---|---|
| 0+90.29 | 3.10 | 2.4 | Уступите дорогу | [Не задано] | 1 | |
| Итого: | | 1 | | | 1 | |

Ведомость таблицы линейной разметки

| От ПК+ | До ПК+ | Положение | Тип разметки | Длина, м | Примечание |
|---|---|---|---|---|---|
| 0+90.36 | 0+90.36 | Вручную | 1.13 Обозначение места, где водитель обязан уступить дорогу | 3.50 | |
| Итого: | | | 1.13 Обозначение места, где водитель обязан уступить дорогу | 3.50 | |

ТАБЛИЦА ДОРОЖНЫХ ЗНАКОВ | Подобъект: Улица 12

| Местоположение, ПК+ | Смещение от оси трассы | Номер знака по ГОСТ | Наименование знака | Марка стойки | Кол-во стоек | Примечание |
|---|---|---|---|---|---|---|
| 0+07.60 | -2.09 | 2.4 | Уступите дорогу | [Не задано] | 1 | |
| Итого: | | 1 | | | 1 | |

Ведомость таблицы линейной разметки

| От ПК+ | До ПК+ | Положение | Тип разметки | Длина, м | Примечание |
|---|---|---|---|---|---|
| 0+07.61 | 0+07.61 | Вручную | 1.13 Обозначение места, где водитель обязан уступить дорогу | 3.50 | |
| Итого: | | | 1.13 Обозначение места, где водитель обязан уступить дорогу | 3.50 | |

ТАБЛИЦА ДОРОЖНЫХ ЗНАКОВ | Подобъект: Улица 13

| Местоположение, ПК+ | Смещение от оси трассы | Номер знака по ГОСТ | Наименование знака | Марка стойки | Кол-во стоек | Примечание |
|---|---|---|---|---|---|---|
| 0+04.57 | -2.18 | 2.4 | Уступите дорогу | [Не задано] | 1 | |
| Итого: | | 1 | | | 1 | |

Ведомость таблицы линейной разметки

| От ПК+ | До ПК+ | Положение | Тип разметки | Длина, м | Примечание |
|---|---|---|---|---|---|
| 0+04.54 | 0+04.54 | Вручную | 1.13 Обозначение места, где водитель обязан уступить дорогу | 3.50 | |
| Итого: | | | 1.13 Обозначение места, где водитель обязан уступить дорогу | 3.50 | |

ТАБЛИЦА ДОРОЖНЫХ ЗНАКОВ | Подобъект: Улица 14

| Местоположение, ПК+ | Смещение от оси трассы | Номер знака по ГОСТ | Наименование знака | Марка стойки | Кол-во стоек | Примечание |
|---|---|---|---|---|---|---|
| 0+07.08 | -1.99 | 2.4 | Уступите дорогу | [Не задано] | 1 | |
| 3+26.25 | 2.12 | 2.1 | Главная дорога | [Не задано] | 1 | |
| 3+38.23 | -2.11 | 2.1 | Главная дорога | [Не задано] | 1 | |
| Итого: | | 3 | | | 3 | |

Ведомость таблицы линейной разметки

| От ПК+ | До ПК+ | Положение | Тип разметки | Длина, м | Примечание |
|---|---|---|---|---|---|
| 0+07.07 | 0+07.07 | Вручную | 1.13 Обозначение места, где водитель обязан уступить дорогу | 3.50 | |
| Итого: | | | 1.13 Обозначение места, где водитель обязан уступить дорогу | 3.50 | |

ТАБЛИЦА ДОРОЖНЫХ ЗНАКОВ | Подобъект: Улица 15

| Местоположение, ПК+ | Смещение от оси трассы | Номер знака по ГОСТ | Наименование знака | Марка стойки | Кол-во стоек | Примечание |
|---|---|---|---|---|---|---|
| 0+06.37 | -2.56 | 2.4 | Уступите дорогу | [Не задано] | 1 | |
| Итого: | | 1 | | | 1 | |

Ведомость таблицы линейной разметки

| От ПК+ | До ПК+ | Положение | Тип разметки | Длина, м | Примечание |
|---|---|---|---|---|---|
| 0+06.39 | 0+06.39 | Вручную | 1.13 Обозначение места, где водитель обязан уступить дорогу | 3.50 | |
| Итого: | | | 1.13 Обозначение места, где водитель обязан уступить дорогу | 3.50 | |

ТАБЛИЦА ДОРОЖНЫХ ЗНАКОВ | Подобъект: Улица 16

| Местоположение, ПК+ | Смещение от оси трассы | Номер знака по ГОСТ | Наименование знака | Марка стойки | Кол-во стоек | Примечание |
|---|---|---|---|---|---|---|
| 0+06.99 | -2.39 | 2.4 | Уступите дорогу | [Не задано] | 1 | |
| Итого: | | 1 | | | 1 | |

Ведомость таблицы линейной разметки

| От ПК+ | До ПК+ | Положение | Тип разметки | Длина, м | Примечание |
|---|---|---|---|---|---|
| 0+06.96 | 0+06.96 | Вручную | 1.13 Обозначение места, где водитель обязан уступить дорогу | 3.50 | |
| Итого: | | | 1.13 Обозначение места, где водитель обязан уступить дорогу | 3.50 | |

Взам. инв. №

Подп. и дата

Инв. № подл.

| Изм | Кол.уч | Лист | №док | Подпись | Дата | 3/03/2022-АД | | |
|---|---|---|---|---|---|---|---|---|
| | | | | | | «Капитальный ремонт улично-дорожной сети с устройством ливневой канализации СНТ «Октябрьское» | | |
| Разработал | | Лихоткина | | | 03.22 | | Стадия | Лист | Листов |
| | | | | | | | Р | 80 | |
| Н. контр. | | Рогожкин | | | 03.22 | Ведомость технических средств организации дорожного движения. | диар проект | | |
| ГИП | | Чепик | | | 03.22 | | | | |

Формат А1

# Расчет потребления электроэнергии светодиодного светильника мощностью 32 Вт

Среднее время работы светильника - 8 часов в сутки

Мощность светодиодного светильника Р= 0,032 кВт

Рассчитываем его энергопотребление в определенный промежуток времени - 8 часов в день. Умножаем мощность на время работы и получаем:

**0,032 кВт * 8 часов = 0,256 кВт/ч за 8 часов работы**

**0,256 кВт/Ч * 30 дней = 7,68 кВт/ч потребления за месяц**

**7,68 кВт/Ч * 12 месяцев = 92,16 кВт/ч потребления за год**

Подсчитываем затраты в денежном выражении, полученную цифру умножаем на тариф:

**0,256 кВт/ч * 4,6 руб. = 1,1776 руб.- за 8 часов работы в сутки**

Подсчитываем затраты в денежном выражении светодиодного светильника за месяц:

**1,1776 руб. * 30 дней = 35,328 руб.**

Подсчитываем затраты в денежном выражении светодиодного светильника за год:

**35,328 руб. * 12 месяцев = 423,936 руб.**

**Итог: светодиодный светильник, мощностью 32 Вт, в год потребляет 92,16 кВт/ч электроэнергии, в денежном эквиваленте по тарифу 4,6 руб./Квт - 423,936 рубля.**

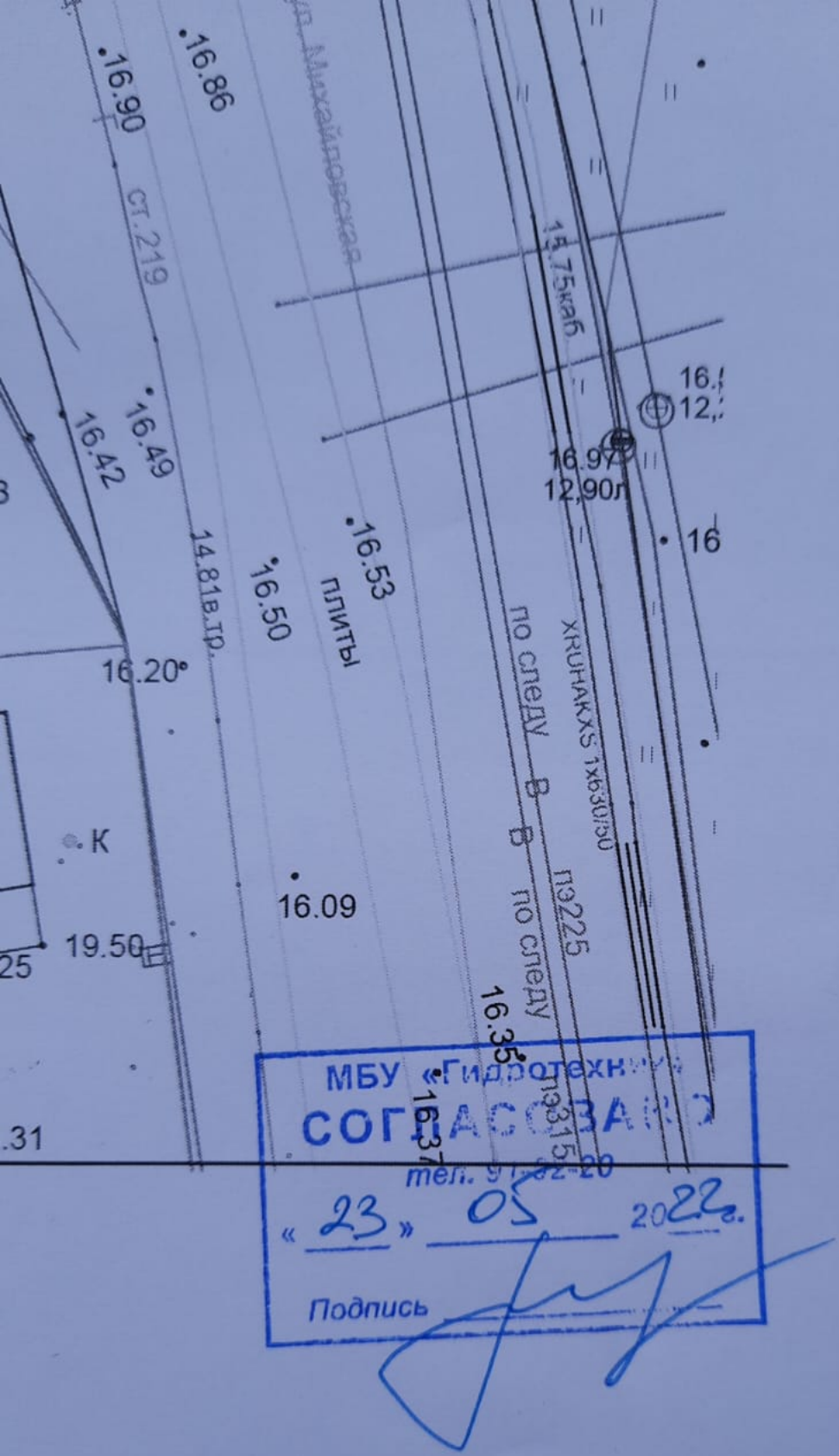


3/03/2022-НК

альный ремонт улично-дорожной сети
ойством ливневой канализации СНТ
«Октябрьское»

| | Стадия | Лист | Листов |
|---|---|---|---|
| сети ливневой | | | |